HERZ Systemy zabezpieczeń, ul.Ługi 74, 05-400 Otwock

tel. (22) 788 10 44, 797 108 180, e-mail: sklep@napedy24.pl

Dane aktualne na dzień: 22-10-2026 12:13

Link do produktu: https://napedy24.pl/zestaw-automatyki-do-bram-przesuwnych-do-800kg-came-bks08ags-801ms-0070-230v-2piloty-lampa-krx-listwa-p-8656.html

Zestaw automatyki do bram przesuwnych do 800kg CAME BKS08AGS 801MS-0070 230V 2piloty lampa KRX listwa

DOSTĘPNOŚĆ	**dostępny**
CZAS WYSYŁKI	**2-3 dni**
KOD PRODUCENTA	**ZESTAW BKS08AGS 2piloty lampa KRX listwa**
PRODUCENT	**CAME**
KOMPLETACJA	**ZESTAW**
WAGA BRAMY	**800 kg**
CYKL PRACY	**UŻYCIE INTENSYWNE**
PRĘDKOŚĆ OTWIERANIA	**NORMALNA**
WYŁĄCZNIK KRAŃCOWY	**MECHANICZNY**
ZASILANIE SILNIKA	**230V**

OPIS PRODUKTU

Zestaw automatyki do bram przesuwnych do 800kg CAME BKS08AGS 801MS-0070 230V 2piloty lampa KRX listwa

BKS08AGS 230 V A.C. Napęd do bram przesuwnych o wadze do 800 kg i długości do 20 m, wyposażony w centralę sterującą z wyświetlaczem graficznym, wbudowany dekoder radiowy i mechaniczne wyłączniki krańcowe. Praca intensywna.

BK
Inteligentna automatyka.
Bezpieczeństwo i niezawodność: indywidualnie dobierany system automatyki. Największy wybór siłowników do obsługi grupowych przejazdów w osiedlach mieszkaniowych, fabrykach, budynkach użyteczności publicznej itp. Na serię BK składa się z 6 siłowników do bram o ciężarze 800 kg, 1200 kg, 1800 kg oraz 2200 kg.

ZALETY PRODUKTU:
• Możliwe połączenie z chmurą przy użyciu technologii CAME CONNECT.
• Autodiagnostyki urządzeń zabezpieczających.
• Możliwość zainstalowania magnetycznych wyłączników krańcowych.
• Bezpośrednie sterowanie klawiaturami i czytnikami CAME za pomocą kart R700 oraz R800.
• Możliwość podłączenia systemu RIO.
• Centrala z czytelnym wyświetlaczem i łatwym menu.
• Możliwość zapamiętania 250 różnych użytkowników.
• Dostępna wersja dla 2200 kg zasilana napięciem trójfazowym.

• Dostępny z kołem zębatym do listwy o module 4 lub 6.
• Możliwość podłączenia rezystancyjnej listwy bezpieczeństwa 8k2Ω.

W skład zestawu wchodzi:

- **Siłownik BKS08AGS 801MS-0070 230V z wbudowaną centralą sterującą**
- **Karta częstotliwości** CAME AF43S
- **2x czterokanałowy pilot** na kod zmienny CAME AT04EV
- **Fotokomórki** CAME DIR10
- **Listwa zębata metalowa 8m** CAME PL0031
- **Lampa ostrzegawcza wielofunkcyjna i wielokolorowa** CAME KRX BUS RGB (v. STANDARD) KRX1B1RW 806LA-0050
- Akcesoria montażowe
- Instrukcja w języku polskim
- Gwarancja na 24 miesiące
- Paragon/Faktura VAT

ZAPRASZAMY DO KONTAKTU TELEFONICZNEGO

W CELU WYBRANIA ODPOWIEDNIEJ LAMPY

WYBÓR LAMPY:

NYLONOWA

STALOWA

MOŻLIWY JEST RÓWNIEŻ WYBÓR LISTWY ZĘBATEJ

DANE TECHNICZNE

DANE TECHNICZNE						
Typ	BKS08AGS	BKS12AGS	BKS18AGS	BKS22AGS	BKS22AGE	BKS22TGS
Stopień zabezpieczenia	IP44					
Zasilanie	230 V 50/60 Hz					400 V AC
Zasilanie silnika	230 V 50/60 Hz					
Pobór mocy w trybie STAND-BY	4,5 W					
Pobór mocy w trybie STAND-BY z modułem RGP1	0,5 W					
Moc silnika	520 W	380 W	480 W	580 W		520 W
Siła ciągu	800 N	850 N	1150 N	1500 N		1650 N
Prędkość przesuwu	10,5 m/min					
Cykl pracy	pr. intens.	50%			pr. intens.	50%
Temperatura pracy	-20°C min. +55°C maks.					
Kondensator	22 µF	25 µF	31,5 µF	35 µF		
Klasa urządzenia	I					
Zabezpieczenie termiczne silnika	150°C					
Ciężar	21 kg	18 kg	19,5 kg	21 kg		

ZAKRES ZASTOSOWAŃ

Typ	BKS08AGS	BKS12AGS	BKS18AGS	BKS22AGS	BKS22AGE	BKS22TGS
Standardowa długość referencyjna* części przesuwnej	10 m					
Waga maksymalna części przesuwnej	800 kg	1200 kg	1800 kg	2200 kg		
Moduł koła zębatego	4			6	4	6

* W przypadku zastosowań o wymiarach innych niż standardowe należy zapoznać się z wykresami znajdującymi się w instrukcji produktu.

WYMIARY INSTALACYJNE

WYMIARY ZEWNĘTRZNE

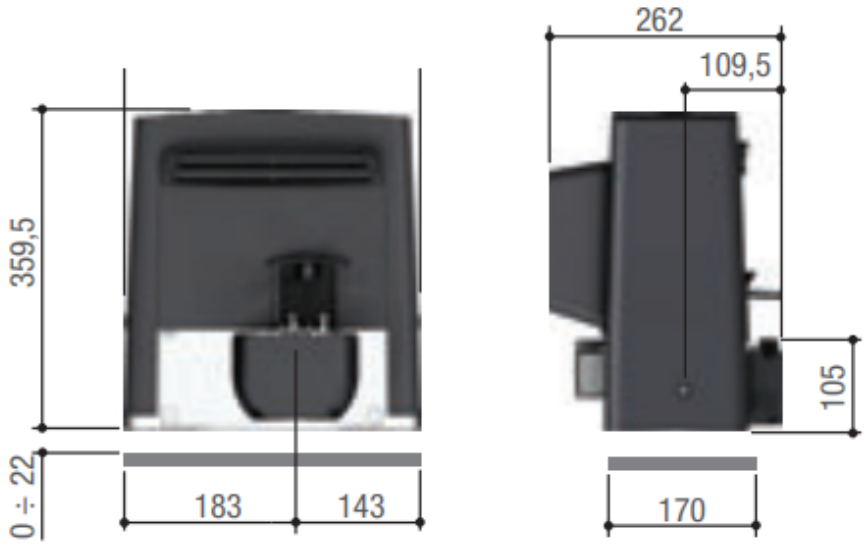

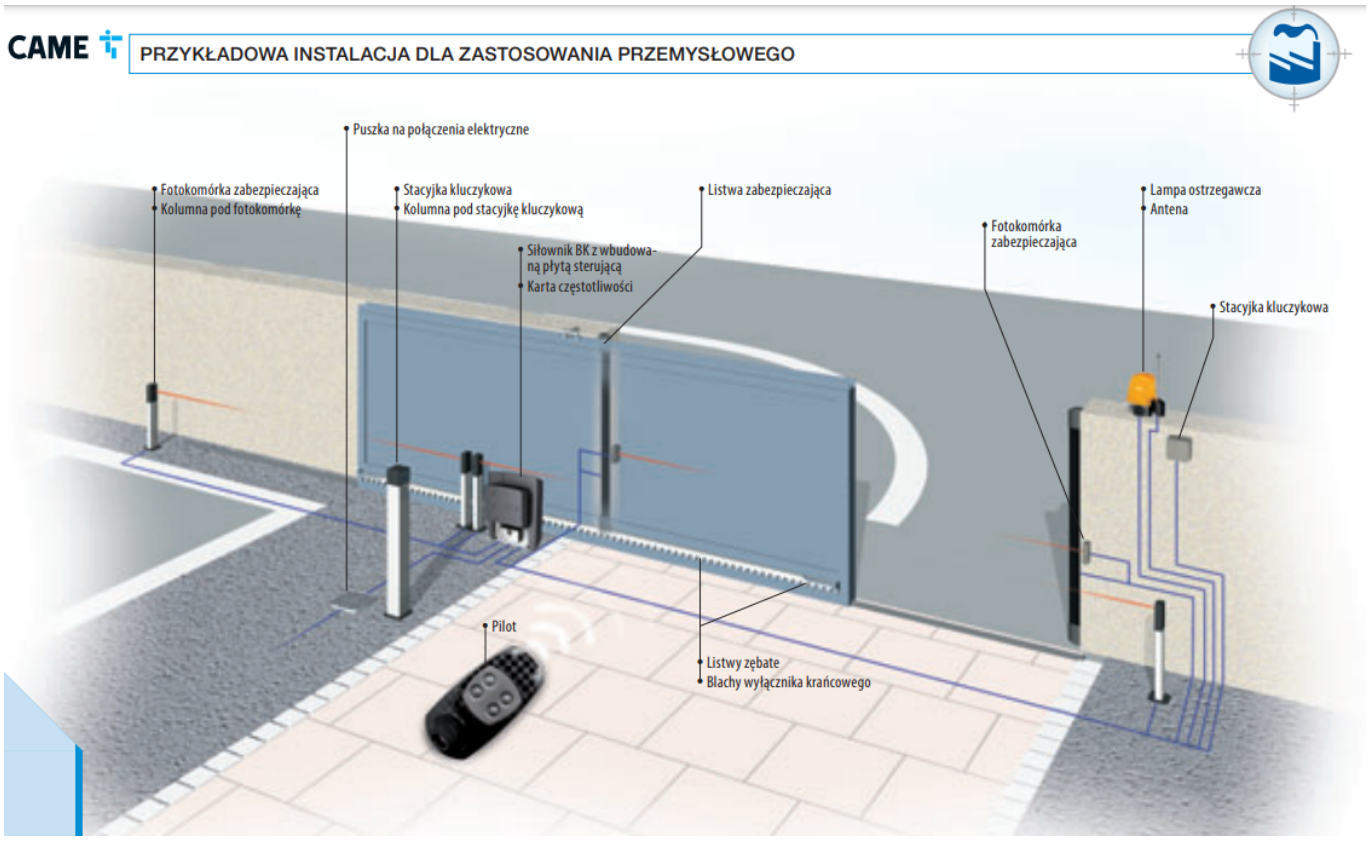

MONTAŻ

Istnieje możliwość montażu urządzania przez profesjonalnego instalatora produktów **CAME**.

W przypadku chęci poznania szczegółów montażu prosimy o kontakt z naszym biurem handlowym:

tel. +48 797108180

CAME

W ofercie CAME znaleźć można m.in. napędy do bram i drzwi, szlabany, słupki automatyczne, zestawy domofonowe audio i video, systemy kontroli dostępu, bramki obrotowe, napędy do rolet, markiz i okiennic, systemy alarmowe antywłamaniowe, a także zintegrowane systemy do kontroli całej automatyki w domu i nie tylko. Najwięcej korzyści przyniesie rodzinie czy firmie zastosowanie rozwiązań jednego producenta – to nie tylko gwarancja niezawodności i doskonałej kompatybilności, ale też pewność oszczędności oraz sprawnej instalacji. Urządzenia firmy CAME to sprawdzone rozwiązania, dzięki któremu codzienne funkcjonowanie staje się prostsze, przyjemniejsze i przede

wszystkim bezpieczniejsze.