HERZ Systemy zabezpieczeń, ul.Ługi 74, 05-400 Otwock

tel. (22) 788 10 44, 797 108 180, e-mail: sklep@napedy24.pl

Dane aktualne na dzień: 24-10-2026 01:02

Link do produktu: https://napedy24.pl/zestaw-automatyki-do-bram-przesuwnych-do-800kg-came-bx-strong-atomo-bx708ags-2piloty-lampa-listwa-p-8563.html

Zestaw automatyki do bram przesuwnych do 800kg CAME BX STRONG ATOMO BX708AGS 2piloty lampa listwa

DOSTĘPNOŚĆ

Dostępny
Produkt dostępny w naszym sklepie.

CZAS WYSYŁKI	**2-3 dni**
KOD PRODUCENTA	**BX STRONG ATOMO 2piloty lampa listwa**
PRODUCENT	**CAME**
KOMPLETACJA	**ZESTAW**
WAGA BRAMY	**800 kg**
PRĘDKOŚĆ OTWIERANIA	**NORMALNA**
ENKODER	**TAK**
WYŁĄCZNIK KRAŃCOWY	**MECHANICZNY**
ZASILANIE SILNIKA	**230V**

OPIS PRODUKTU

Zestaw automatyki do bram przesuwnych do 800kg CAME BX STRONG ATOMO BX708AGS 2piloty lampa listwa

BX708AGS – Napęd wyposażony w płytę elektroniczną z wyświetlaczem umożliwiającym programowanie, wbudowany dekoder radiowy, urządzenie do kontroli ruchu i wykrywania przeszkód oraz mechaniczne wyłączniki krańcowe do bram przesuwnych o wadze do 800 kg i długości do 14 m.

Automatyka zaprojektowana z myślą o bezpieczeństwie. Cięższe bramy (do 800 kg) wymagają podwyższonych parametrów kontroli i bezpieczeństwa. Seria siłowników BX, z wbudowanym ENKODEREM stale monitorującym pracę bramy, oferuje rozwiązania dopasowane do różnorodnych wymagań sterujących i zabezpieczających.

ZALETY PRODUKTU:
• Płyta elektroniczna z oddzielnymi zaciskami i wyświetlaczem ułatwiającym fazy uruchamiania i diagnostyczne. Umożliwia zapamiętanie do 250 rożnych użytkowników.
• Dekoder radiowy kodu zmiennego z wbudowaną funkcją Key Code (Twin).
• Wejścia bezpieczeństwa z możliwością konfiguracji przeznaczone do bezpośredniego zarządzania rezystancyjnych listew bezpieczeństwa (8k2Ω).

• Zarządzanie bezprzewodowymi akcesoriami zabezpieczających z serii Rio przy pomocy odpowiedniej wtyczki.
• Autodiagnostyka urządzeń zabezpieczających w wersji przewodowej i bezprzewodowej.
• Urządzenia zaprojektowane do połączenia z chmurą przy użyciu technologii CAME Connect.
• Możliwość bezpośredniego zarządzania klawiaturami CAME przy pomocy R800 lub po podłączeniu przełączników zbliżeniowych CAME z pomocą R700.

W skład zestawu wchodzi:

- BX708AGS Siłownik BX 800 kg z centralą ZBX7N
- AF43S Karta częstotliwości
- 2x AT04EV Czterokanałowy pilot na kod zmienny
- DIR10 Fotokomórki
- Lampa sygnalizacyjna KWADRAT 24V AC/DC / 230VAC LED z wbudowaną anteną
- Stalowa listwa zębata 5m + śruby montażowe
- Akcesoria montażowe
- Instrukcja w języku polskim
- Gwarancja na 24 miesiące
- Paragon/Faktura VAT

ZAPRASZAMY DO KONTAKTU TELEFONICZNEGO

W CELU WYBRANIA ODPOWIEDNIEJ LAMPY

WYBÓR LAMPY:

NYLONOWA

STALOWA

MOŻLIWY JEST RÓWNIEŻ WYBÓR LISTWY ZĘBATEJ

DANE TECHNICZNE

DANE TECHNICZNE			
Typ	BX704AGS	BX708AGS	BX608AGS
Stopień zabezpieczenia	IP44		
Zasilanie	230 V 50/60 Hz		
Zasilanie silnika	230 V 50/60 Hz		
Zużycie energii w trybie STAND BY	5 W		
Zużycie energii z modułem RGP1	0,5 W		0,8 W
Moc	560 W	520 W	
Siła ciągu	600 N	800 N	
Prędkość przesuwu	10,5 m/min		
Cykl pracy	30%		
Temperatura pracy	-20°C min. +55°C maks.		
Kondensator	12 µF	20 µF	
Klasa urządzenia	I		
Zabezpieczenie termiczne silnika	150°C		
Ciężar	15 kg		

ZAKRES ZASTOSOWAŃ

Typ	BX704AGS	BX708AGS	BX608AGS
Standardowa długość referencyjna* części przesuwnej	4 m		
Waga maksymalna części przesuwnej	400 kg	800 kg	
Moduł koła zębatego	4		

* W przypadku zastosowań o wymiarach innych niż standardowe należy zapoznać się z wykresami znajdującymi się w instrukcji produktu.

WYMIARY INSTALACYJNE

WYMIARY ZEWNĘTRZNE

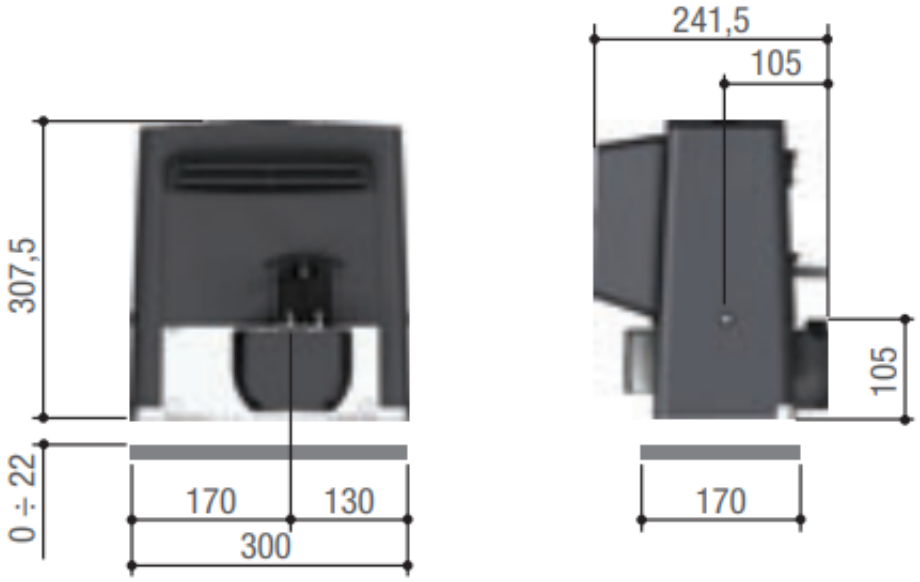

PRZYKŁADOWA INSTALACJA U KLIENTA INDYWIDUALNEGO

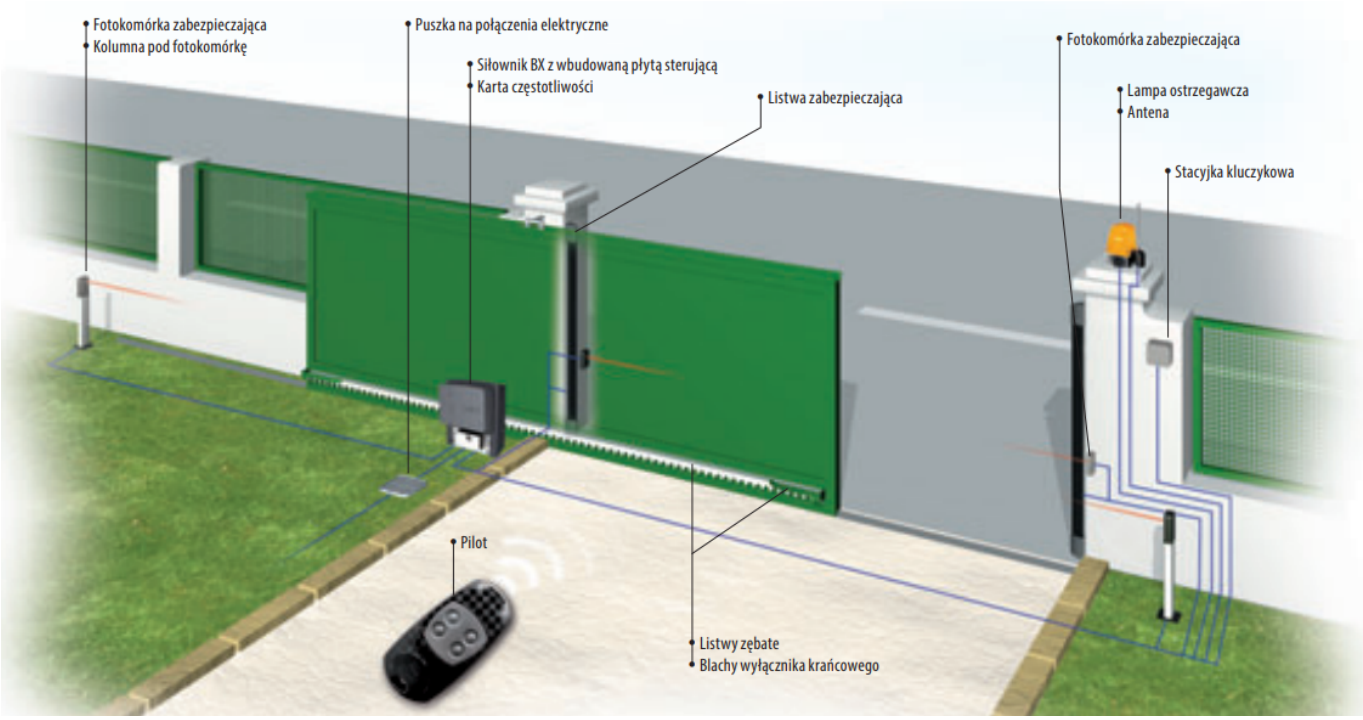

MONTAŻ

Istnieje możliwość montażu urządzania przez profesjonalnego instalatora produktów **CAME**.

W przypadku chęci poznania szczegółów montażu prosimy o kontakt z naszym biurem handlowym:

tel. +48 797108180

CAME

W ofercie CAME znaleźć można m.in. napędy do bram i drzwi, szlabany, słupki automatyczne, zestawy domofonowe audio i video, systemy kontroli dostępu, bramki obrotowe, napędy do rolet, markiz i okiennic, systemy alarmowe antywłamaniowe, a także zintegrowane systemy do kontroli całej automatyki w domu i nie tylko. Najwięcej korzyści przyniesie rodzinie czy firmie zastosowanie rozwiązań jednego producenta – to nie tylko gwarancja niezawodności i doskonałej kompatybilności, ale też pewność oszczędności oraz sprawnej instalacji. Urządzenia firmy CAME to sprawdzone rozwiązania, dzięki któremu codzienne funkcjonowanie staje się prostsze, przyjemniejsze i przede

wszystkim bezpieczniejsze.