**HERZ Systemy zabezpieczeń, ul.Ługi 74, 05-400 Otwock**

tel. (22) 788 10 44, 797 108 180, e-mail: sklep@napedy24.pl

Dane aktualne na dzień: 22-10-2026 04:27

Link do produktu: https://napedy24.pl/zestaw-automatyki-do-bram-przesuwnych-do-800kg-came-bxv-8-safe-atomo-bxv08ags-2piloty-lampa-listwa-antena-p-8589.html

# Zestaw automatyki do bram przesuwnych do 800kg CAME BXV 8 SAFE ATOMO BXV08AGS 2piloty lampa listwa antena

| | |
|---|---|
| DOSTĘPNOŚĆ | **dostępny** |
| CZAS WYSYŁKI | **2-3 dni** |
| NUMER KATALOGOWY | **801MS-0210** |
| KOD PRODUCENTA | **BXV08AGS 2piloty lampa listwa antena** |
| PRODUCENT | **CAME** |
| KOMPLETACJA | **ZESTAW** |
| WAGA BRAMY | **800 kg** |
| CYKL PRACY | **UŻYCIE INTENSYWNE** |
| PRĘDKOŚĆ OTWIERANIA | **NORMALNA** |
| WYŁĄCZNIK KRAŃCOWY | **MECHANICZNY** |
| ZASILANIE SILNIKA | **24V** |

## OPIS PRODUKTU

### Zestaw automatyki do bram przesuwnych do 800kg CAME BXV 8 SAFE ATOMO 2piloty lampa listwa antena

### BXV08AGS

### 801MS-0210

**BXV08AGS** – Napęd z silnikiem zasilanym napięciem 24 V, wyposażonym w płytę elektroniczną z wyświetlaczem, wbudowany dekoder radiowy, urządzenie do kontroli ruchu i wykrywania przeszkód do bram o wadze do 800 kg i długości do 20 m.

**Idealne rozwiązanie dla bram w domach jednorodzinnych jak i na osiedlach.** BXV to nowa seria siłowników CAME **z możliwością zdalnego sterowania** za pomocą modułu Came Connect. Zasilanie 24 V spełni oczekiwania nawet najbardziej wymagających klientów. Dostępne są w czterech wersjach, do bram o wadze do 1000 kg.

***W skład zestawu wchodzi:***

- **Siłownik BXV** CAME BXV08AGS
- **Karta częstotliwości** CAME AF43S

- **2x czterokanałowy pilot** na kod zmienny CAME AT04EV
- **Fotokomórki** CAME DIR10
- **Lampa ostrzegawcza LED** zasilana 24V CAME KLED24
- **Stalowa listwa zębata 5m** + śruby montażowe
- **Antena** 433,92Mhz CAME TOP-A433N
- Akcesoria montażowe
- Instrukcja w języku polskim
- Gwarancja na 24 miesiące
- Paragon/Faktura VAT

ZAPRASZAMY DO KONTAKTU TELEFONICZNEGO

W CELU WYBRANIA ODPOWIEDNIEJ LAMPY

NYLONOWA

STALOWA

MOŻLIWY JEST RÓWNIEŻ WYBÓR LISTWY ZĘBATEJ

## DANE TECHNICZNE

WYBÓR LAMPY:

WYBÓR LISTWY:

## DANE TECHNICZNE

| Typ | BXV04AGS | BXV06AGS | BXV08AGS | BXV10AGS |
|---|---|---|---|---|
| Stopień zabezpieczenia | IP54 | | | |
| Zasilanie | 230 V 50/60 Hz | | | |
| Zasilanie silnika | 24 V D.C. | | | |
| Pobór mocy w trybie gotowości | 5,5 W | | | |
| Pobór mocy z modułem RGP1* | 0,5 W | | | |
| Moc maksymalna | 170 W | 270 W | 400 W | 400 W |
| Cykl pracy | praca intensywna | | | |
| Temperatura pracy | -20°C – +55°C | | | |
| Siła ciągu | 350 N | 600 N | 800 N | 1000 N |
| Prędkość przesuwu | 12 m/min. | 12 m/min. | 11 m/min. | 11 m/min. |

* Moduł ograniczający zużycie poboru mocy do 0,5 W w trybie czuwania.

## ZAKRES ZASTOSOWAŃ

| Typ | BXV04AGS | BXV06AGS | BXV08AGS | BXV10AGS |
|---|---|---|---|---|
| Maksymalna masa bramy | 400 kg | 600 kg | 800 kg | 1000 kg |
| Maksymalna długość skrzydła | 14 m | 18 m | 20 m | 20 m |

WYMIARY INSTALACYJNE

# WYMIARY ZEWNĘTRZNE

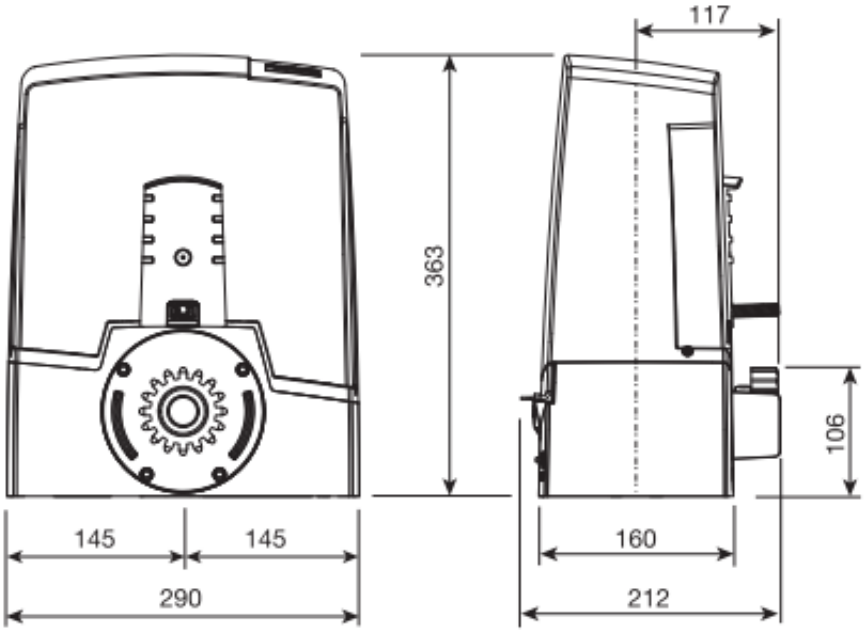

## PRZYKŁADOWA INSTALACJA

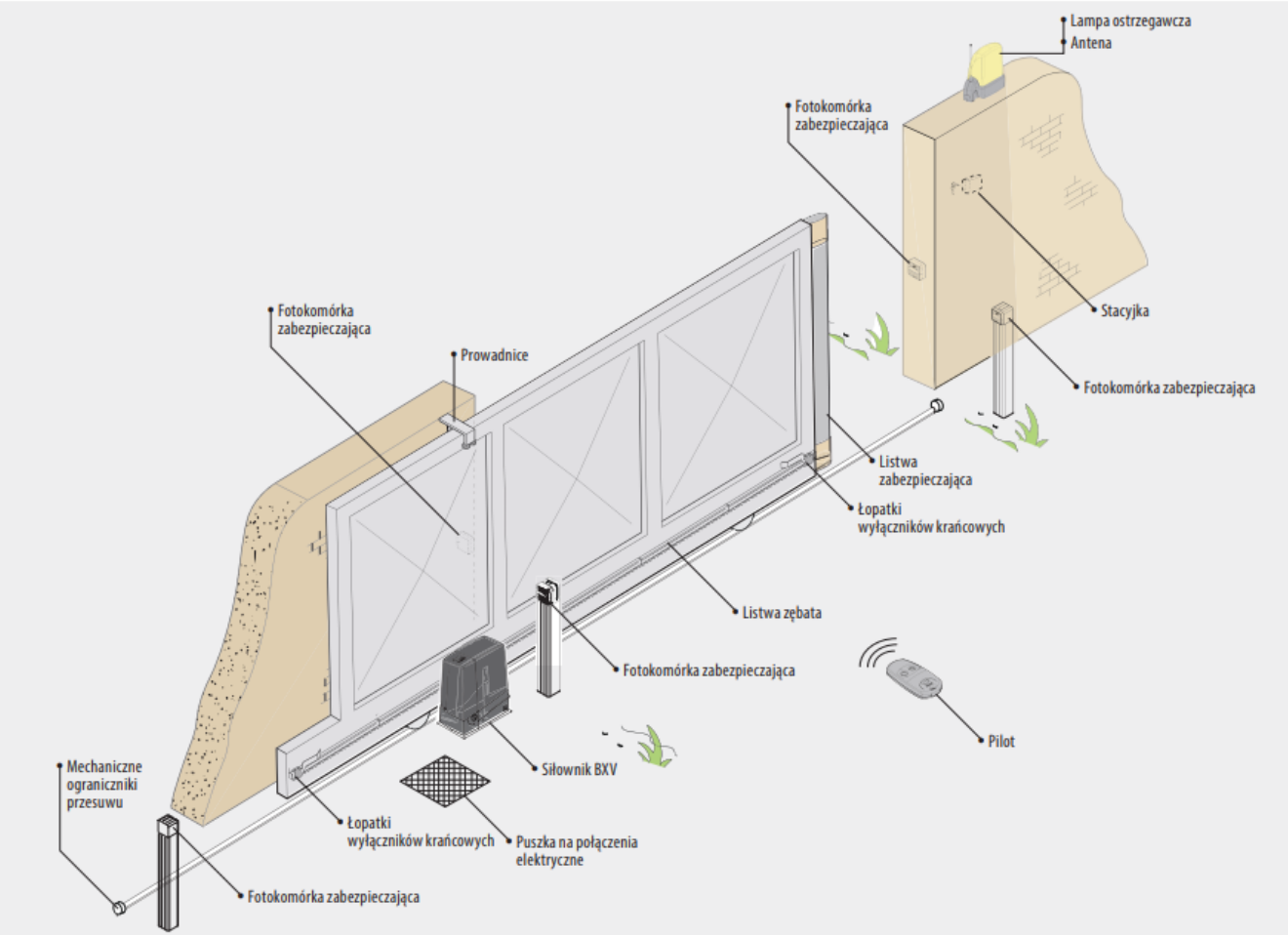


MONTAŻ

Istnieje możliwość montażu urządzania przez profesjonalnego instalatora produktów **CAME**.

W przypadku chęci poznania szczegółów montażu prosimy o kontakt z naszym biurem handlowym:

**tel. +48 797108180**

CAME

W ofercie CAME znaleźć można m.in. napędy do bram i drzwi, szlabany, słupki automatyczne, zestawy domofonowe audio i video, systemy kontroli dostępu, bramki obrotowe, napędy do rolet, markiz i okiennic, systemy alarmowe antywłamaniowe, a także zintegrowane systemy do kontroli całej automatyki w domu i nie tylko. Najwięcej korzyści przyniesie rodzinie czy firmie zastosowanie rozwiązań jednego producenta – to nie tylko gwarancja niezawodności i doskonałej kompatybilności, ale też pewność oszczędności oraz sprawnej instalacji. Urządzenia firmy CAME to sprawdzone rozwiązania, dzięki któremu codzienne funkcjonowanie staje się prostsze, przyjemniejsze i przede

wszystkim bezpieczniejsze.