HERZ Systemy zabezpieczeń, ul.Ługi 74, 05-400 Otwock

tel. (22) 788 10 44, 797 108 180, e-mail: sklep@napedy24.pl

Dane aktualne na dzień: 22-10-2026 04:27

Link do produktu: https://napedy24.pl/zestaw-automatyki-do-bram-przesuwnych-do-800kg-came-bxv-8-safe-atomo-bxv08ags-listwa-p-8597.html

Zestaw automatyki do bram przesuwnych do 800kg CAME BXV 8 SAFE ATOMO BXV08AGS listwa

DOSTĘPNOŚĆ	**dostępny**
CZAS WYSYŁKI	**2-3 dni**
NUMER KATALOGOWY	**801MS-0210**
KOD PRODUCENTA	**BXV08AGS listwa**
PRODUCENT	**CAME**
KOMPLETACJA	**ZESTAW**
WAGA BRAMY	**800 kg**
CYKL PRACY	**UŻYCIE INTENSYWNE**
PRĘDKOŚĆ OTWIERANIA	**NORMALNA**
WYŁĄCZNIK KRAŃCOWY	**MECHANICZNY**
ZASILANIE SILNIKA	**24V**

OPIS PRODUKTU

Zestaw automatyki do bram przesuwnych do 800kg CAME BXV 8 SAFE ATOMO listwa

BXV08AGS

801MS-0210

BXV08AGS – Napęd z silnikiem zasilanym napięciem 24 V, wyposażonym w płytę elektroniczną z wyświetlaczem, wbudowany dekoder radiowy, urządzenie do kontroli ruchu i wykrywania przeszkód do bram o wadze do 800 kg i długości do 20 m.

Idealne rozwiązanie dla bram w domach jednorodzinnych jak i na osiedlach. BXV to nowa seria siłowników CAME **z możliwością zdalnego sterowania** za pomocą modułu Came Connect. Zasilanie 24 V spełni oczekiwania nawet najbardziej wymagających klientów. Dostępne są w czterech wersjach, do bram o wadze do 1000 kg.

W skład zestawu wchodzi:

- **Siłownik BXV** CAME BXV08AGS
- **Karta częstotliwości** CAME AF43S
- **Czterokanałowy pilot** na kod zmienny CAME AT04EV
- **Fotokomórki** CAME DIR10
- **Stalowa listwa zębata 5m** + śruby montażowe

- Akcesoria montażowe
- Instrukcja w języku polskim
- Gwarancja na 24 miesiące
- Paragon/Faktura VAT

ZAPRASZAMY DO KONTAKTU TELEFONICZNEGO

W CELU WYBRANIA ODPOWIEDNIEJ LAMPY

NYLONOWA

STALOWA

MOŻLIWY JEST RÓWNIEŻ WYBÓR LISTWY ZĘBATEJ

DANE TECHNICZNE

WYBÓR LAMPY:

WYBÓR LISTWY:

DANE TECHNICZNE

Typ	BXV04AGS	BXV06AGS	BXV08AGS	BXV10AGS
Stopień zabezpieczenia	IP54			
Zasilanie	230 V 50/60 Hz			
Zasilanie silnika	24 V D.C.			
Pobór mocy w trybie gotowości	5,5 W			
Pobór mocy z modułem RGP1*	0,5 W			
Moc maksymalna	170 W	270 W	400 W	400 W
Cykl pracy	praca intensywna			
Temperatura pracy	-20°C – +55°C			
Siła ciągu	350 N	600 N	800 N	1000 N
Prędkość przesuwu	12 m/min.	12 m/min.	11 m/min.	11 m/min.

* Moduł ograniczający zużycie poboru mocy do 0,5 W w trybie czuwania.

ZAKRES ZASTOSOWAŃ

Typ	BXV04AGS	BXV06AGS	BXV08AGS	BXV10AGS
Maksymalna masa bramy	400 kg	600 kg	800 kg	1000 kg
Maksymalna długość skrzydła	14 m	18 m	20 m	20 m

WYMIARY INSTALACYJNE

WYMIARY ZEWNĘTRZNE

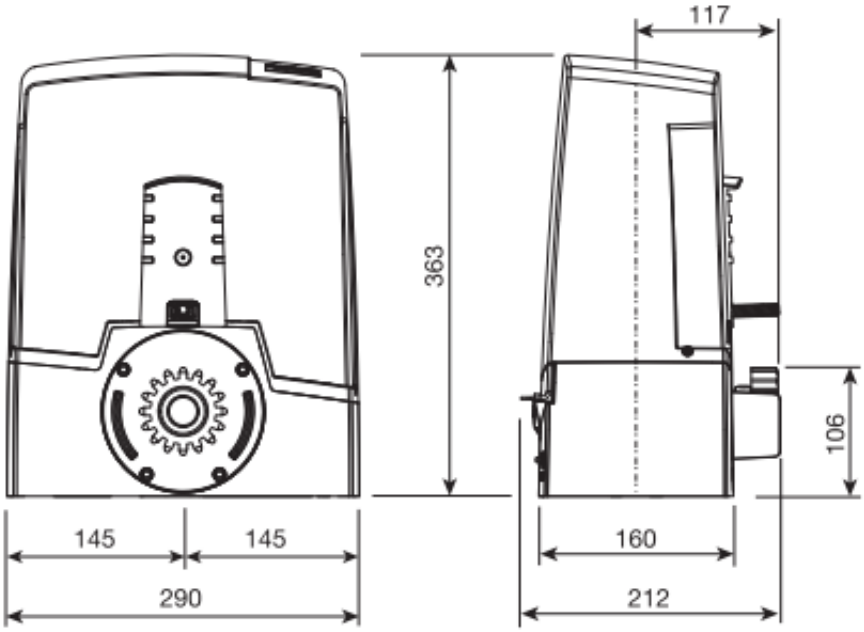

PRZYKŁADOWA INSTALACJA

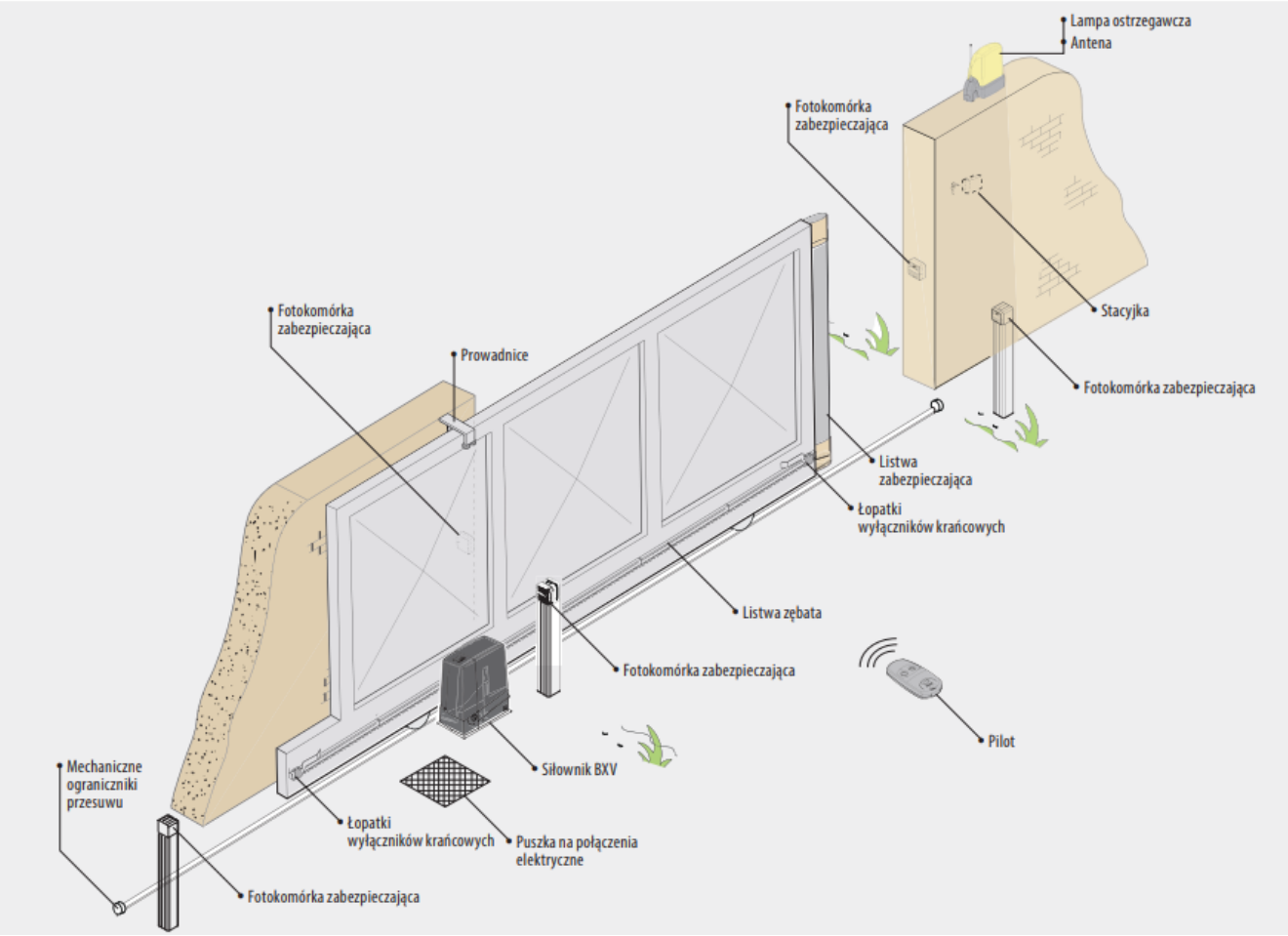

MONTAŻ

Istnieje możliwość montażu urządzania przez profesjonalnego instalatora produktów **CAME**.

W przypadku chęci poznania szczegółów montażu prosimy o kontakt z naszym biurem handlowym:

tel. +48 797108180

CAME

W ofercie CAME znaleźć można m.in. napędy do bram i drzwi, szlabany, słupki automatyczne, zestawy domofonowe audio i video, systemy kontroli dostępu, bramki obrotowe, napędy do rolet, markiz i okiennic, systemy alarmowe antywłamaniowe, a także zintegrowane systemy do kontroli całej automatyki w domu i nie tylko. Najwięcej korzyści przyniesie rodzinie czy firmie zastosowanie rozwiązań jednego producenta – to nie tylko gwarancja niezawodności i doskonałej kompatybilności, ale też pewność oszczędności oraz sprawnej instalacji. Urządzenia firmy CAME to sprawdzone rozwiązania, dzięki któremu codzienne funkcjonowanie staje się prostsze, przyjemniejsze i przede

wszystkim bezpieczniejsze.