HERZ Systemy zabezpieczeń, ul.Ługi 74, 05-400 Otwock

tel. (22) 788 10 44, 797 108 180, e-mail: sklep@napedy24.pl

Dane aktualne na dzień: 22-10-2026 11:12

Link do produktu: https://napedy24.pl/zestaw-automatyki-do-bram-przesuwnych-proteco-mover-5-o-ciezarze-500-kg-p-12955.html

Zestaw automatyki do bram przesuwnych PROTECO MOVER 5 o ciężarze 500 kg

Cena	**2 352,38 zł**
DOSTĘPNOŚĆ	**dostępny**
CZAS WYSYŁKI	**2-3 dni**
NUMER KATALOGOWY	**(12955)**
KOD PRODUCENTA	**MOVER 5 (bez odbiornika i pilotów)**
PRODUCENT	**PROTECO**
PRODUCENT	**PROTECO**
KOMPLETACJA	**ZESTAW**
WAGA BRAMY	**500 kg**
CYKL PRACY	**UŻYCIE INTENSYWNE**
PRĘDKOŚĆ OTWIERANIA	**NORMALNA**
WYŁĄCZNIK KRAŃCOWY	**MECHANICZNY**
ZASILANIE SILNIKA	**230V**

OPIS PRODUKTU

Zestaw napędowy do bramy przesuwnej PROTECO MOVER 5

PROTECO MOVER – niezawodna siła w eleganckiej formie

Szukasz solidnego, a jednocześnie nowoczesnego napędu do bramy przesuwnej? **PROTECO MOVER** to sprawdzone rozwiązanie dla tych, którzy oczekują bezawaryjnej pracy, łatwego montażu i pełnej kontroli nad ruchem bramy – każdego dnia, w każdych warunkach.

Moc dopasowana do Twoich potrzeb

Seria **MOVER** została zaprojektowana z myślą o bramach o różnej wadze, dlatego bez problemu dobierzesz model idealny do swojej instalacji:

- **Mover 5 (230V)** – do bram o wadze do **500 kg**
- **Mover 8 (230V)** – do bram o wadze do **800 kg**

- **Mover 15 (230V)** – do ciężkich bram aż do **1500 kg**

Przemyślana konstrukcja i pełne bezpieczeństwo

- **Kompaktowe wymiary silnika** – idealne rozwiązanie nawet tam, gdzie przestrzeń montażowa jest ograniczona
- **Wbudowana centrala sterująca** – zaawansowana regulacja parametrów pracy oraz funkcja **wykrywania przeszkód**, która dba o bezpieczeństwo użytkowników
- **Regulowana płyta mocująca (pion i poziom)** – szybki, precyzyjny i bezproblemowy montaż
- **System szybkiego wysprzęglania** – wygodna obsługa ręczna w razie zaniku zasilania

Gotowy na trudne warunki

Napędy **PROTECO MOVER** dostępne są również w wersjach **MAG** z **magnetycznymi wyłącznikami krańcowymi**. To idealny wybór do miejsc narażonych na **kurz, pył, śnieg czy mróz**, gdzie liczy się niezawodność bez kompromisów.

PROTECO MOVER to połączenie włoskiej precyzji, trwałości i nowoczesnej technologii. Postaw na napęd, który pracuje cicho, pewnie i dokładnie wtedy, kiedy tego potrzebujesz.

W skład zestawu wchodzą:

- **Napęd PROTECO Mover 5 230V** - 1szt
- **Centrala Q60S z wyświetlaczem cyfrowym** - 1 szt
- **Fotokomórki bezpieczeństwa RF40** - 2 szt
- **Lampa ostrzegawcza LUCE** - 1 szt
- Akcesoria montażowe
- Instrukcja w języku polskim
- Gwarancja na 24 miesiące
- Paragon/Faktura VAT

HERZ Systemy zabezpieczeń, ul.Ługi 74, 05-400 Otwock

tel. (22) 788 10 44, 797 108 180, e-mail: sklep@napedy24.pl

ZAPRASZAMY DO KONTAKTU TELEFONICZNEGO

W CELU WYBRANIA ODPOWIEDNIEJ LAMPY

NYLONOWA STALOWA

MOŻLIWY JEST RÓWNIEŻ WYBÓR LISTWY ZĘBATEJ

WYBÓR LAMPY:

DANE TECHNICZNE

DANE TECHNICZNE NAPĘDU DO BRAM PRZESUWNYCH PROTECO MOVER	
MODEL	**Mover 5**
Wersja:	230V
Układ napędowy:	listwa zębata
Wyłącznik krańcowy:	mechaniczny
Maksymalna waga bramy:	500 kg
Zasilanie:	230V ~ 50Hz
Natężenie prądu:	1.2 – 1.7 A
Moc silnika:	250 W
Kondensator:	8 µF
Ochrona termiczna:	150°C
Maksymalny ciąg:	350 N
Ochrona klasy IP:	4400,00%
Prędkość obrotów:	1400 rpm

WYBÓR LISTWY:

Czas otwarcia:	8.5 m/min
Cykl pracy:	40,00%

WYMIARY

WYMIARY NAPĘDU DO BRAM PRZESUWNYCH PROTECO MOVER

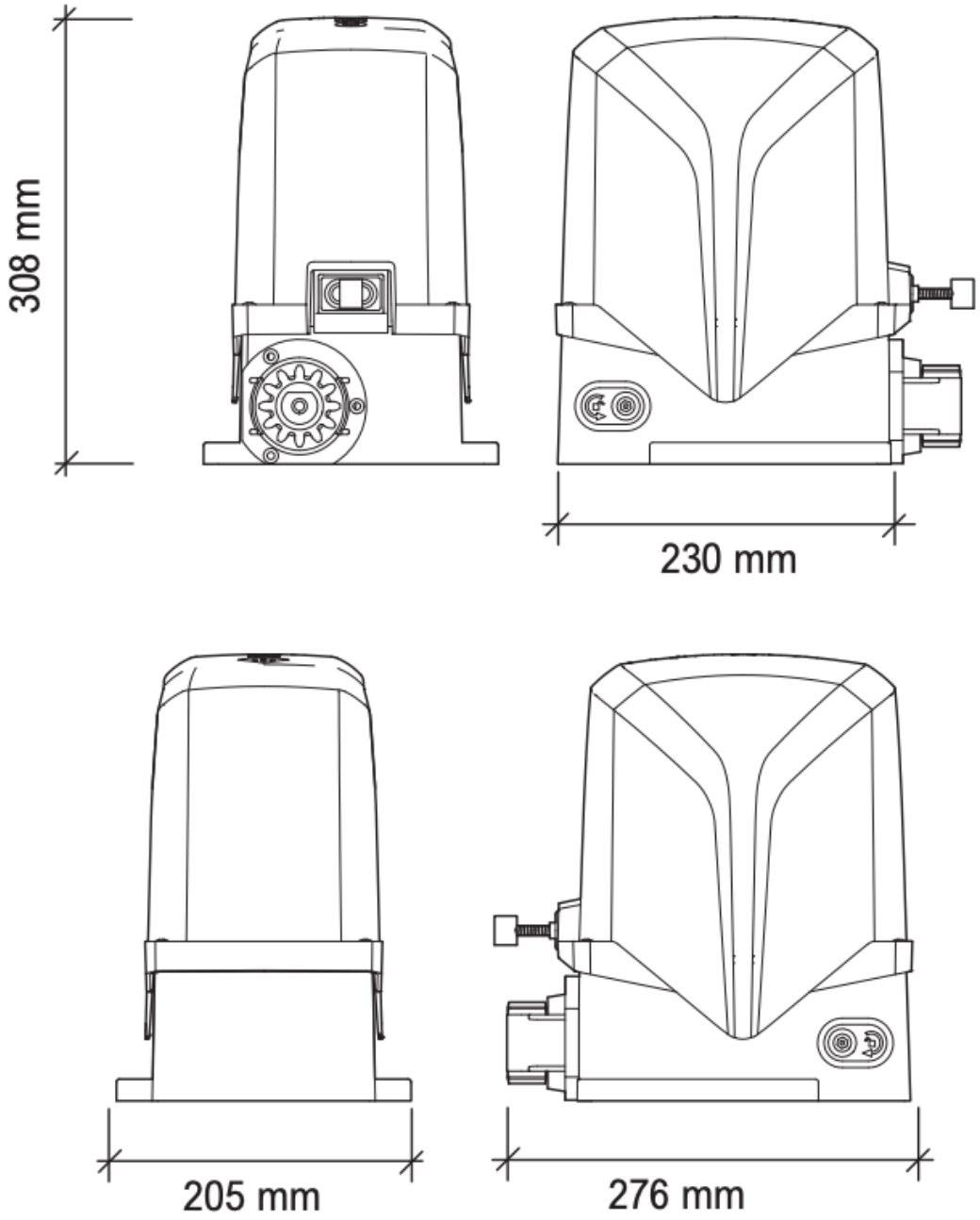

PROTECO

PROTECO – włoska technologia, której możesz zaufać

Od niemal **30 lat** z pasją i konsekwencją dostarczamy **niezawodne, bezpieczne i nowoczesne systemy automatyki do bram**, które spełniają oczekiwania zarówno instalatorów, jak i użytkowników końcowych. Jesteśmy **wyłącznym dystrybutorem automatyki do bram włoskiej marki PROTECO na terenie Polski**, co pozwala nam oferować oryginalne rozwiązania, pełne wsparcie techniczne oraz najwyższy standard obsługi.

Marka z historią i globalnym zasięgiem

Firma **PROTECO** powstała w **1971 roku** we Włoszech i od ponad pięciu dekad konsekwentnie rozwija technologie automatyki do bram. Dziś jej produkty są obecne w **kilkudziesięciu krajach na całym świecie**, stanowiąc synonim trwałości, innowacyjności i precyzji wykonania. To efekt wieloletniego doświadczenia, stałych inwestycji w rozwój oraz rygorystycznej kontroli jakości.

Sprawdzone rozwiązania i pewność wyboru

Lata współpracy z producentami i instalatorami pozwoliły nam **wyselekcjonować niezawodne komponenty**, które sprawdzają się w codziennym użytkowaniu – zarówno w zastosowaniach prywatnych, jak i przemysłowych. Oferowane przez nas urządzenia spełniają najwyższe standardy bezpieczeństwa, posiadają certyfikaty **CE, TÜV** oraz są w pełni zgodne z **normami Unii Europejskiej**.

Na wszystkie produkty udzielamy **2-letniej gwarancji** z możliwością jej **przedłużenia aż do 4 lat**, co dodatkowo potwierdza ich jakość i trwałość.

Kompleksowa oferta i wsparcie na każdym etapie

Naszą siłą jest **szeroka oferta automatyki do bram** w połączeniu z atrakcyjnymi cenami i fachowym doradztwem. Do dyspozycji klientów pozostaje **wyspecjalizowany zespół**, który zapewnia pomoc zarówno na etapie wyboru urządzeń, jak i ich konfiguracji, montażu oraz późniejszej eksploatacji.

Dlaczego warto wybrać PROTECO z nami?

Oferujemy:

- **niezawodne i sprawdzone produkty**,
- **szybką realizację zamówień**,
- **profesjonalny serwis i wsparcie techniczne**,
- **pomoc w doborze i konfiguracji sprzętu**,
- **sprzedaż wysyłkową na terenie całej Polski**,
- **miłą i kompetentną obsługę klienta**.

Z przyjemnością odpowiemy na wszystkie pytania i pomożemy dobrać rozwiązanie idealnie dopasowane do Państwa potrzeb. **PROTECO** to automatyka, na której można polegać – dziś i przez długie lata.

HERZ Systemy zabezpieczeń, ul.Ługi 74, 05-400 Otwock

tel. (22) 788 10 44, 797 108 180, e-mail: sklep@napedy24.pl

MONTAŻ

Autoryzowany instalator systemów PROTECO zapewnia fachowy i bezpieczny montaż oferowanych urządzeń.

Realizujemy instalacje takich rozwiązań jak: automatyka do bram skrzydłowych, napędy do bram przesuwnych, siłowniki do bram garażowych oraz szlabany parkingowe.

W celu uzyskania szczegółowych informacji dotyczących montażu i oferty, zapraszamy do kontaktu z biurem handlowym PPHU HERZ.
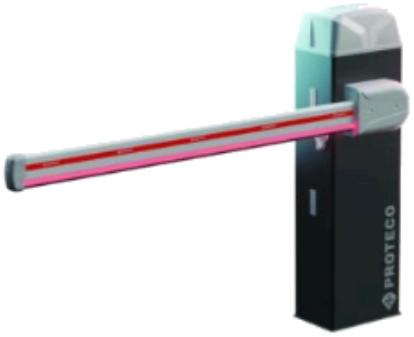
tel. +48 797108180