HERZ Systemy zabezpieczeń, ul.Ługi 74, 05-400 Otwock

tel. (22) 788 10 44, 797 108 180, e-mail: sklep@napedy24.pl

Dane aktualne na dzień: 22-10-2026 07:07

Link do produktu: https://napedy24.pl/zestaw-automatyki-do-bram-skrzydlowych-proteco-leader-514-230v-3-5-m-250-kg-p-828.html

Zestaw automatyki do bram skrzydłowych PROTECO Leader 5/14 230V 3,5 m 250 kg

Cena	**3 267,19 zł**
DOSTĘPNOŚĆ	**dostępny**
CZAS WYSYŁKI	**2-3 dni**
NUMER KATALOGOWY	**(828)**
KOD PRODUCENTA	**Leader 5/14**
PRODUCENT	**PROTECO**
PRODUCENT	**PROTECO**
KOMPLETACJA	**ZESTAW**
WAGA BRAMY	**250 kg**
SZEROKOŚĆ SKRZYDŁA	**3,5m**
PRĘDKOŚĆ OTWIERANIA	**NORMALNA**
WYŁĄCZNIK KRAŃCOWY	**MECHANICZNY**
ZASILANIE SILNIKA	**230V**

OPIS PRODUKTU

ZESTAW AUTOMATYKI DO BRAM SKRZYDŁOWYCH PROTECO Leader 5/14 230V

PROTECO LEADER – siła, która pracuje w ciszy

Siłownik elektromechaniczny **PROTECO LEADER** to połączenie elegancji, niezawodności i imponującej mocy. Zaprojektowany z myślą o bramach skrzydłowych, doskonale odnajduje się zarówno w nowoczesnych posesjach prywatnych, jak i w wymagających instalacjach przemysłowych czy osiedlach mieszkaniowych.

Solidna konstrukcja oparta na **aluminiowej obudowie**, **tubie ze stali nierdzewnej** oraz **wytrzymałej przekładni z brązu**gwarantuje długą żywotność i bezawaryjną pracę przez lata. LEADER działa **cicho, płynnie i niezwykle precyzyjnie**, nawet przy intensywnym użytkowaniu.

Dostępność trzech wersji (LEADER 3, 4 i 5) pozwala idealnie dopasować napęd do długości i wagi skrzydeł – od lekkich po solidne, masywne bramy. To rozwiązanie stworzone także do **miejsc o ograniczonej przestrzeni**, gdzie liczy się każdy centymetr.

Dodatkowym atutem jest **bezpieczny system awaryjnego odblokowania**, chroniony zaszyfrowanym kluczem, który zapewnia komfort i spokój użytkowania w każdej sytuacji.

PROTECO LEADER – gdy liczy się siła, niezawodność i styl.

HERZ Systemy zabezpieczeń, ul.Ługi 74, 05-400 Otwock

tel. (22) 788 10 44, 797 108 180, e-mail: sklep@napedy24.pl

Specyfikacja modeli:

- **LEADER 3** – 230V | do 2,0 m | max 350 kg
- **LEADER 4** – 230V | do 2,75 m | max 350 kg
- **LEADER 5** – 230V | do 3,5 m | max 250 kg

W skład zestawu wchodzą:

- **Siłownik PROTECO Leader 5/14 230V** - 2szt
- **Centrala Q60A z wyświetlaczem cyfrowym** - 1 szt
- **Odbiornik radiowy eLR1H2 z kodem zmiennym - 2 kanałowy** - 1 szt
- **Pilot 2K433 2 kanałowy (kolor szary, kod zmienny Keeloq)** - 2 szt
- **Fotokomórki bezpieczeństwa RF40** - 2 szt
- **Lampa ostrzegawcza LUCE** - 1 szt
- Akcesoria montażowe
- Instrukcja w języku polskim
- Gwarancja na 24 miesiące
- Paragon/Faktura VAT

ZAPRASZAMY DO KONTAKTU TELEFONICZNEGO

W CELU WYBRANIA ODPOWIEDNIEJ LAMPY

DANE TECHNICZNE

DANE TECHNICZNE NAPĘDU DO BRAM SKRZYDŁOWYCH PROTECO LEADER	
Model	**Leader 5/14**
Wersja:	230V
Zasilanie:	230V ~ 50 Hz
Natężenie prądu:	1.7 A

WYBÓR LAMPY:

Moc silnika:	280 W

Kondensator:	8 µF
Ochrona termiczna:	150°C
Maksymalny ciąg:	2800 N
Ochrona klasy IP:	44
Prędkość obrotów:	1400 rpm
Maksymalny kąt otwarcia:	110° deg
Czas otwarcia 90°:	27″
Maksymalna waga skrzydła:	250 kg
Maksymalna długość skrzydła:	3.5 m
Cykl pracy:	40,00%

WYMIARY

WYMIARY SIŁOWNIKA PROTECO Leader 5/14

DIMENSIONS - **RETREATED POSITION**

LEADER 3 = 620
LEADER 4 = 720
LEADER 5 = 820

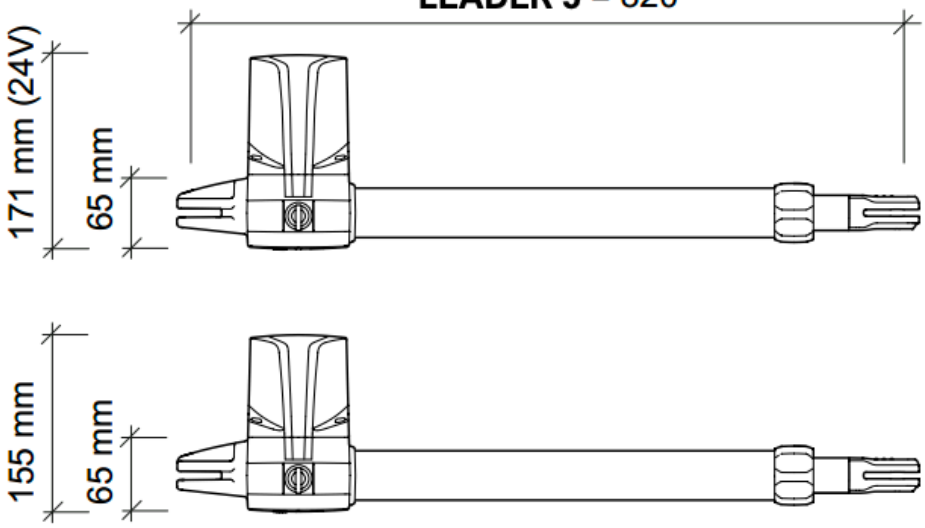

DIMENSIONS - **EXTENDED POSITION**

LEADER 3 = 940
LEADER 4 = 1140
LEADER 5 = 1340

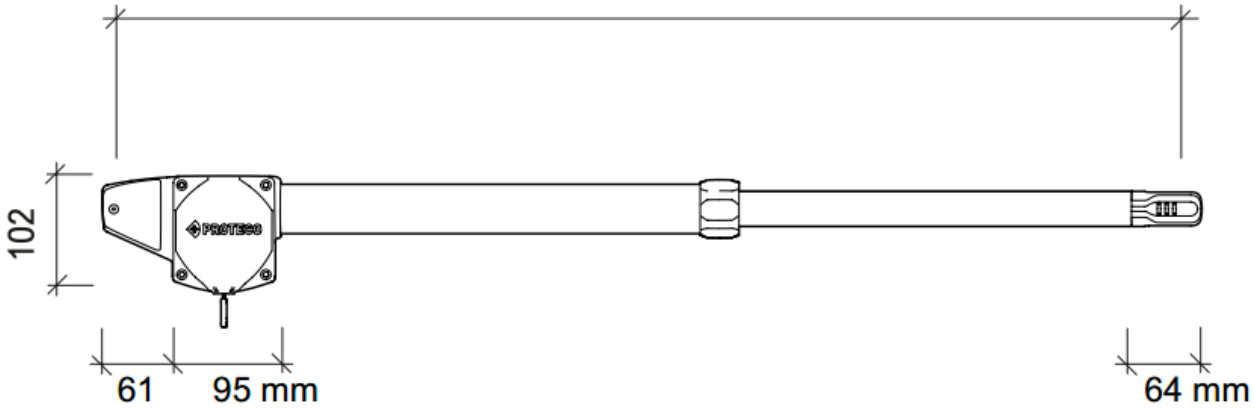

PROTECO

PROTECO – włoska technologia, której możesz zaufać

Od niemal **30 lat** z pasją i konsekwencją dostarczamy **niezawodne, bezpieczne i nowoczesne systemy automatyki do bram**, które spełniają oczekiwania zarówno instalatorów, jak i użytkowników końcowych. Jesteśmy **wyłącznym dystrybutorem automatyki do bram włoskiej marki PROTECO na terenie Polski**, co pozwala nam oferować oryginalne rozwiązania, pełne wsparcie techniczne oraz najwyższy standard obsługi.

Marka z historią i globalnym zasięgiem

Firma **PROTECO** powstała w **1971 roku** we Włoszech i od ponad pięciu dekad konsekwentnie rozwija technologie automatyki do bram. Dziś jej produkty są obecne w **kilkudziesięciu krajach na całym świecie**, stanowiąc synonim trwałości, innowacyjności i precyzji wykonania. To efekt wieloletniego doświadczenia, stałych inwestycji w rozwój oraz rygorystycznej kontroli jakości.

Sprawdzone rozwiązania i pewność wyboru

Lata współpracy z producentami i instalatorami pozwoliły nam **wyselekcjonować niezawodne komponenty**, które sprawdzają się w codziennym użytkowaniu – zarówno w zastosowaniach prywatnych, jak i przemysłowych. Oferowane przez nas urządzenia spełniają najwyższe standardy bezpieczeństwa, posiadają certyfikaty **CE, TÜV** oraz są w pełni zgodne z **normami Unii Europejskiej**.

Na wszystkie produkty udzielamy **2-letniej gwarancji** z możliwością jej **przedłużenia aż do 4 lat**, co dodatkowo potwierdza ich jakość i trwałość.

Kompleksowa oferta i wsparcie na każdym etapie

Naszą siłą jest **szeroka oferta automatyki do bram** w połączeniu z atrakcyjnymi cenami i fachowym doradztwem. Do dyspozycji klientów pozostaje **wyspecjalizowany zespół**, który zapewnia pomoc zarówno na etapie wyboru urządzeń, jak i ich konfiguracji, montażu oraz późniejszej eksploatacji.

Dlaczego warto wybrać PROTECO z nami?

Oferujemy:

- **niezawodne i sprawdzone produkty**,
- **szybką realizację zamówień**,
- **profesjonalny serwis i wsparcie techniczne**,
- **pomoc w doborze i konfiguracji sprzętu**,
- **sprzedaż wysyłkową na terenie całej Polski**,
- **miłą i kompetentną obsługę klienta**.

Z przyjemnością odpowiemy na wszystkie pytania i pomożemy dobrać rozwiązanie idealnie dopasowane do Państwa potrzeb. **PROTECO** to automatyka, na której można polegać – dziś i przez długie lata.

MONTAŻ

Autoryzowany instalator systemów PROTECO zapewnia fachowy i bezpieczny montaż oferowanych urządzeń.

Realizujemy instalacje takich rozwiązań jak: automatyka do bram skrzydłowych, napędy do bram przesuwnych, siłowniki do bram garażowych oraz szlabany parkingowe.

W celu uzyskania szczegółowych informacji dotyczących montażu i oferty, zapraszamy do kontaktu z biurem handlowym PPHU HERZ.

tel. +48 797108180

HERZ Systemy zabezpieczeń, ul.Ługi 74, 05-400 Otwock

tel. (22) 788 10 44, 797 108 180, e-mail: sklep@napedy24.pl
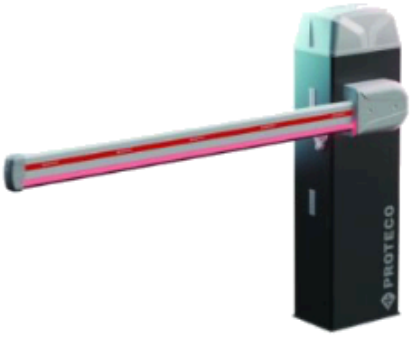
PROTECO®