HERZ Systemy zabezpieczeń, ul.Ługi 74, 05-400 Otwock

tel. (22) 788 10 44, 797 108 180, e-mail: sklep@napedy24.pl

Dane aktualne na dzień: 22-10-2026 08:05

Link do produktu: https://napedy24.pl/zestaw-blokady-parkingowej-na-stanowisko-dla-jednego-samochodu-came-unip-unipark-24v-p-11893.html

Zestaw blokady parkingowej na stanowisko dla jednego samochodu CAME UNIP UNIPARK 24V

Cena	**1 899,00 zł**
DOSTĘPNOŚĆ	Zapytaj o dostępność !
CZAS WYSYŁKI	**zapytaj o termin wysyłki**
NUMER KATALOGOWY	**(11893)**
KOD PRODUCENTA	**UNIPARKx1**
PRODUCENT	**CAME**
PRODUCENT	**CAME**
KOMPLETACJA	**SIŁOWNIK**
PRĘDKOŚĆ OTWIERANIA	**NORMALNA**
ZASILANIE SILNIKA	**24V**

OPIS PRODUKTU

Zestaw blokady parkingowej na stanowisko dla jednego samochodu CAME UNIP UNIPARK 24V

Automatyczne zapory parkingowe UNIPARK służą do rezerwacji pojedynczych miejsc parkingowych, zapewniając szybkie, bezpieczne i wygodne rozwiązanie w zarządzaniu przestrzenią parkingową. Dzięki siłownikowi UNIPARK, zapora może zostać łatwo i szybko odblokowana lub zablokowana przy pomocy pilota, co sprawia, że system jest idealny do użytku w budynkach prywatnych, publicznych i przemysłowych.

W skład zestawu wchodzą:

- **Siłownik UNIP 24V - 1 szt.**

Elektromechaniczny siłownik 24V, samoblokujący, o mocy 20W i czasie otwarcia 10 s.

Moc maksymalna: 20 W

Czas otwarcia: 10 s

Cykl pracy: 50%

Zasilanie silnika: 24 V DC

Pobór prądu: 1,7 A maks.

Temperatura pracy: od -20°C do +55°C

- **Mała zapora ARK1 - 1 szt.**

Zapora o szerokości 350 mm, przeznaczona do blokowania indywidualnych miejsc parkingowych.

- **Centrala sterująca 801QA-0030 ZL22 - 1 szt.**

Steruje pracą siłownika oraz zaporą, zapewniając synchronizację z pilotem i wykrywanie przeszkód.

Możliwość podłączenia do 4 zapór w jednej centrali (po zastosowaniu kart LM22).

- **Karta częstotliwości AF43S - 1 szt**

Karta umożliwiająca komunikację z centralą sterującą.

- **Pilot 2-kanałowy SPACE SP2 (433,92 MHz) - 1 szt.**

Pilot z **kodem zmiennym** (kod zmieniający się przy każdym użyciu) to technologia, która znacząco zwiększa **bezpieczeństwo** w systemach automatycznego sterowania, takich jak zapory parkingowe.

- Instrukcja instalacji, użytkowania i konserwacji

Zawiera szczegółowe informacje dotyczące montażu i eksploatacji systemu.

- Karta gwarancyjna (24 m-ce)

Gwarancja obejmująca 24 miesiące użytkowania.

Dodatkowe funkcje i zalety:

Samokodowanie – pomiędzy nadajnikiem (pilotem) a odbiornikiem (centrala), co eliminuje potrzebę ręcznego ustawiania częstotliwości.

Amperometryczne wykrywanie przeszkód – system wykrywa przeszkody w trakcie otwierania lub zamykania zapory, a następnie zatrzymuje ruch, zwiększając bezpieczeństwo.

Zatrzymanie ruchu po wykryciu przeszkody – automatyczne zatrzymanie pracy siłownika w przypadku wykrycia przeszkody.

Łatwy montaż – system zapory UNIPARK jest zaprojektowany do szybkiego montażu na płaskiej powierzchni, co ułatwia instalację.

Dodatkowe opcje:

Wersja z ramieniem ARK2 – opcjonalnie dostępna wersja z szerszym ramieniem, które pozwala na zwiększenie powierzchni zarezerwowanego miejsca parkingowego.

Zastosowanie:

Zapora UNIPARK jest odpowiednia do użytku w różnorodnych obiektach:

Prywatne garaże – idealne do zastosowania na osiedlach mieszkalnych, w garażach prywatnych i osiedlowych.

Obiekty publiczne – stosowane w miejscach publicznych, takich jak biurowce, hotele, czy centra handlowe.

Obiekty przemysłowe – doskonałe rozwiązanie do przestrzeni parkingowych w strefach przemysłowych lub produkcyjnych.

Specyfikacja techniczna napędu UNIP:

Stopień zabezpieczenia: IP54

Zasilanie: 230 V 50/60 Hz

Zasilanie silnika: 24 V DC

Moc maksymalna: 20 W

Pobór prądu: 1,7 A maks.

Cykl pracy: 50%

Czas otwarcia: 10 s

Temperatura pracy: -20°C do +55°C

Zapora CAME UNIPARK to solidne i niezawodne rozwiązanie do automatycznego blokowania pojedynczego miejsca parkingowego, zapewniające wygodę, bezpieczeństwo i długowieczność systemu.

DANE TECHNICZNE

DANE TECHNICZNE	
Typ	UNIP + ARK1/ARK2
Stopień zabezpieczenia	IP54
Zasilanie	230 V 50/60 Hz
Zasilanie silnika	24 V D.C.
Moc maksymalna silnika	20 W
Pobór prądu silnika	1,7 A maks.
Cykl pracy	50%
Czas otwarcia	10 s
Temperatura pracy	-20°C min. +55°C maks.
Kolor	RAL 1024

WYMIARY INSTALACYJNE

WYMIARY ZEWNĘTRZNE

UNIP + ARK1

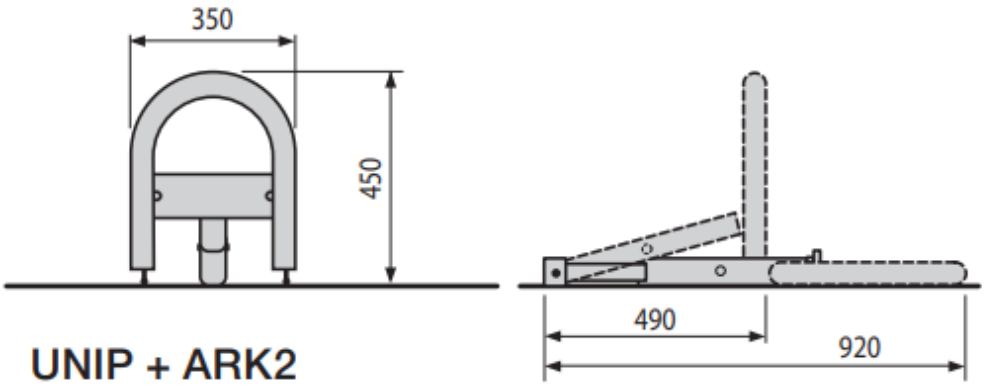

UNIP + ARK2

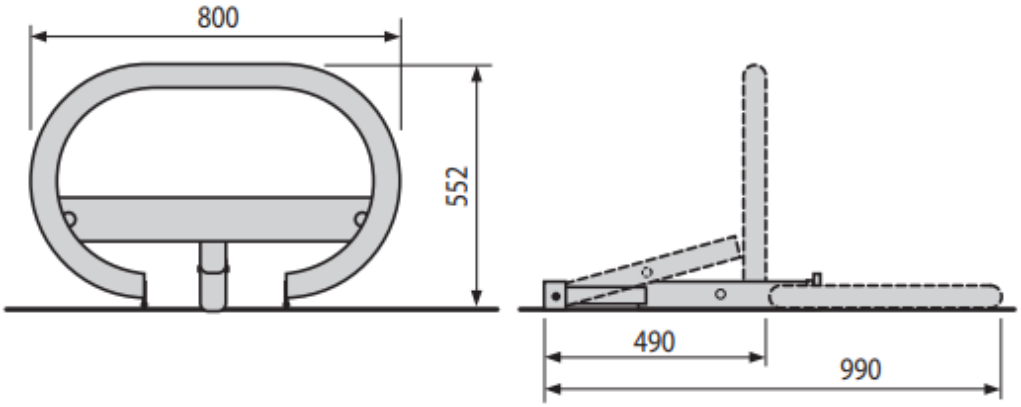

MONTAŻ

Istnieje możliwość montażu urządzania przez profesjonalnego instalatora produktów **CAME**.

W przypadku chęci poznania szczegółów montażu prosimy o kontakt z naszym biurem handlowym:

tel. +48 797108180

CAME

W ofercie CAME znaleźć można m.in. napędy do bram i drzwi, szlabany, słupki automatyczne, zestawy domofonowe audio i video, systemy kontroli dostępu, bramki obrotowe, napędy do rolet, markiz i okiennic, systemy alarmowe antywłamaniowe, a także zintegrowane systemy do kontroli całej automatyki w domu i nie tylko. Najwięcej korzyści przyniesie rodzinie czy firmie zastosowanie rozwiązań jednego producenta – to nie tylko gwarancja niezawodności i doskonałej kompatybilności, ale też pewność oszczędności oraz sprawnej instalacji. Urządzenia firmy CAME to sprawdzone rozwiązania, dzięki któremu codzienne funkcjonowanie staje się prostsze, przyjemniejsze i przede

wszystkim bezpieczniejsze.

CAME

CAME – Inteligentna automatyka dla Twojego domu i firmy

W świecie, gdzie liczy się **komfort, bezpieczeństwo i oszczędność czasu**, automatyka staje się nieodłącznym elementem nowoczesnego stylu życia. Dlatego warto postawić na **rozwiązania, które po prostu działają – zawsze i wszędzie**. Postaw na **CAME** – lidera w dziedzinie automatyki, który od ponad 45 lat tworzy technologie usprawniające codzienne funkcjonowanie tysięcy rodzin i firm na całym świecie.

Dlaczego CAME? Bo niezawodność to standard, nie opcja

Od **napędów do bram skrzydłowych i przesuwnych**, przez **szlabany, słupki automatyczne, domofony audio i wideo**, aż po **systemy alarmowe i inteligentne sterowanie całym domem** – **CAME** oferuje kompletne rozwiązania, które można łatwo zintegrować w jednym spójnym systemie. To automatyka, która **dostosowuje się do Twoich potrzeb**, a nie odwrotnie.

Dom, który myśli za Ciebie. Biuro, które zarządza się samo

Z CAME Twój dom może stać się **inteligentną przestrzenią**, która wita Cię po powrocie, otwiera bramę, włącza oświetlenie i pilnuje bezpieczeństwa Twoich bliskich – bez konieczności Twojej ingerencji. A jeśli prowadzisz firmę, zadbaj o **profesjonalny system kontroli dostępu, zarządzanie parkingiem czy zabezpieczenia antywłamaniowe** – wszystko od jednego producenta.

Kompatybilność. Prostota. Spokój.

Korzystając z pełnej oferty CAME, masz pewność, że wszystkie elementy będą ze sobą idealnie współpracować. To nie tylko **oszczędność czasu i pieniędzy przy instalacji**, ale też **maksymalna wydajność i minimalne ryzyko awarii**. Jeden dostawca = jedna gwarancja jakości.

Nie czekaj na przyszłość. Wprowadź ją dziś z CAME

Wybierz **CAME**, jeśli zależy Ci na rozwiązaniach, które **wyprzedzają oczekiwania**. Niezależnie od tego, czy budujesz dom marzeń, modernizujesz biuro czy zarządzasz dużą inwestycją – **CAME ma dla Ciebie rozwiązanie**, które uczyni codzienne życie **prostsze, bezpieczniejsze i bardziej komfortowe**.

CAME – Technologia, która myśli o Tobie.