HERZ Systemy zabezpieczeń, ul.Ługi 74, 05-400 Otwock

tel. (22) 788 10 44, 797 108 180, e-mail: sklep@napedy24.pl

Dane aktualne na dzień: 22-10-2026 05:45

Link do produktu: https://napedy24.pl/zestaw-came-ats-long-ats50ags-do-bram-skrzydlowych-do-5m-2piloty-p-8538.html

ZESTAW CAME ATS LONG ATS50AGS do bram skrzydłowych do 5m 2piloty

DOSTĘPNOŚĆ	**PRODUKT WYCOFANY - zapytaj o zamiennik**
KOD PRODUCENTA	**ZESTAW ATS LONG 2piloty**
PRODUCENT	**CAME**
KOMPLETACJA	**ZESTAW**
SZEROKOŚĆ SKRZYDŁA	**5,0m**
PRĘDKOŚĆ OTWIERANIA	**NORMALNA**
WYŁĄCZNIK KRAŃCOWY	**MECHANICZNY**
ZASILANIE SILNIKA	**230V**

OPIS PRODUKTU

ZESTAW CAME ATS LONG ATS50AGS do bram skrzydłowych do 5m 2piloty

230 V A.C. - 250 W samoblokujący siłownik elektromechaniczny.
Czas otwarcia 20 s do 90°.
Maksymalna długość jednego skrzydła 5 m.
Wbudowane wyłączniki krańcowe na otwieranie i zamykanie.

ATS
Solidny i wytrzymały.
ATS to uniwersalne rozwiązanie, przeznaczone zarówno do zastosowań domowych, jak i przemysłowych. Ten wszechstronny napęd jest w stanie zautomatyzować dowolny rodzaj bramy skrzydłowej.

Dzięki osiowo umieszczonemu silnikowi ma **smukły i elegancki kształt.** Ponadto przekładnia stożkowa gwarantuje **płynną i cichą pracę.**

Teleskopowe, stalowe ramię chronione jest aluminiową obudową zapewniającą odporność na czynniki atmosferyczne. Górną i dolną metalową pokrywę można łatwo otworzyć w celu **łatwej i szybkiej konserwacji.**

W skład zestawu wchodzi:

- 2x ATS50AGS 230 V siłownik
- ZF1N Centrala sterująca
- AF43S Karta częstotliwości
- 2x pilot 4-kanałowy CAME **TOPD4RBS**
- DIR10 Fotokomórki

- Akcesoria montażowe
- Instrukcja w języku polskim
- Gwarancja na 24 miesiące
- Paragon/Faktura VAT

ZAPRASZAMY DO KONTAKTU TELEFONICZNEGO

W CELU WYBRANIA ODPOWIEDNIEJ LAMPY

DANE TECHNICZNE

DANE TECHNICZNE				
Typ	ATS30AGM	ATS50AGM	ATS30DGM	ATS50DGM
Stopień zabezpieczenia	IP44			
Zasilanie	230 V 50/60 Hz			
Zasilanie silnika	230 V 50/60 Hz		24 V DC	
Pobór prądu silnika	1 A		8 A maks.	
Moc maksymalna silnika	250 W		80 W	
Cykl pracy	20/godz.		praca intensywna	
Siła ciągu	400 ÷ 3000 N			
Zabezpieczenie termiczne silnika	150°C		–	
Czas otwarcia (do 90°)	15 s	20 s	15 ÷ 30 s	
Temperatura pracy	-20°C min. +55°C maks.			

UWAGA:
Aby zapewnić skuteczne i niezawodne zamykanie oraz chronić przekładnie napędów, montowanych w bramach skrzydłowych, zawsze zaleca się zainstalowanie elektrozamka. Jeżeli skrzydła mają ponad 3 m, elektrozamek jest obowiązkowy.

ZAKRES ZASTOSOWAŃ

MODEL	ATS30AGM / ATS30DGM				
Maks. szerokość skrzydła			3 m	2,5 m	2 m
Maks. waga skrzydła			400 kg	600 kg	800 kg
MODEL	ATS50AGM / ATS50DGM				
Maks. szerokość skrzydła	5 m	4 m	3 m	2,5 m	2 m
Maks. waga skrzydła	400 kg	500 kg	600 kg	800 kg	1000 kg

WYMIARY INSTALACYJNE

WYMIARY ZEWNĘTRZNE

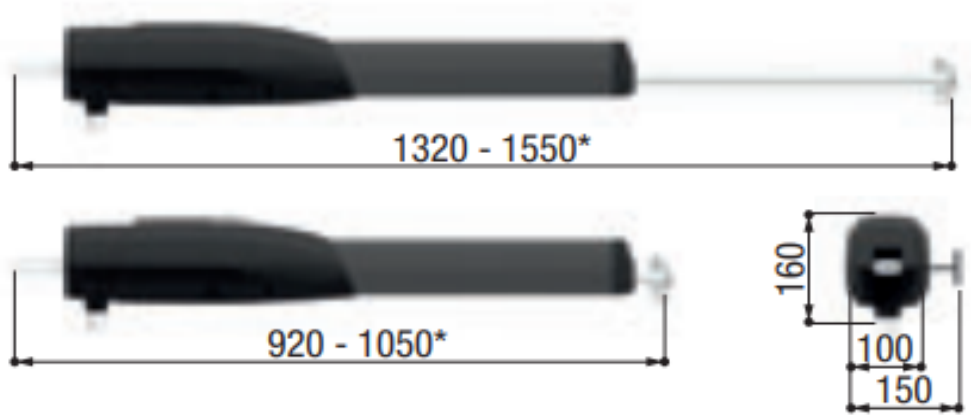

ATS30AGS, ATS50AGS - ATS30DGS*, ATS50DGS*

HERZ Systemy zabezpieczeń, ul.Ługi 74, 05-400 Otwock

tel. (22) 788 10 44, 797 108 180, e-mail: sklep@napedy24.pl

SPECYFIKACJA INSTALACJI

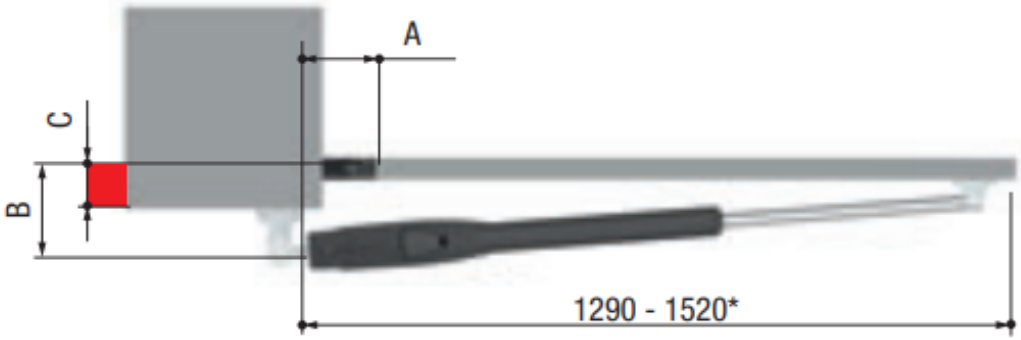

ATS30AGS, ATS50AGS - ATS30DGS*, ATS50DGS*

KĄT OTWARCIA	A MM	B MM	C MAKS. MM
ATS30AGM / ATS30DGM			
90°	130	130	50
90°	150	220	150
90°	120	270	200
120°	180	130	50
ATS50AGM / ATS50DGM			
90°	200	200	150
90°	200	270	200
120°	200	140	70

MONTAŻ

Istnieje możliwość montażu urządzania przez profesjonalnego instalatora produktów **CAME**.

W przypadku chęci poznania szczegółów montażu prosimy o kontakt z naszym biurem handlowym:

tel. +48 797108180

CAME

W ofercie CAME znaleźć można m.in. napędy do bram i drzwi, szlabany, słupki automatyczne, zestawy domofonowe audio i video, systemy kontroli dostępu, bramki obrotowe, napędy do rolet, markiz i okiennic, systemy alarmowe antywłamaniowe, a także zintegrowane systemy do kontroli całej automatyki w domu i nie tylko. Najwięcej korzyści przyniesie rodzinie czy firmie zastosowanie rozwiązań jednego producenta – to nie tylko gwarancja niezawodności i doskonałej kompatybilności, ale też pewność oszczędności oraz sprawnej instalacji. Urządzenia firmy CAME to sprawdzone rozwiązania, dzięki któremu codzienne funkcjonowanie staje się prostsze, przyjemniejsze i przede

wszystkim bezpieczniejsze.