HERZ Systemy zabezpieczeń, ul.Ługi 74, 05-400 Otwock

tel. (22) 788 10 44, 797 108 180, e-mail: sklep@napedy24.pl

Dane aktualne na dzień: 22-10-2026 05:29

Link do produktu: https://napedy24.pl/zestaw-came-ats50agm-ats-230v-long-space-do-bram-skrzydlowych-do-5-m-400-kg-p-13002.html

ZESTAW CAME ATS50AGM ATS 230V LONG SPACE do bram skrzydłowych do 5 m, 400 kg

Cena	**2 489,99 zł**
DOSTĘPNOŚĆ	**dostępny**
CZAS WYSYŁKI	**2-3 dni**
NUMER KATALOGOWY	**(13002) 001PLU0026**
KOD PRODUCENTA	**ATS 230V LONG SPACE (8K01MP-046)**
PRODUCENT	**CAME**
PRODUCENT	**CAME**
KOMPLETACJA	**ZESTAW**
SZEROKOŚĆ SKRZYDŁA	**5,0m**
CYKL PRACY	**30%**
PRĘDKOŚĆ OTWIERANIA	**NORMALNA**
WYŁĄCZNIK KRAŃCOWY	**MECHANICZNY**
ZASILANIE SILNIKA	**230V**

OPIS PRODUKTU

ZESTAW CAME ATS50AGM ATS 230V LONG SPACE DO ZAUTOMATYZOWANIA BRAMY SKRZYDŁOWEJ

Siłownik do bram skrzydłowych CAME ATS – uniwersalność, która pracuje w każdych warunkach

CAME ATS to nowoczesna automatyka do bram skrzydłowych, zaprojektowana z myślą o maksymalnej elastyczności montażu, niezawodności i wysokiej kulturze pracy. Jest to rozwiązanie, które doskonale sprawdzi się zarówno w instalacjach **rezydencyjnych**, jak i **przemysłowych**, nawet tam, gdzie warunki montażowe są wyjątkowo wymagające.

Dzięki **teleskopowej konstrukcji ramienia** napęd ATS może być instalowany na słupach o znacznej głębokości – aż do **C maks. 200 mm**. To czyni go jednym z najbardziej uniwersalnych siłowników na rynku, idealnym do modernizacji istniejących bram oraz nowych inwestycji.

Wytrzymała konstrukcja – stal i aluminium

Siłownik ATS został wykonany z **wysokiej jakości aluminium i stali**, co gwarantuje odporność na intensywną eksploatację oraz niekorzystne warunki atmosferyczne. Aluminiowa osłona ramienia teleskopowego skutecznie chroni mechanizm, zapewniając długą żywotność i niezawodność działania.

Przemyślana budowa umożliwia **łatwy dostęp serwisowy** – zarówno górna, jak i dolna metalowa pokrywa mogą być szybko otwarte, co znacząco skraca czas konserwacji.

Dwa modele – dopasowanie do każdej bramy

CAME ATS dostępny jest w **dwóch wersjach**, przeznaczonych do skrzydeł o długości:

- do **3 metrów**
- do **5 metrów**

Napęd oferowany jest w wersjach **230 V AC** oraz **24 V DC**, co pozwala idealnie dopasować system do charakteru użytkowania – od domowego po intensywne zastosowania profesjonalne.

Płynna i cicha praca

Za wyjątkową kulturę pracy odpowiada **nowoczesna przekładnia stożkowa**, która zapewnia:

- płynny ruch skrzydeł,
- funkcję spowalniania przy otwieraniu i zamykaniu,
- wyjątkowo **cichą pracę**, nawet przy intensywnym użytkowaniu.

Osiowo umieszczony silnik pozwolił na stworzenie **smukłej, zwężonej obudowy**, która doskonale wpisuje się w nowoczesną architekturę posesji.

Precyzja i bezpieczeństwo – technologia 24 V DC

Wersja z silnikiem **24 V DC** to rozwiązanie dla najbardziej wymagających użytkowników. Elektroniczny **enkoder**precyzyjnie zarządza ruchem bramy, wykrywając przeszkody i chroniąc instalację przed przeciążeniami.

Dodatkowo napęd wyposażono w **elektroniczne ograniczniki krańcowe**, które:

- eliminują zużycie elementów mechanicznych,
- pozwalają na intensywną pracę bez obciążania silnika,
- umożliwiają szybką i wygodną regulację nawet po montażu.

Zawsze gotowy do pracy

Opcjonalny **układ zasilania awaryjnego** z akumulatorami litowo-jonowymi pozwala na nieprzerwaną pracę bramy nawet w przypadku zaniku napięcia sieciowego. System automatycznie przełącza się na zasilanie bateryjne i sam dba o ich doładowanie.

W sytuacjach awaryjnych dostępna jest również funkcja **szybkiego wysprzęglania**, umożliwiająca ręczne otwarcie bramy jednym ruchem, przy użyciu ergonomicznego klucza trójkątnego.

Dlaczego warto wybrać CAME ATS?

- montaż na głębokich słupach (C maks. 200 mm),
- teleskopowe, wytrzymałe ramię,
- cicha i płynna praca,
- wersje 230 V i 24 V DC,
- enkoder i elektroniczne krańcówki,
- nowoczesne, eleganckie wzornictwo,
- idealny do zastosowań domowych i przemysłowych.

KUPUJĄC TEN ZESTAW OTRZYMUJESZ:

- **CAME ATS50AGM 801MP-0150** - siłownik teleskopowy 230VAC do bram skrzydłowych o długości skrzydła max. 5 m i masie 400 kg. Wyłączniki krańcowe [IP67] na otwarcie i zamknięcie. - **2 szt.**
- **CAME ZF1N** - centrala sterująca - **1 szt.**
- **CAME DIR10** - fotokomórki - **1 komplet.**
- **CAME AF43SP** - karta radiowa - **1 szt.**
- **CAME SP2** - pilot dwukanałowy - **1 szt.**
- Akcesoria montażowe
- Instrukcja w języku polskim
- Gwarancja na 24 miesiące
- Paragon / Faktura VAT

WYMIANA:

Produkt posiada dodatkowe opcje:

PILOT: 1 SZT , 2 SZT (+ 85,99 zł), 3 SZT (+ 171,98 zł)
LAMPA OSTRZEGAWCZA: BEZ LAMPY , KLED (+ 93,99 zł), KWADRAT (+ 119,99 zł), POMENA (+ 109,99 zł)
ODBOJE: BEZ ODBOJÓW , 1 SZT BOCZNY (+ 30,00 zł), 2 SZT BOCZNY (+ 60,00 zł), ŚRODKOWY (+ 30,00 zł), 2 SZT BOCZNE + ŚRODKOWY (+ 90,00 zł)

DANE TECHNICZNE

DANE TECHNICZNE SIŁOWNIKA CAME ATS				
Typ	**ATS30AGM 801MP-0120**	**ATS50AGM 801MP-0150**	**ATS30DGM 801MP-0130**	**ATS50DGM 801MP-0140**
Stopień zabezpieczenia	IP44			
Zasilanie	230 V 50/60 Hz			

WYBÓR LAMPY:

Zasilanie silnika		230 V 50/60 Hz		24 V DC	
Pobór prądu silnika		1 A		8 A maks.	
Moc maksymalna silnika		250 W		80 W	
Cykl pracy		20/godz.		praca intensywna	
Siła ciągu			400 ÷ 3000 N		
Zabezpieczenie termiczne silnika		150°C			
Czas otwarcia (do 90°)	15 s		20 s	15 ÷ 30 s	
Temperatura pracy			-20°C min. +55°C maks.		
ZAKRES ZASTOSOWAŃ SIŁOWNIKA CAME ATS					
MODEL			**ATS30AGM / ATS30DGM**		
Maks. szerokość skrzydła			3 m	2,5 m	2 m
Maks. waga skrzydła			400 kg	600 kg	800 kg
MODEL			**ATS50AGM / ATS50DGM**		
Maks. szerokość skrzydła	5 m	4 m	3 m	2,5 m	2 m
Maks. waga skrzydła	400 kg	500 kg	600 kg	800 kg	1000 kg

WYMIARY

WYMIARY SIŁOWNIKA BRAM SKRZYDŁOWYCH ATS AGM DGM

HERZ Systemy zabezpieczeń, ul.Ługi 74, 05-400 Otwock

tel. (22) 788 10 44, 797 108 180, e-mail: sklep@napedy24.pl

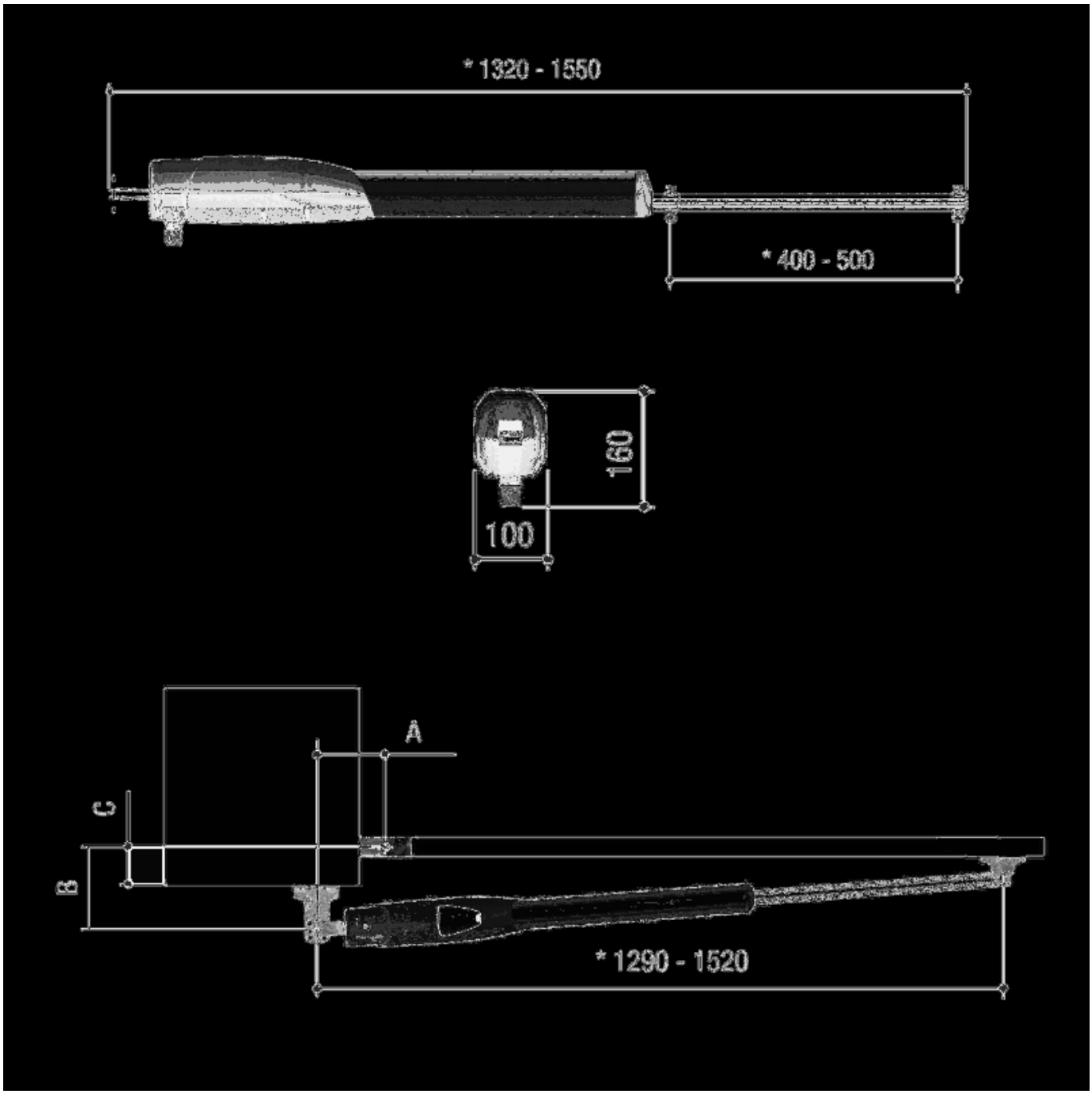

Model	Kąt otwarcia	A [mm]	B [mm]	C maks. [mm]
ATS30AGM / ATS30DGM	90°	130	130	50
ATS30AGM / ATS30DGM	90°	150	220	150
ATS30AGM / ATS30DGM	90°	120	270	200
ATS30AGM / ATS30DGM	120°	180	130	50
ATS50AGM / ATS50DGM	90°	200	200	150
ATS50AGM / ATS50DGM	90°	200	270	200
ATS50AGM / ATS50DGM	120°	200	140	70

CAME

CAME – Inteligentna automatyka dla Twojego domu i firmy

W świecie, gdzie liczy się **komfort, bezpieczeństwo i oszczędność czasu**, automatyka staje się nieodłącznym elementem nowoczesnego stylu życia. Dlatego warto postawić na **rozwiązania, które po prostu działają – zawsze i wszędzie**. Postaw na **CAME** – lidera w dziedzinie automatyki, który od ponad 45 lat tworzy technologie usprawniające codzienne funkcjonowanie tysięcy rodzin i firm na całym świecie.

Dlaczego CAME? Bo niezawodność to standard, nie opcja

Od **napędów do bram skrzydłowych i przesuwnych**, przez **szlabany, słupki automatyczne, domofony audio i wideo**, aż po **systemy alarmowe i inteligentne sterowanie całym domem** – **CAME** oferuje kompletne rozwiązania, które można łatwo zintegrować w jednym spójnym systemie. To automatyka, która **dostosowuje się do Twoich potrzeb**, a nie odwrotnie.

Dom, który myśli za Ciebie. Biuro, które zarządza się samo

Z CAME Twój dom może stać się **inteligentną przestrzenią**, która wita Cię po powrocie, otwiera bramę, włącza oświetlenie i pilnuje bezpieczeństwa Twoich bliskich – bez konieczności Twojej ingerencji. A jeśli prowadzisz firmę, zadbaj o **profesjonalny system kontroli dostępu, zarządzanie parkingiem czy zabezpieczenia antywłamaniowe** – wszystko od jednego producenta.

Kompatybilność. Prostota. Spokój.

Korzystając z pełnej oferty CAME, masz pewność, że wszystkie elementy będą ze sobą idealnie współpracować. To nie tylko **oszczędność czasu i pieniędzy przy instalacji**, ale też **maksymalna wydajność i minimalne ryzyko awarii**. Jeden dostawca = jedna gwarancja jakości.

Nie czekaj na przyszłość. Wprowadź ją dziś z CAME

Wybierz **CAME**, jeśli zależy Ci na rozwiązaniach, które **wyprzedzają oczekiwania**. Niezależnie od tego, czy budujesz dom marzeń, modernizujesz biuro czy zarządzasz dużą inwestycją – **CAME ma dla Ciebie rozwiązanie**, które uczyni codzienne życie **prostsze, bezpieczniejsze i bardziej komfortowe**.

CAME – Technologia, która myśli o Tobie.