HERZ Systemy zabezpieczeń, ul.Ługi 74, 05-400 Otwock

tel. (22) 788 10 44, 797 108 180, e-mail: sklep@napedy24.pl

Dane aktualne na dzień: 22-10-2026 11:20

Link do produktu: https://napedy24.pl/zestaw-do-bram-garazowych-bft-botticelli-bt-a-650-szyna-lancuch-2900-p-12214.html

Zestaw do bram garażowych BFT BOTTICELLI BT A 650 + SZYNA ŁAŃCUCH 2900

DOSTĘPNOŚĆ	**dostępny**
CZAS WYSYŁKI	**2-3 dni**
NUMER KATALOGOWY	**P915211 00002 (2601281)**
KOD PRODUCENTA	**BFT BOTTICELLI BT A 650 BIN 2900 (KIT)**
PRODUCENT	**BFT**
KOMPLETACJA	**ZESTAW**
POWIERZCHNIA BRAMY	**do 10m2**
CYKL PRACY	**UŻYCIE INTENSYWNE**
PRĘDKOŚĆ OTWIERANIA	**NORMALNA**
ENKODER	**TAK**
WYŁĄCZNIK KRAŃCOWY	**MECHANICZNY**
ZASILANIE SILNIKA	**24V**

OPIS PRODUKTU

Napęd do bram garażowych BFT BOTTICELLI BT A 650

Napęd 24 V do bram garażowych segmentowych o sile uciągu 60 kg do pracy intensywnej.
Maksymalna powierzchnia drzwi/bramy do 10 m².
Prędkość otwierania 240mm / s.
D-Track.

Szybkie i mocne silniki: szybkie otwieranie w celu zminimalizowania czasu oczekiwania i intensywnej eksploatacji automatyki do wszystkich rodzajów zastosowań

Ulepszona i szybka instalacja mechaniczna: nawet przez jedną osobę dzięki nowej, szybkiej procedurze Autoset

Enkoder i unikalny system zarządzania siłą ciągu D-Track: dla bezpiecznej instalacji w każdych warunkach

Napędy elektromechaniczne z silnikiem 24V z Enkoderem do pracy Intensywnej (BOTTICELLI 650, 850) i bardzo intensywnej (BOTTICELLI 1250), przeznaczone do automatyzacji segmentowych bram garażowych. Nadają się do montażu w dowolnym kontekście, dzięki szerokiej gamie szyn prowadzących dostępnych w różnych długościach. Centrala sterująca VENERE BT A z wyświetlaczem, portem komunikacyjnym U-Link i wbudowanym

2-kanałowym(650) lub 4-kanałowym(850, 1250) odbiornikiem CLONIX64.

W skład zestawu wchodzą:

- głowica napędu **BFT BOTTICELLI BT A 650** P915211 00002 (2601281)
- szyna prowadząca **BFT BIN 650-850 ŁAŃCUCH 2900** P115036 00001 (2601284)
- pilot **BFT MITTO COOL C4 - 4-kanałowy** D112318 (2614120)
- Akcesoria montażowe
- Instrukcja w języku polskim
- Gwarancja na 24 miesiące
- Paragon/Faktura VAT

ZAPRASZAMY DO KONTAKTU TELEFONICZNEGO

W CELU WYBRANIA ODPOWIEDNIEJ LAMPY

DANE TECHNICZNE

SPECYFIKACJA TECHNICZNA SIŁOWNIKA BFT BOTTICELLI BT A:

DANE TECHNICZNE SIŁOWNIKA BFT BOTTICELLI BT A			
Model	**BOTTICELLI BT A 650**	**BOTTICELLI BT A 850**	**BOTTICELLI BT A 1250**
Centrala sterująca	VENERE BT A ETD	VENERE BT A DIS	VENERE BT A DIS
Napięcie znamionowe	24 volt	24 volt	24 volt
Moc silnika	200 W	200 W	236 W
Zużycie w stanie czuwania	6,7 W	6,7 W	8,5 W
Sita trakcyjna i sita ciągu	650 N	850 N	1250 N
Liczba dziennych ruchów pod kątem 60°	50	50	100
Powierzchnia bramy	10 m²	13 m²	16 m²
Maks. szybkość otwierania (szyna tańcuchowa)	210 mm/s	210 mm/s	190 mm/s
Maks. szybkość otwierania (szyna pasowa)	240 mm/s	240 mm/s	nie dot. mm/s

WYBÓR LAMPY:

Rodzaj wyłącznika krańcowego	Enkoder + ogranicznik automatyczny podczas otwierania	Enkoder + ogranicznik automatyczny podczas otwierania	Enkoder + ogranicznik automatyczny podczas otwierania
Spowolnienie	TAK	TAK	TAK
Blokada	mechaniczna	mechaniczna	mechaniczna
Odblokowywanie	Stalowa lina lub przewód	Stalowa lina lub przewód	Stalowa lina lub przewód
Reakcja na uderzenie	Tor D	Tor D	Tor D
Stopień ochrony	IP20	IP20	IP20
Środowisko pracy (maks.)	-20 +60 °C	-20 +60 °C	-20 +60 °C

SPECYFIKACJA TECHNICZNA CENTRALI STERUJĄCEJ:

- Centrala sterująca do 24-ych napędów do bram garażowych
- Napięcie zasilania centrali: 230V AC
- Napięcie zasilania silnika: 24V DC
- Główne cechy: wyświetlacz, wbudowany dwukanałowy odbiornik CLONIX64 (funkcja wietrzenia, regulowana), system zarządzania momentem obrotowym D-Track, spowolnienie podczas otwierania i zamykania, miękki start na otwieranie i zamykanie
- Główne funkcje: funkcja automatycznego zamknięcia, zarządzanie momentem obrotowym (osobna regulacja progu na otwieraniu i zamykaniu), zabezpieczenie dostępu hasłem, wyjście 2-go kanału przekaźnikowe.

WYMIARY

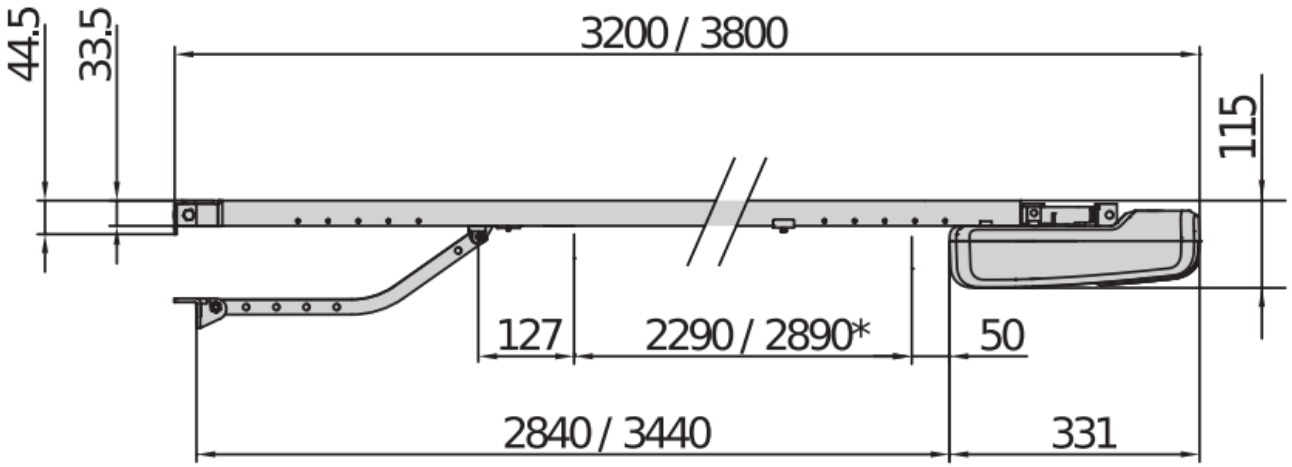

* corsa utile / usable travel / course utile / nutzhub / carrera útil / werkslag

MONTAŻ

Istnieje możliwość montażu urządzania przez profesjonalnego instalatora produktów BFT.

W przypadku chęci poznania szczegółów montażu prosimy o kontakt z naszym biurem handlowym:

tel. +48 797108180

BFT

Obecnie firma BFT jest aktywna na całym świecie, posiada 20 filii i ponad 530 dystrybutorów działających na terenie ponad 120 krajów.

BFT to jeden z wiodących producentów automatyki do bram, systemów kontroli dostępu, słupków automatycznych, automatyki domowej i wielu innych produktów.

Firma powstała w roku 1981 w miejscowości Thiene, a jej powołaniem jest od początku bycie zawsze do dyspozycji swoich klientów i zorientowanie na tych, którzy pracują z jej produktami. Ten duch pozwolił natychmiast stworzyć bardzo ścisły program lojalnościowy z

podmiotami prowadzącymi działalność związaną z instalacjami i systemami automatyki. Ta radykalna zmiana przesądziła o przejściu z modelu firmy lokalnej do niewielkiej firmy międzynarodowej. W roku 2004 tych spółek zagranicznych było tylko trzy, ale w ciągu niecałej dekady ich liczba wzrosła do dziesięciu. Przekroczenie pomiędzy rokiem 2012 a 2013 wartości obrotów 100 milionów to tylko jeden krok na ich drodze.
Naturalną ewolucją stało się przejęcie najsilniejszych klientów i otwarcie pierwszej filii w Niemczech w roku 2002, co stanowiło pierwszy krok ku zagłębieniu się w miejscowe realia i zrozumienie różnych aspektów każdego kraju.
Od tego momentu zaczęli różnicować wachlarz usług, dostosowując go do każdej kultury, zawsze traktując jako priorytet maksymalną satysfakcję klienta.
Od roku 2004 wchodzą w skład grupy Somfy: zapewniło to przyspieszenie niezbędne do zdobycia znacznych udziałów w rynku i stworzenia ustrukturyzowanej sieci dystrybucji.
Obecnie międzynarodowa sieć dystrybucji dzieli się na zarządzaną przez filie i zarządzaną przez bezpośrednich dystrybutorów.

Zaawansowane rozwiązania z unikalnymi, ekskluzywnymi funkcjami. Ale również proste, dostępne i bliskie ludziom. Technologie nowej generacji zaprojektowane z myślą o ułatwieniu życia wszystkim: instalatorom i użytkownikom. To firma skupiającą się na aktualnych potrzebach, równocześnie ukierunkowaną na przyszłość.

Profesjonalną i rozumiejącą firmą, wyciągającą do swoich partnerów pomocną dłoń, która dzięki swojemu wszechstronnemu doświadczeniu specjalisty ds. dostępu pozwala im osiągać postępy w szybkim tempie, by zawsze pozostawać w czołówce.
Firmą, w której czynnik techniczny wspierany jest przez siłę pasji i w której doświadczenie inżynieryjne idzie w parze z żywą inwencją. Są nią dlatego, że lubią Was słuchać, rozumieć, wychodzić naprzeciw Waszym potrzebom i oferować Wam nowe możliwości; zawsze dając Wam to, co najlepsze, dzięki coraz bardziej wyrafinowanym narzędziom zaprojektowanym z myślą o poprawie niezawodności działania. Szybka i inteligentna technologia, która zawsze przyspiesza, by nadążyć za innowacją i by - wraz z Wami - zawsze być o krok do przodu.