**HERZ Systemy zabezpieczeń, ul.Ługi 74, 05-400 Otwock**

tel. (22) 788 10 44, 797 108 180, e-mail: sklep@napedy24.pl

Dane aktualne na dzień: 22-10-2026 20:20

Link do produktu: https://napedy24.pl/zestaw-do-bram-garazowych-bft-botticelli-smart-bt-a-850-szyna-lancuch-2900-p-12216.html

# Zestaw do bram garażowych BFT BOTTICELLI SMART BT A 850 + SZYNA ŁAŃCUCH 2900

| | |
|---|---|
| DOSTĘPNOŚĆ | **dostępny** |
| CZAS WYSYŁKI | **2-3 dni** |
| NUMER KATALOGOWY | **P915212 00002 (2601282)** |
| KOD PRODUCENTA | **BFT BOTTICELLI SMART BT A 850 BIN 2900 (KIT)** |
| PRODUCENT | **BFT** |
| KOMPLETACJA | **ZESTAW** |
| POWIERZCHNIA BRAMY | **do 13m2** |
| CYKL PRACY | **UŻYCIE INTENSYWNE** |
| PRĘDKOŚĆ OTWIERANIA | **NORMALNA** |
| ENKODER | **TAK** |
| WYŁĄCZNIK KRAŃCOWY | **MECHANICZNY** |
| ZASILANIE SILNIKA | **24V** |

## OPIS PRODUKTU

### Napęd do bram garażowych BFT BOTTICELLI SMART BT A 850

**Napęd 24 V do bram garażowych segmentowych o sile uciągu 80 kg do pracy intensywnej.**
**Maksymalna powierzchnia drzwi/bramy do 13 m².**
**Prędkość otwierania 240mm / s.**
**D-Track.**

**Szybkie i mocne silniki**: szybkie otwieranie w celu zminimalizowania czasu oczekiwania i intensywnej eksploatacji automatyki do wszystkich rodzajów zastosowań

**Ulepszona i szybka instalacja mechaniczna**: nawet przez jedną osobę dzięki nowej, szybkiej procedurze Autoset

**Enkoder i unikalny system zarządzania siłą ciągu D-Track**: dla bezpiecznej instalacji w każdych warunkach

Napędy elektromechaniczne z silnikiem 24V z Enkoderem do pracy Intensywnej (BOTTICELLI 650, 850) i bardzo

intensywnej (BOTTICELLI 1250), przeznaczone do automatyzacji segmentowych bram garażowych. Nadają się do montażu w dowolnym kontekście, dzięki szerokiej gamie szyn prowadzących dostępnych w różnych długościach. Centrala sterująca VENERE BT A z wyświetlaczem, portem komunikacyjnym U-Link i wbudowanym 2-kanałowym(650) lub 4-kanałowym(850, 1250) odbiornikiem CLONIX64.

***W skład zestawu wchodzą:***

- głowica napędu **BFT BOTTICELLI SMART BT A 850** P915212 00002 (2601282)
- szyna prowadząca **BFT BIN 650-850 ŁAŃCUCH 2900** P115036 00001 (2601284)
- pilot **BFT MITTO COOL C4 - 4-kanałowy** D112318 (2614120)
- Akcesoria montażowe
- Instrukcja w języku polskim
- Gwarancja na 24 miesiące
- Paragon/Faktura VAT

ZAPRASZAMY DO KONTAKTU TELEFONICZNEGO

W CELU WYBRANIA ODPOWIEDNIEJ LAMPY

DANE TECHNICZNE

## SPECYFIKACJA TECHNICZNA SIŁOWNIKA BFT BOTTICELLI BT A:

| DANE TECHNICZNE SIŁOWNIKA BFT BOTTICELLI BT A | | | |
|---|---|---|---|
| **Model** | **BOTTICELLI BT A 650** | **BOTTICELLI BT A 850** | **BOTTICELLI BT A 1250** |
| **Centrala sterująca** | VENERE BT A ETD | VENERE BT A DIS | VENERE BT A DIS |
| **Napięcie znamionowe** | 24 volt | 24 volt | 24 volt |
| **Moc znamionowa** | 200 W | 200 W | 236 W |
| **Zużycie w stanie czuwania** | 6,7 W | 6,7 W | 8,5 W |
| **Sita trakcyjna i sita ciągu** | 650 N | 850 N | 1250 N |
| **Liczba dziennych ruchów pod kątem 60°** | 50 | 50 | 100 |
| **Powierzchnia bramy** | 10 m² | 13 m² | 16 m² |

WYBÓR LAMPY:

| | | | |
|---|---|---|---|
| **Maks. szybkość otwierania (szyna tańcuchowa)** | 210 mm/s | 210 mm/s | 190 mm/s |
| **Maks. szybkość otwierania (szyna pasowa)** | 240 mm/s | 240 mm/s | nie dot. mm/s |
| **Rodzaj wyłącznika krańcowego** | Enkoder + ogranicznik automatyczny podczas otwierania | Enkoder + ogranicznik automatyczny podczas otwierania | Enkoder + ogranicznik automatyczny podczas otwierania |
| **Spowolnienie** | TAK | TAK | TAK |
| **Blokada** | mechaniczna | mechaniczna | mechaniczna |
| **Odblokowywanie** | Stalowa lina lub przewód | Stalowa lina lub przewód | Stalowa lina lub przewód |
| **Reakcja na uderzenie** | Tor D | Tor D | Tor D |
| **Stopień ochrony** | IP20 | IP20 | IP20 |
| **Środowisko pracy (maks.)** | -20 +60 °C | -20 +60 °C | -20 +60 °C |

## SPECYFIKACJA TECHNICZNA CENTRALI STERUJĄCEJ:

- Centrala sterująca do 24-ych napędów do bram garażowych
- Napięcie zasilania centrali: 230V AC
- Napięcie zasilania silnika: 24V DC
- Główne cechy: wyświetlacz, wbudowany dwukanałowy odbiornik CLONIX64 (funkcja wietrzenia, regulowana), system zarządzania momentem obrotowym D-Track, spowolnienie podczas otwierania i zamykania, miękki start na otwieranie i zamykanie
- Główne funkcje: funkcja automatycznego zamknięcia, zarządzanie momentem obrotowym (osobna regulacja progu na otwieraniu i zamykaniu), zabezpieczenie dostępu hasłem, wyjście 2-go kanału przekaźnikowe.

WYMIARY

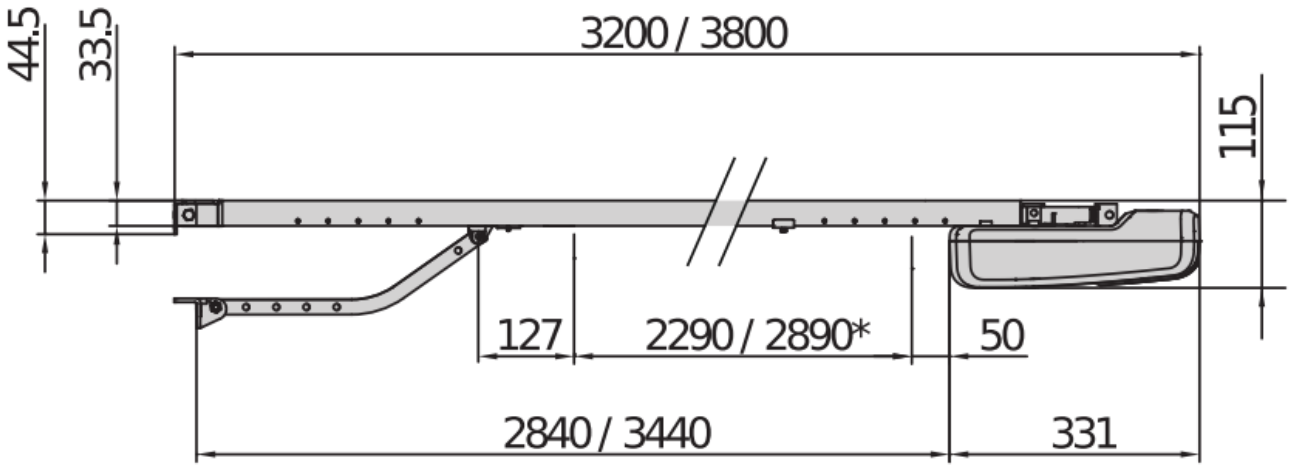


* corsa utile / usable travel / course utile / nutzhub / carrera útil / werkslag

MONTAŻ

Istnieje możliwość montażu urządzania przez profesjonalnego instalatora produktów BFT.

W przypadku chęci poznania szczegółów montażu prosimy o kontakt z naszym biurem handlowym:

**tel. +48 797108180**

BFT

**Obecnie firma BFT jest aktywna na całym świecie, posiada 20 filii i ponad 530 dystrybutorów działających na terenie ponad 120 krajów.**

**BFT to jeden z wiodących producentów automatyki do bram, systemów kontroli dostępu, słupków automatycznych, automatyki domowej i wielu innych produktów.**

Firma powstała w roku 1981 w miejscowości Thiene, a jej powołaniem jest od początku bycie zawsze do dyspozycji swoich klientów i zorientowanie na tych, którzy pracują z jej produktami. Ten duch pozwolił natychmiast stworzyć bardzo ścisły program lojalnościowy z

podmiotami prowadzącymi działalność związaną z instalacjami i systemami automatyki. Ta radykalna zmiana przesądziła o przejściu z modelu firmy lokalnej do niewielkiej firmy międzynarodowej. W roku 2004 tych spółek zagranicznych było tylko trzy, ale w ciągu niecałej dekady ich liczba wzrosła do dziesięciu. Przekroczenie pomiędzy rokiem 2012 a 2013 wartości obrotów 100 milionów to tylko jeden krok na ich drodze.
Naturalną ewolucją stało się przejęcie najsilniejszych klientów i otwarcie pierwszej filii w Niemczech w roku 2002, co stanowiło pierwszy krok ku zagłębieniu się w miejscowe realia i zrozumienie różnych aspektów każdego kraju.
Od tego momentu zaczęli różnicować wachlarz usług, dostosowując go do każdej kultury, zawsze traktując jako priorytet maksymalną satysfakcję klienta.
Od roku 2004 wchodzą w skład grupy Somfy: zapewniło to przyspieszenie niezbędne do zdobycia znacznych udziałów w rynku i stworzenia ustrukturyzowanej sieci dystrybucji.
Obecnie międzynarodowa sieć dystrybucji dzieli się na zarządzaną przez filie i zarządzaną przez bezpośrednich dystrybutorów.

Zaawansowane rozwiązania z unikalnymi, ekskluzywnymi funkcjami. Ale również proste, dostępne i bliskie ludziom. Technologie nowej generacji zaprojektowane z myślą o ułatwieniu życia wszystkim: instalatorom i użytkownikom. To firma skupiającą się na aktualnych potrzebach, równocześnie ukierunkowaną na przyszłość.

Profesjonalną i rozumiejącą firmą, wyciągającą do swoich partnerów pomocną dłoń, która dzięki swojemu wszechstronnemu doświadczeniu specjalisty ds. dostępu pozwala im osiągać postępy w szybkim tempie, by zawsze pozostawać w czołówce.
Firmą, w której czynnik techniczny wspierany jest przez siłę pasji i w której doświadczenie inżynieryjne idzie w parze z żywą inwencją. Są nią dlatego, że lubią Was słuchać, rozumieć, wychodzić naprzeciw Waszym potrzebom i oferować Wam nowe możliwości; zawsze dając Wam to, co najlepsze, dzięki coraz bardziej wyrafinowanym narzędziom zaprojektowanym z myślą o poprawie niezawodności działania. Szybka i inteligentna technologia, która zawsze przyspiesza, by nadążyć za innowacją i by - wraz z Wami - zawsze być o krok do przodu.