HERZ Systemy zabezpieczeń, ul.Ługi 74, 05-400 Otwock

tel. (22) 788 10 44, 797 108 180, e-mail: sklep@napedy24.pl

Dane aktualne na dzień: 22-10-2026 07:20

Link do produktu: https://napedy24.pl/zestaw-do-bram-przesuwnych-bft-deimos-ultra-bt-a600-kit-pl-pilot-listwa-p-8488.html

ZESTAW DO BRAM PRZESUWNYCH BFT DEIMOS ULTRA BT A600 KIT PL + PILOT LISTWA

DOSTĘPNOŚĆ	**dostępny**
CZAS WYSYŁKI	**2-3 dni**
NUMER KATALOGOWY	**R925292 00002 ZESTAW**
KOD PRODUCENTA	**DEIMOS ULTRA BT A600 KIT PL zestaw**
PRODUCENT	**BFT**
KOMPLETACJA	**ZESTAW**
WAGA BRAMY	**600 kg**
CYKL PRACY	**UŻYCIE INTENSYWNE**
PRĘDKOŚĆ OTWIERANIA	**NORMALNA**
WYŁĄCZNIK KRAŃCOWY	**MAGNETYCZNY**
ZASILANIE SILNIKA	**24V**

OPIS PRODUKTU

ZESTAW DO BRAM PRZESUWNYCH BFT DEIMOS ULTRA BT A600 KIT PL + PILOT LISTWA

Napędy do bram przesuwnych rezydencjalnych. **Przeznaczone do bram o masie do 400 lub 600kg.** Posiadają silnik zasilany napięciem 24V oraz wbudowaną centralę MERAK. **Magnetyczne wyłączniki krańcowe.** Programowanie centrali odbywa się za pomocą funkcji na wyświetlaczu. Funkcja amperometrycznego wykrywania przeszkody, miękki start i spowolnienia to tylko niektóre atrybuty napędów DEIMOS ULTRA BT. Centrala sterująca posiada protokół U-Link, dzięki czemu jest możliwość zarządzania napędem poprzez aplikację U-CONTROL (darmowa aplikacja na telefon). Odblokowanie za pomocą dźwigni na Spersonalizowany klucz (ok. 40 numerów wkładek) daje dodatkowe bezpieczeństwo przed wtargnięciem na teren posesji.

W skład zestawu wchodzą:

- **BFT DEIMOS ULTRA BT A600** Napęd 24 V do bram przesuwnych o wadze do 600 kg. Prędkość skrzydła 12 m / min. Magnetyczne wyłączniki krańcowe.
- **2x pilot BFT MITTO COOL C4 - 4 kanałowy**
- **fotokomórki COMPACTA** A20-180
- **5m stalowej listwy zębatej** 8mm + tulejki montażowe
- Akcesoria montażowe

- Instrukcja w języku polskim
- Gwarancja na 24 miesiące
- Paragon/Faktura VAT

ZAPRASZAMY DO KONTAKTU TELEFONICZNEGO

W CELU WYBRANIA ODPOWIEDNIEJ LAMPY

NYLONOWA STALOWA

MOŻLIWY JEST RÓWNIEŻ WYBÓR LISTWY ZĘBATEJ

WYBÓR LAMPY:

SPECYFIKACJA TECHNICZNA

SPECYFIKACJA TECHNICZNA SIŁOWNIKA:

WYBÓR LISTWY:

SPECYFIKACJA TECHNICZNA

	DEIMOS ULTRA BT A400	DEIMOS ULTRA BT A600
Centrala sterująca	MERAK SL1	MERAK SL2
Napięcie zasilania	230V ±10% 50 Hz	
Napięcie zasilania silnika	24 V	
Pobór mocy	50 W	70 W
Max. waga bramy	400 kg	600 kg
Prędkość otwarcia	12 m/min	
Rodzaj wyłączników krańcowych	Magnetyczne	
Moduł koła zębatego	4 (Z14)	
Spowolnienia	TAK (regulowane)	
Blokada	Mechaniczna	
Odblokowanie	Klucz spersonalizowany (ok. 40 numerów wkładek)	
Reakcja na uderzenie	D-Track	
Częstotliwość użytkowania	Intensywna (80c/24h)	
Klasa szczelności	IP44	
Zakres temp. pracy	-20 ÷ 55 °C	

SPECYFIKACJA TECHNICZNA CENTRALI STERUJĄCEJ:

- Centrala sterująca z wyświetlaczem do sterowania jednym napędem na 24V - 70W.
- Napięcie zasilania centrali: 230Vac
- Główne cechy: ponumerowane, kolorowe listwy zaciskowe, , wbudowany odbiornik dwukanałowy na 63 piloty, inteligentny system zarządzania momentem obrotowym D-Track, spowolnienie podczas otwierania i zamykania, zabezpieczenie dostępu do MENU hasłem Główne funkcje: automatyczne zamykanie, funkcja furtki(regulowana), sterowana radiowo i z wejścia IC, wejście listwy krawędziowej 8k2, zamykanie po foto, sterowanie START, OTWÓRZ, ZAMKNIJ, fototest. Diagnostyka na wyświetlaczu.
- Kompatybilność: HQSC-D, QSC-D MA
- Centrala posiada port komunikacyjny U-Link dzięki czemu można do niej zastosować karty rozszerzające B EBA(WI-FI GATEWAY, RS 485Link i inne)

WYMIARY INSTALACYJNE

WYMIARY (mm)

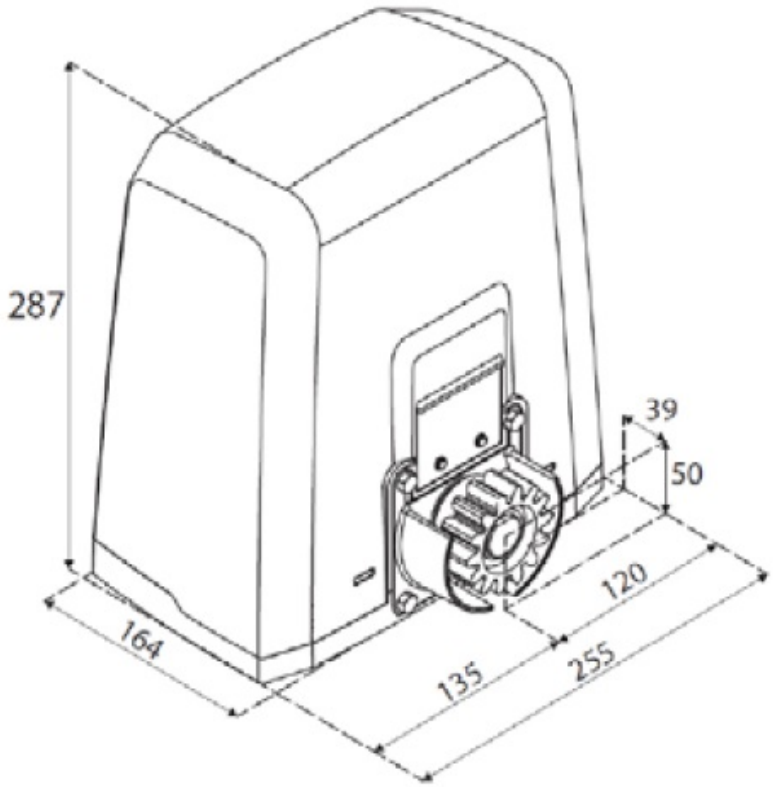

MONTAŻ

Istnieje możliwość montażu urządzania przez profesjonalnego

instalatora produktów BFT.

W przypadku chęci poznania szczegółów montażu prosimy o kontakt z naszym biurem handlowym:

tel. +48 797108180

BFT

BFT to jeden z wiodących producentów automatyki do bram, systemów kontroli dostępu, słupków automatycznych, automatyki domowej i wielu innych produktów.

Obecnie firma BFT jest aktywna na całym świecie, posiada 20 filii i ponad 530 dystrybutorów działających na terenie ponad 120 krajów.

Firma powstała w roku 1981 w miejscowości Thiene, a jej powołaniem jest od początku bycie zawsze do dyspozycji swoich klientów i zorientowanie na tych, którzy pracują z jej produktami. Ten duch pozwolił natychmiast stworzyć bardzo ścisły program lojalnościowy z podmiotami prowadzącymi działalność związaną z instalacjami i systemami automatyki. Ta radykalna zmiana przesądziła o przejściu z modelu firmy lokalnej do niewielkiej firmy międzynarodowej. W roku 2004 tych spółek zagranicznych było tylko trzy, ale w ciągu niecałej dekady ich liczba wzrosła do dziesięciu. Przekroczenie pomiędzy rokiem 2012 a 2013 wartości obrotów 100 milionów to tylko jeden krok na ich drodze.
Naturalną ewolucją stało się przejęcie najsilniejszych klientów i otwarcie pierwszej filii w Niemczech w roku 2002, co stanowiło pierwszy krok ku zagłębieniu się w miejscowe realia i zrozumienie różnych aspektów każdego kraju.
Od tego momentu zaczęli różnicować wachlarz usług, dostosowując go do każdej kultury, zawsze traktując jako priorytet maksymalną satysfakcję klienta.
Od roku 2004 wchodzą w skład grupy Somfy: zapewniło to przyspieszenie niezbędne do zdobycia znacznych udziałów w rynku i stworzenia ustrukturyzowanej sieci dystrybucji.
Obecnie międzynarodowa sieć dystrybucji dzieli się na zarządzaną przez filie i zarządzaną przez bezpośrednich dystrybutorów.

Zaawansowane rozwiązania z unikalnymi, ekskluzywnymi funkcjami. Ale również proste, dostępne i bliskie ludziom. Technologie nowej generacji zaprojektowane z myślą o ułatwieniu życia wszystkim: instalatorom i użytkownikom. To firma skupiającą się na aktualnych potrzebach, równocześnie ukierunkowaną na przyszłość.

Profesjonalną i rozumiejącą firmą, wyciągającą do swoich partnerów pomocną dłoń, która dzięki swojemu wszechstronnemu doświadczeniu specjalisty ds. dostępu pozwala im osiągać postępy w szybkim tempie, by zawsze pozostawać w czołówce.

Firmą, w której czynnik techniczny wspierany jest przez siłę pasji i w której doświadczenie inżynieryjne idzie w parze z żywą inwencją. Są nią dlatego, że lubią Was słuchać, rozumieć, wychodzić naprzeciw Waszym potrzebom i oferować Wam nowe możliwości; zawsze dając Wam to, co najlepsze, dzięki coraz bardziej wyrafinowanym narzędziom zaprojektowanym z myślą o poprawie niezawodności działania. Szybka i inteligentna technologia, która zawsze przyspiesza, by nadążyć za innowacją i by - wraz z Wami - zawsze być o krok do przodu.