HERZ Systemy zabezpieczeń, ul.Ługi 74, 05-400 Otwock

tel. (22) 788 10 44, 797 108 180, e-mail: sklep@napedy24.pl

Dane aktualne na dzień: 22-10-2026 08:00

Link do produktu: https://napedy24.pl/zestaw-do-bram-przesuwnych-bft-deimos-ultra-bt-kit-b600-int-do-600-kg-p-12834.html

ZESTAW DO BRAM PRZESUWNYCH BFT DEIMOS ULTRA BT KIT B600 INT - do 600 kg

Cena	**1 684,99 zł**
Cena poprzednia	**~~2 181,71 zł~~**
DOSTĘPNOŚĆ	**dostępny**
CZAS WYSYŁKI	**2-3 dni**
NUMER KATALOGOWY	**2618211 (12834)**
KOD PRODUCENTA	**DEIMOS ULTRA BT KIT B600 INT**
PRODUCENT	**BFT**
PRODUCENT	**BFT**
KOMPLETACJA	**ZESTAW**
WAGA BRAMY	**600 kg**
CYKL PRACY	**UŻYCIE INTENSYWNE**
PRĘDKOŚĆ OTWIERANIA	**NORMALNA**
WYŁĄCZNIK KRAŃCOWY	**MAGNETYCZNY**
ZASILANIE SILNIKA	**24V**

OPIS PRODUKTU

Zestaw napędowy do bramy przesuwnej BFT DEIMOS ULTRA BT B600

Siłownik do bram przesuwnych o wadze do 600 kg

BFT DEIMOS ULTRA BT B600 to wydajny i inteligentny zestaw napędowy do bram przesuwnych, stworzony z myślą o bramach o masie do **600 kg**. Model ten łączy **wysoką prędkość działania**, nowoczesne technologie oraz **bezkonkurencyjny stosunek jakości do ceny**, oferując użytkownikom komfort, bezpieczeństwo i niezawodność na najwyższym poziomie.

Napęd został zaprojektowany tak, aby **maksymalnie uprościć proces instalacji**, a jednocześnie spełniać **najnowsze**

europejskie normy w zakresie bezpieczeństwa i efektywności energetycznej. Deimos ULTRA BT B600 działa **nawet o 30% szybciej** niż wcześniejsze generacje, co znacząco skraca czas otwierania i zamykania bramy.

Po zastosowaniu modułu łączności **B-EBA WI-FI EVO lub MOBILE EVO**, możliwe jest zarządzanie automatyką za pomocą aplikacji **EasyAXS** (dla instalatora) oraz **TaHoma® od Somfy** (dla użytkownika końcowego). Dzięki temu napęd bez problemu integruje się z systemami **inteligentnego domu**.

Cechy i zakres zastosowania

- **SMART funkcje** dzięki technologiom **U-Link 2.0** oraz **U-Security**
- **Szybkie otwieranie i zamykanie** – do 30% szybciej niż poprzednia wersja
- **SBCM (stand-by low consumption module)** – bardzo niskie zużycie energii w trybie czuwania
- Napęd przeznaczony do **bram przesuwnych o wadze do 600 kg**

Zalety dla użytkownika

- Większa prędkość = większa wygoda i bezpieczeństwo
- Minimalne zużycie energii i zgodność z aktualnymi przepisami UE
- Gotowość do integracji z systemem smart home poprzez aplikację **TaHoma®**
- **Elektroniczne wykrywanie przeszkód**
- **Awaryjne rozsprzęglenie** umożliwiające ręczne otwarcie bramy
- **Spowolniony start i stop** bramy
- **Wymienna pamięć** ustawień instalacyjnych i pilotów

Korzyści dla profesjonalistów

- **Zintegrowana centrala sterująca** z czytelnym wyświetlaczem
- **Kontrola momentu obrotowego D-Track**
- **Magnetyczne wyłączniki krańcowe** – szybki montaż i wysoka precyzja
- Wstępna konfiguracja pod protokół **U-Link 2.0**
- Kolorowe listwy zaciskowe i przyciski (+ / – / OK) dostępne bez zdejmowania obudowy
- **Uproszczone programowanie** z wyświetlacza lub aplikacji EasyAXS
- Strefy spowolnienia, automatyczne zamykanie, szybkie domykanie i częściowe otwieranie

BFT DEIMOS ULTRA BT B600 to nowoczesny, szybki i energooszczędny siłownik do bram przesuwnych, który spełni oczekiwania zarówno wymagających użytkowników, jak i profesjonalnych instalatorów.

W skład zestawu wchodzą:

- **DEIMOS ULTRA BT B600 2618199** Napęd 24 V do bram przesuwnych o wadze do 600 kg. Centrala sterująca wbudowana MERAK BT A. - **1 szt**
- **BFT MITTO COOL C4 2614120** pilot 4 kanałowy - **2 szt**
- **BFT COMPACTA A20-180 2601411** fotokomórki - **1 komplet**
- **BFT RADIUS LED BT A R1 2607539** lampa ostrzegawcza - **1 szt**
- Akcesoria montażowe
- Instrukcja w języku polskim

- Gwarancja na 24 miesiące
- Paragon/Faktura VAT

Panel konfiguracyjny – NAPĘD i MANUAL wpisujesz ręcznie. AUTO pobiera wskazaną cechę z wyposażenia zestawu. Pozostałe wybrane cechy są dodawane automatycznie.

Nr	Typ	Nazwa produktu / cechy	Ilość	Zdjęcie produktu
1	**NAPĘD**	DEIMOS ULTRA BT B600 2618199	1 szt.	LINK_DO_ZDJECIA
2	**AUTO**	PILOT	szt.	LINK_DO_ZDJECIA
3	**MANUAL**	Fotokomórki BFT COMPACTA A20-180 2601411	1 komplet	LINK_DO_ZDJECIA
4	**MANUAL**	Lampa ostrzegawcza BFT RADIUS LED BT A R1 2607539	1 szt.	LINK_DO_ZDJECIA
5	MANUAL			LINK_DO_ZDJECIA
6	MANUAL			LINK_DO_ZDJECIA
7	MANUAL			LINK_DO_ZDJECIA
8	MANUAL			LINK_DO_ZDJECIA
9	STAŁE	Akcesoria montażowe	1 komplet	LINK_DO_ZDJECIA
10	STAŁE	Instrukcja, karta gwarancyjna, dowód zakupu - paragon / faktura VAT	komplet	LINK_DO_ZDJECIA

ZAPRASZAMY DO KONTAKTU TELEFONICZNEGO

W CELU WYBRANIA ODPOWIEDNIEJ LAMPY

NYLONOWA STALOWA

MOŻLIWY JEST RÓWNIEŻ WYBÓR LISTWY ZĘBATEJ

WYBÓR LAMPY:

Produkt posiada dodatkowe opcje:

PILOT: 2 SZT - MITTO COOL C4 , 3 SZT - MITTO COOL C4 (+ 100,00 zł)
LISTWA ZĘBATA: BEZ LISTWY , STAL 4 mb (+ 124,00 zł), STAL 5 mb (+ 155,00 zł), NYLON 4 mb (+ 152,00 zł), NYLON 5 mb (+ 190,00 zł)
ZASILANIE AWARYJNE: BEZ AWARYJNEGO ZASILANIA , SL BAT2 (+ 430,00 zł)

DANE TECHNICZNE

DANE TECHNICZNE NAPĘDU DO BRAM PRZESUWNYCH BFT DEIMOS ULTRA BT		
Model	**DEIMOS U BT B400**	**DEIMOS U BT B600**
Napięcie zasilania jednostki sterującej	230 V	
Centrala sterująca	Merak BT A	
Napięcie zasilania silnika	24 V	
Czas otwarcia	16 m/min	14 m/min
Maks. ciężar skrzydła	400 kg	600 kg
Indeks ochronny	IP44	

Zakres temperatur pracy	-20°C ÷ +60°C
Wyłączniki krańcowe	Magnetyczne
Spowolnienia	Tak
Reakcja na zderzenie	D-Track
Blokada	Mechaniczna samohamowna
Odblokowanie	Dźwignia i klucz osobisty
Maks. liczba sterowników	do 128 (karta pamięci jest wymienna i rozszerzalna do 2048)

WYMIARY

WYMIARY SIŁOWNIKA BFT DEIMOS ULTRA BT

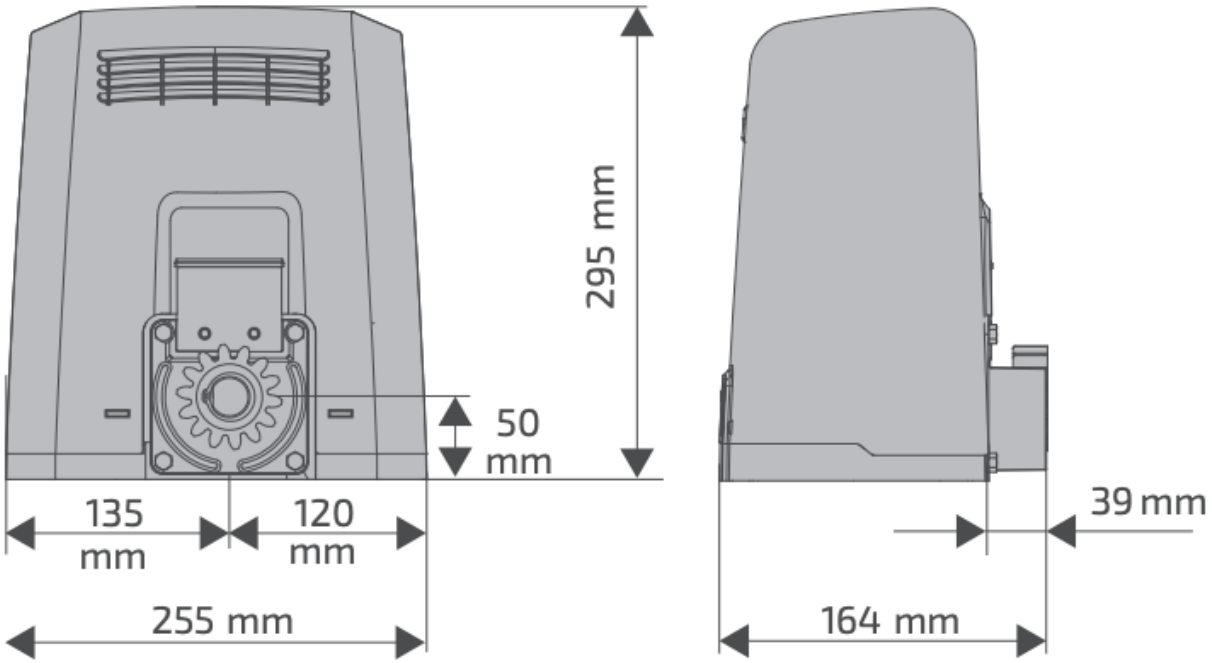

INSTALACJA

PRZYKŁADOWA INSTALACJA SIŁOWNIKA BFT DEIMOS ULTRA BT

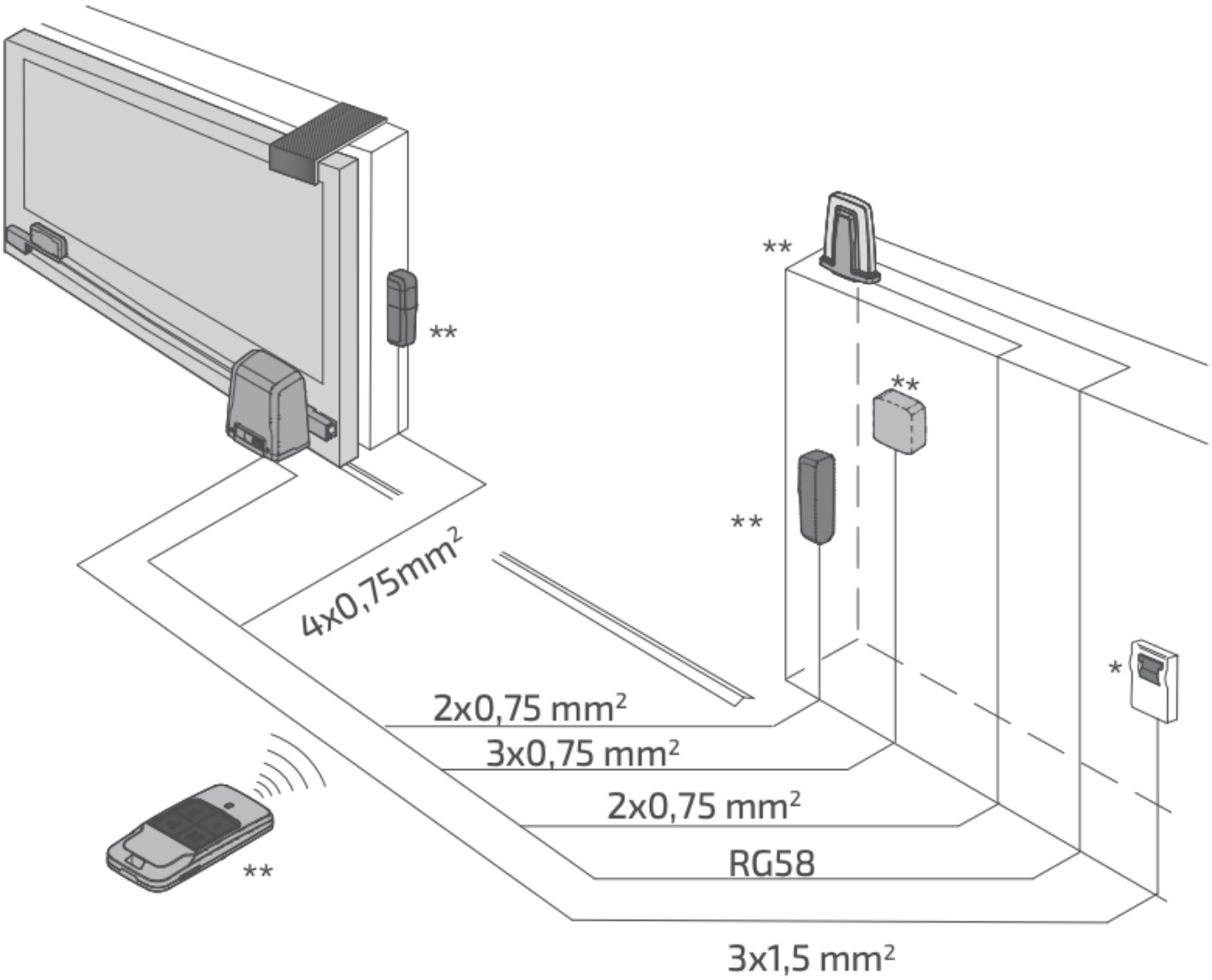

BFT

Automatyka do bram BFT – nowoczesne napędy i inteligentne systemy kontroli dostępu

BFT to jeden z najbardziej rozpoznawalnych producentów automatyki do bram, szlabanów oraz systemów kontroli dostępu na świecie. Marka od ponad 40 lat rozwija innowacyjne technologie przeznaczone dla domów prywatnych, osiedli mieszkaniowych, firm oraz obiektów przemysłowych.

Zobacz automatykę BFT

Napędy do bram

BFT oferuje nowoczesne napędy do bram przesuwnych, skrzydłowych oraz garażowych. Automatyka marki ceniona jest za płynną pracę, wysoką kulturę działania oraz niezawodność nawet przy intensywnej eksploatacji.

Inteligentne technologie

Systemy BFT wykorzystują zaawansowane rozwiązania umożliwiające sterowanie bramą pilotem, smartfonem oraz integrację z systemami smart home. Technologia U-Link pozwala na komunikację urządzeń oraz ich zdalne zarządzanie.

Bezpieczeństwo i trwałość

Automatyka BFT wyposażona jest w systemy wykrywania przeszkód, zabezpieczenia przeciążeniowe oraz nowoczesne centrale sterujące. Solidna konstrukcja urządzeń gwarantuje wieloletnią i bezpieczną pracę.

Dlaczego warto wybrać automatykę BFT?

Produkty BFT projektowane są z myślą o maksymalnym komforcie użytkowania oraz niezawodności działania. Marka oferuje szeroką gamę rozwiązań do bram posesyjnych, przemysłowych, parkingowych oraz systemów kontroli dostępu. Dzięki temu użytkownik może dopasować odpowiedni napęd zarówno do lekkiej bramy przydomowej, jak i ciężkiej bramy przemysłowej.

BFT należy do międzynarodowej grupy SOMFY i działa w ponad 120 krajach świata. Producent stale rozwija swoje technologie, koncentrując się na bezpieczeństwie, energooszczędności oraz inteligentnym sterowaniu automatyką. Wiele urządzeń wyposażonych jest w silniki 24V zapewniające cichą pracę, płynne spowolnienia oraz wykrywanie przeszkód zwiększające bezpieczeństwo użytkowników.

Ogromną popularnością cieszą się napędy BFT do bram skrzydłowych oraz przesuwnych, takie jak serie PHOBOS, KUSTOS, DEIMOS czy ARES. Produkty te wykorzystywane są zarówno w instalacjach prywatnych, jak i komercyjnych, gdzie liczy się niezawodność oraz odporność na intensywną eksploatację.

Marka oferuje również szeroką gamę akcesoriów, takich jak piloty BFT, fotokomórki, lampy ostrzegawcze, centrale sterujące czy systemy radiowe. Wszystkie elementy tworzą spójny i nowoczesny system automatyki bramowej.

✓ BFT to połączenie włoskiej jakości, nowoczesnych technologii oraz wieloletniego doświadczenia w branży automatyki do bram i systemów kontroli dostępu.

Rozwiązania BFT znajdują zastosowanie w domach jednorodzinnych, wspólnotach mieszkaniowych, parkingach, obiektach przemysłowych oraz przestrzeni publicznej. Producent oferuje zarówno automatykę do bram posesyjnych, jak i zaawansowane systemy szlabanów, słupków automatycznych oraz kontroli ruchu pojazdów.

Dzięki połączeniu nowoczesnego designu, trwałości oraz inteligentnych funkcji sterowania produkty BFT należą do najczęściej wybieranych systemów automatyki bramowej w Europie.

MONTAŻ

Montaż, serwis i profesjonalne doradztwo automatyki BFT

Firma **PPHU HERZ** od lat zajmuje się sprzedażą, montażem oraz serwisem automatyki do bram marki BFT. Dzięki doświadczeniu oraz praktycznej wiedzy pomagamy naszym klientom dobrać odpowiednie rozwiązania zarówno do posesji prywatnych, jak i obiektów przemysłowych.

Oferujemy profesjonalny montaż napędów do bram przesuwnych, skrzydłowych, garażowych oraz systemów kontroli dostępu BFT. Każda instalacja wykonywana jest z dbałością o bezpieczeństwo, estetykę oraz prawidłowe działanie całego systemu automatyki.

Zapewniamy również serwis urządzeń BFT, pomoc techniczną oraz fachowe doradztwo przy wyborze odpowiedniego napędu, szlabanu lub akcesoriów. Pomożemy dobrać automatykę dopasowaną do długości i wagi bramy, intensywności użytkowania oraz warunków montażowych.

✓ Skontaktuj się z nami, a pomożemy dobrać odpowiednią automatykę BFT oraz przygotujemy indywidualną wycenę montażu i konfiguracji systemu.

Chętnie odpowiemy na pytania dotyczące montażu, konfiguracji oraz wyboru produktów marki BFT.

+48 797 108 180

HERZ Systemy zabezpieczeń, ul.Ługi 74, 05-400 Otwock

tel. (22) 788 10 44, 797 108 180, e-mail: sklep@napedy24.pl