HERZ Systemy zabezpieczeń, ul.Ługi 74, 05-400 Otwock

tel. (22) 788 10 44, 797 108 180, e-mail: sklep@napedy24.pl

Dane aktualne na dzień: 22-10-2026 12:15

Link do produktu: https://napedy24.pl/zestaw-do-bram-skrzydlowych-bft-athos-ac-a40-kit-do-4-2-m-400-800-kg-p-12862.html

ZESTAW do bram skrzydłowych BFT ATHOS AC A40 KIT do 4 / 2 m, 400 / 800 kg

Cena	**2 114,99 zł**
Cena poprzednia	~~**2 794,25 zł**~~
DOSTĘPNOŚĆ	**dostępny**
CZAS WYSYŁKI	**2-3 dni**
NUMER KATALOGOWY	**2611972 (12862)**
KOD PRODUCENTA	**ATHOS AC A40 KIT**
PRODUCENT	**BFT**
PRODUCENT	**BFT**
KOMPLETACJA	**ZESTAW**
WAGA BRAMY	**800 kg**
SZEROKOŚĆ SKRZYDŁA	**4,0m**
CYKL PRACY	**UŻYCIE INTENSYWNE**
PRĘDKOŚĆ OTWIERANIA	**NORMALNA**
WYŁĄCZNIK KRAŃCOWY	**MECHANICZNY**
ZASILANIE SILNIKA	**230V**

OPIS PRODUKTU

Zestaw do automatyzacji bramy skrzydłowej BFT ATHOS AC A40

BFT ATHOS AC A40 to solidny i niezawodny napęd 230 V, zaprojektowany z myślą o **intensywnym użytkowaniu**. Doskonale sprawdzi się zarówno w zastosowaniach prywatnych, jak i półprzemysłowych, gwarantując płynną pracę nawet przy dużych i ciężkich skrzydłach bramowych.

Napęd przeznaczony jest do bram skrzydłowych o parametrach:

- **do 4 m długości i 400 kg** masy skrzydła
- **do 2 m długości i 800 kg** masy skrzydła

Kluczowe zalety dla użytkownika

- **Sprzęgło elektroniczne** – precyzyjna kontrola siły pracy zwiększająca bezpieczeństwo użytkowania

- **Szybkie działanie** – pełne otwarcie bramy w **14–16 sekund**
- **Maksymalny kąt otwarcia do 110°** – swobodny i wygodny wjazd
- **Awaryjne odblokowanie** – możliwość ręcznego otwarcia bramy w przypadku braku zasilania
- **Obsługa do 64 pilotów** – wygodne sterowanie dla całej rodziny lub użytkowników obiektu
- **Automatyczne zamykanie i szybkie domykanie** – większy komfort i bezpieczeństwo
- **Strefy spowolnienia** – cicha, płynna praca oraz mniejsze zużycie elementów
- **Kompaktowa konstrukcja** – oszczędność miejsca i duża elastyczność montażu

Korzyści dla instalatorów i profesjonalistów

- **Centrala sterująca Alena SW2** – kompletne rozwiązanie gotowe do instalacji
- **Odczepiane, kolorystycznie oznaczone listwy zaciskowe** – szybkie i bezbłędne podłączenie
- **Proste programowanie** – za pomocą przełączników DIP i potencjometrów
- **Wbudowany 2-kanałowy odbiornik radiowy** – mniej dodatkowych elementów
- **Funkcje spowolnienia, automatycznego i szybkiego zamykania** – standard w jednej centrali
- **Łatwa i szybka instalacja** – wyrównane przednie i tylne wsporniki montażowe
- **Wyjątkowa trwałość** – odlewane ciśnieniowo aluminiowe korpusy oraz przekładnia koronowa z brązu

BFT ATHOS AC A40 to idealny wybór dla osób poszukujących **mocnego, trwałego i sprawdzonego napędu** do bram skrzydłowych, który poradzi sobie z intensywną eksploatacją i zapewni długotrwałą, bezawaryjną pracę.

W skład zestawu wchodzą:

- Siłownik **BFT ATHOS AC A40 PRAWY** (2611768)
- Siłownik **BFT ATHOS AC A40 LEWY** (2611769)
- Centrala sterująca **BFT ALENA SW2** (2607514)
- Fotokomórki **BFT COMPACTA** P111782 (nadajnik i odbiornik) (2601411)
- 2x Pilot 4-kanałowy **BFT MITTO COOL C4** D112318 (2614120)
- Akcesoria montażowe

- Instrukcja w języku polskim

- Gwarancja na 24 miesiące
- Paragon/Faktura VAT

ZAPRASZAMY DO KONTAKTU TELEFONICZNEGO

W CELU WYBRANIA ODPOWIEDNIEJ LAMPY

Produkt posiada dodatkowe opcje:

PILOT: 2 SZT - MITTO COOL C4 , 3 SZT - MITTO COOL C4 (+ 100,00 zł)
LAMPA OSTRZEGAWCZA: BEZ LAMPY , RADIUS (+ 190,00 zł), KWADRAT (+ 119,99 zł), POMENA (+ 109,99 zł)
ODBOJE: BEZ ODBOJÓW , 1 SZT BOCZNY (+ 30,00 zł), 2 SZT BOCZNY (+ 60,00 zł), ŚRODKOWY (+ 30,00 zł), 2 SZT BOCZNE + ŚRODKOWY (+ 90,00 zł)

DANE TECHNICZNE

WYBÓR LAMPY:

DANE TECHNICZNE NAPĘDU DO BRAM SKRZYDŁOWYCH BFT ATHOS AC		
Model	**ATHOS AC A25**	**ATHOS AC A50**
Napięcie zasilania jednostki sterującej	230 V	
Centrala sterująca	Alena SW2, Rigel 6	
Napięcie zasilania silnika	230 V	
Maks. kąt otwarcia	110°	
Czas otwarcia	14 s	16 s
Maks. szerokość skrzydła	3 m (2 m bez elektrozamka)	4 m (2 m bez elektrozamka)
Wyłączniki krańcowe	Czas pracy napędu	
Spowolnienia	Tak	
Reakcja na zderzenie	Sprzęgło elektroniczne	
Blokada	Mechaniczna samohamowna	
Odblokowanie	Klucz trójkątny	

Maks. liczba sterowników	do 64

WYMIARY

WYMIARY NAPĘDU BFT ATHOS AC A40

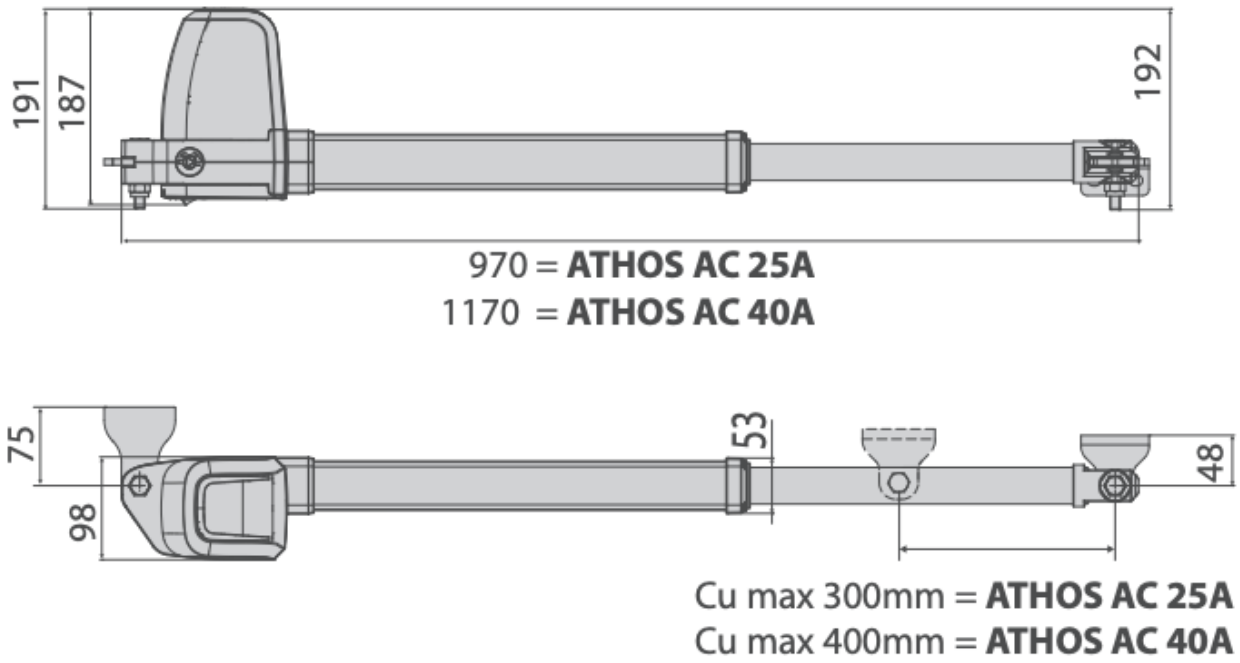

BFT

Automatyka do bram BFT – nowoczesne napędy i inteligentne systemy kontroli dostępu

BFT to jeden z najbardziej rozpoznawalnych producentów automatyki do bram, szlabanów oraz systemów kontroli dostępu na świecie. Marka od ponad 40 lat rozwija innowacyjne technologie przeznaczone dla domów prywatnych, osiedli mieszkaniowych, firm oraz obiektów przemysłowych.

Zobacz automatykę BFT

Napędy do bram

BFT oferuje nowoczesne napędy do bram przesuwnych, skrzydłowych oraz garażowych. Automatyka marki ceniona jest za płynną pracę, wysoką kulturę działania oraz niezawodność nawet przy intensywnej eksploatacji.

Inteligentne technologie

Systemy BFT wykorzystują zaawansowane rozwiązania umożliwiające sterowanie bramą pilotem, smartfonem oraz integrację z systemami smart home. Technologia U-Link pozwala na komunikację urządzeń oraz ich zdalne zarządzanie.

Bezpieczeństwo i trwałość

Automatyka BFT wyposażona jest w systemy wykrywania przeszkód, zabezpieczenia przeciążeniowe oraz nowoczesne centrale sterujące. Solidna konstrukcja urządzeń gwarantuje wieloletnią i bezpieczną pracę.

Dlaczego warto wybrać automatykę BFT?

Produkty BFT projektowane są z myślą o maksymalnym komforcie użytkowania oraz niezawodności działania. Marka oferuje szeroką gamę rozwiązań do bram posesyjnych, przemysłowych, parkingowych oraz systemów kontroli dostępu. Dzięki temu użytkownik może dopasować odpowiedni napęd zarówno do lekkiej bramy przydomowej, jak i ciężkiej bramy przemysłowej.

BFT należy do międzynarodowej grupy SOMFY i działa w ponad 120 krajach świata. Producent stale rozwija swoje technologie, koncentrując się na bezpieczeństwie, energooszczędności oraz inteligentnym sterowaniu automatyką. Wiele urządzeń wyposażonych jest w silniki 24V zapewniające cichą pracę, płynne spowolnienia oraz wykrywanie przeszkód zwiększające bezpieczeństwo użytkowników.

Ogromną popularnością cieszą się napędy BFT do bram skrzydłowych oraz przesuwnych, takie jak serie PHOBOS, KUSTOS, DEIMOS czy ARES. Produkty te wykorzystywane są zarówno w instalacjach prywatnych, jak i komercyjnych, gdzie liczy się niezawodność oraz odporność na intensywną eksploatację.

Marka oferuje również szeroką gamę akcesoriów, takich jak piloty BFT, fotokomórki, lampy ostrzegawcze, centrale sterujące czy systemy radiowe. Wszystkie elementy tworzą spójny i nowoczesny system automatyki bramowej.

✓ BFT to połączenie włoskiej jakości, nowoczesnych technologii oraz wieloletniego doświadczenia w branży automatyki do bram i systemów kontroli dostępu.

Rozwiązania BFT znajdują zastosowanie w domach jednorodzinnych, wspólnotach mieszkaniowych, parkingach, obiektach przemysłowych oraz przestrzeni publicznej. Producent oferuje zarówno automatykę do bram posesyjnych, jak i zaawansowane systemy szlabanów, słupków automatycznych oraz kontroli ruchu pojazdów.

Dzięki połączeniu nowoczesnego designu, trwałości oraz inteligentnych funkcji sterowania produkty BFT należą do najczęściej wybieranych systemów automatyki bramowej w Europie.

MONTAŻ

Montaż, serwis i profesjonalne doradztwo automatyki BFT

Firma **PPHU HERZ** od lat zajmuje się sprzedażą, montażem oraz serwisem automatyki do bram marki BFT. Dzięki doświadczeniu oraz praktycznej wiedzy pomagamy naszym klientom dobrać odpowiednie rozwiązania zarówno do posesji prywatnych, jak i obiektów przemysłowych.

Oferujemy profesjonalny montaż napędów do bram przesuwnych, skrzydłowych, garażowych oraz systemów kontroli dostępu BFT. Każda instalacja wykonywana jest z dbałością o bezpieczeństwo, estetykę oraz prawidłowe działanie całego systemu automatyki.

Zapewniamy również serwis urządzeń BFT, pomoc techniczną oraz fachowe doradztwo przy wyborze odpowiedniego napędu, szlabanu lub akcesoriów. Pomożemy dobrać automatykę dopasowaną do długości i wagi bramy, intensywności użytkowania oraz warunków montażowych.

✓ Skontaktuj się z nami, a pomożemy dobrać odpowiednią automatykę BFT oraz przygotujemy indywidualną wycenę montażu i konfiguracji systemu.

Chętnie odpowiemy na pytania dotyczące montażu, konfiguracji oraz wyboru produktów marki BFT.

+48 797 108 180

HERZ Systemy zabezpieczeń, ul.Ługi 74, 05-400 Otwock

tel. (22) 788 10 44, 797 108 180, e-mail: sklep@napedy24.pl