HERZ Systemy zabezpieczeń, ul.Ługi 74, 05-400 Otwock

tel. (22) 788 10 44, 797 108 180, e-mail: sklep@napedy24.pl

Dane aktualne na dzień: 22-10-2026 07:18

Link do produktu: https://napedy24.pl/zestaw-kit-bg301604-roger-do-bram-przesuwnych-o-wadze-1600-kg-p-9954.html

Zestaw KIT BG30/1604 ROGER do bram przesuwnych o wadze 1600 kg

Cena	**4 997,20 zł**
DOSTĘPNOŚĆ	**dostępny**
CZAS WYSYŁKI	**2-3 dni**
NUMER KATALOGOWY	**(9954)**
KOD PRODUCENTA	**KIT BG30/1604**
PRODUCENT	**ROGER**
PRODUCENT	**ROGER**
KOMPLETACJA	**ZESTAW**
WAGA BRAMY	**1600 kg**
CYKL PRACY	**UŻYCIE INTENSYWNE**
PRĘDKOŚĆ OTWIERANIA	**NORMALNA**
ENKODER	**TAK**
WYŁĄCZNIK KRAŃCOWY	**MAGNETYCZNY**
ZASILANIE SILNIKA	**36V**

OPIS PRODUKTU

KIT BG30/1604 ROGER Zestaw do zautomatyzowania bramy przesuwnej

ZESTAW KIT BG30/1604 ZAWIERA:

- BG30/1604 ROGER - napęd z wbudowaną centralą
- H93/RX20/I ROGER - radioodbiornik*
- E80/TX52R/2 ROGER - pilot 2-kanałowy (2 szt.)**
- R90/F2ES ROGER - komplet fotokomórek***
- FIFTHY/24 ROGER - lampa ostrzegawcza****
- Akcesoria montażowe
- Gwarancja
- Dowód zakupu faktura VAT / paragon

* możliwość wymiany radia na radio z kodem dynamicznym H93/RX2RC/I (do pilotów Synus/2, T80/TX2 oraz Zoolock) za dopłatą
** możliwość wymiany pilotów E80/TX52R/2 na Synus/2 lub T80/TX2 bez dopłaty
*** możliwość wymiany fotokomórek R90/F2ES na fotokomórki obrotowe M90/F2ES0 za dopłatą
**** możliwość wyboru lampy FIFTHY/24 lub FIFTHY/24/OR (w kolorze pomarańczowym)

HERZ Systemy zabezpieczeń, ul.Ługi 74, 05-400 Otwock

tel. (22) 788 10 44, 797 108 180, e-mail: sklep@napedy24.pl

BG30/1604 ROGER

- Ciężar bramy max 1600 kg
- Silnik bezszczotkowy 36 V
- Użycie superintensywne - 1000 cykli na dobę
- Przekładnia ze stopów metali bez plastiku, bez teflonu, bez nylonu
- Rozblokowanie napędu zabezpieczone kluczem spersonalizowanym
- Cyfrowa centrala sterująca bez przekaźników
- Wbudowany enkoder absolutny
- Wysoka kultura pracy
- Bardzo niskie zużycie energii

BG30/1604 ROGER to silnik do bram przesuwnych zaprojektowany z myślą o maksymalnej wydajności i niezawodności. Dzięki ciężarowi maksymalnemu bramy wynoszącemu 1600 kg oraz mocy znamionowej 390 W, ten bezszczotkowy silnik 36 V sprawdzi się doskonale nawet przy superintensywnym użytkowaniu - aż 1000 cykli na dobę. Przekładnia ze stopów metali, pozbawiona plastiku, teflonu i nylonu, gwarantuje niezawodne działanie, a rozblokowanie napędu zabezpieczone spersonalizowanym kluczem zapewnia dodatkowe bezpieczeństwo.

Wyposażony w enkoder absolutny oraz cyfrową centralę sterującą bez przekaźników, silnik BG30/1604 ROGER cechuje się wysoką kulturą pracy i bardzo niskim zużyciem energii. Dzięki nowoczesnej technologii oraz solidnej konstrukcji, ten silnik to nie tylko gwarancja płynnego działania, ale także długotrwałej niezawodności, niezależnie od warunków zewnętrznych. Inwestując w silnik BG30/1604 ROGER, inwestujesz w komfort, wygodę i bezpieczeństwo swojej bramy przesuwnej.

ZAPRASZAMY DO KONTAKTU TELEFONICZNEGO

W CELU WYBRANIA ODPOWIEDNIEJ LAMPY

WYBÓR LAMPY:

NYLONOWA

STALOWA

MOŻLIWY JEST RÓWNIEŻ WYBÓR LISTWY ZĘBATEJ

Produkt posiada dodatkowe opcje:

PILOT: 2 SZT - E80/TX52R/2 , 3 SZT - E80/TX52R/2 (+ 100,00 zł)
LISTWA ZĘBATA: BEZ LISTWY , STAL 4 mb (+ 124,00 zł), STAL 5 mb (+ 155,00 zł), NYLON 4 mb (+ 152,00 zł), NYLON 5 mb (+ 190,00 zł)
ZASILANIE AWARYJNE: BEZ AWARYJNEGO ZASILANIA , B71/BCHP/EXT (+ 1 100,00 zł)

DANE TECHNICZNE

DANE TECHNICZNE		
	BG30/1604	**BG30/2204**
Maksymalny ciężar bram	1600 kg	2200 kg
Zasilanie sieciowe	230 V AC - 50 Hz	
Zasilanie silnika	36 V	
Moc znamionowa	390 W	470 W
Użytkowanie	Intensywne	
Siła	50 - 1200 N	50 - 1700 N
Temperatura pracy	20°C / +55°C	
Stopień ochrony	IP43	
Typ motoreduktora	Nieodwracalny	
Prędkość	12 m/min (0.20 m/s)	10 m/min (0.16 m/s)
Wyłączniki krańcowe	Magnetyczne	
Centrala sterująca (wbudowana)	B70/1DCHP	
Enkoder	Wbudowany cyfrowy + magnetyczny cyfrowy SENSORED, 4094 impulsów na obrót	
Moduł koła zębatego zewnętrznego	Z17/mod.4	
Ilość cykli na dobę (	1000	

WYBÓR LISTWY:

otwieranie/zamykanie 24h non stop)		
Wymiary (L x W x H)	346 x 180 x 362	
Waga produktu zapakowanego	19,6 kg	20,1 kg

WYMIARY

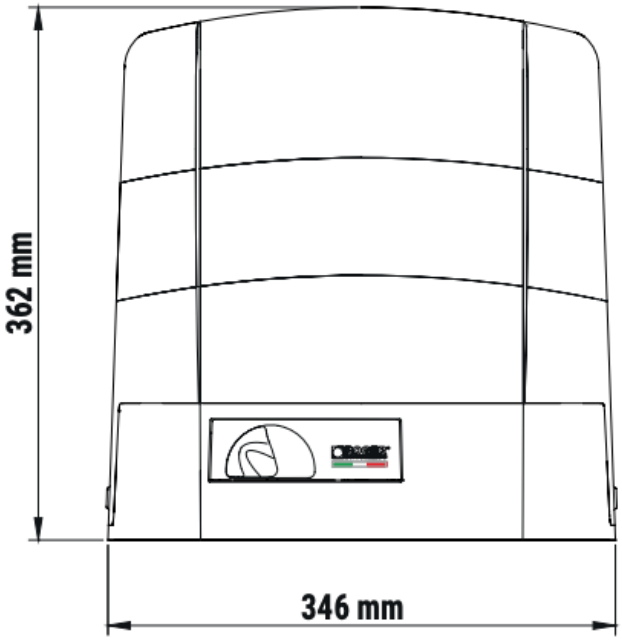
362 mm
346 mm

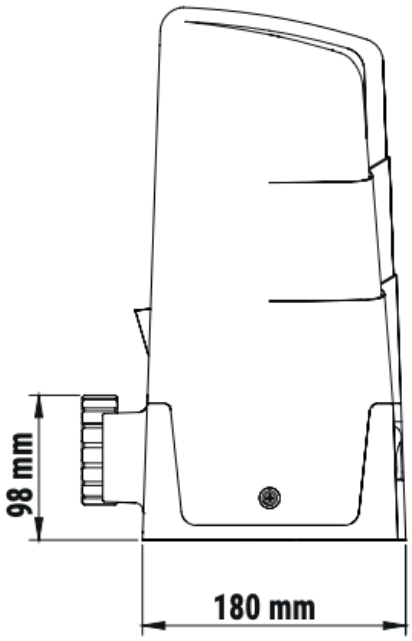
98 mm
180 mm

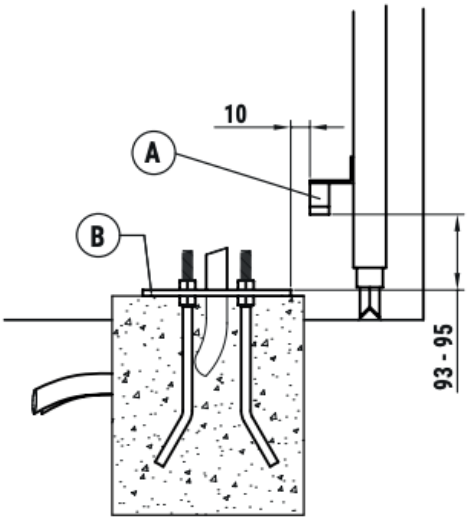
10
A
B
93 - 95

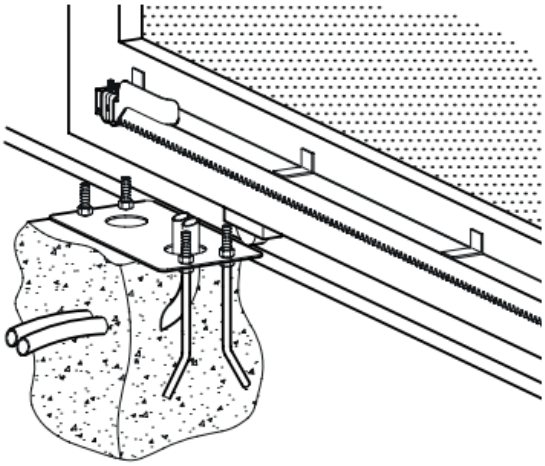

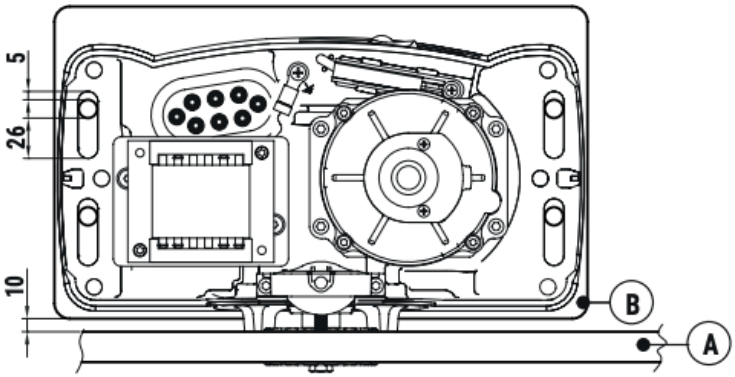
5
26
10
B
A

PRZYKŁADOWA INSTALACJA

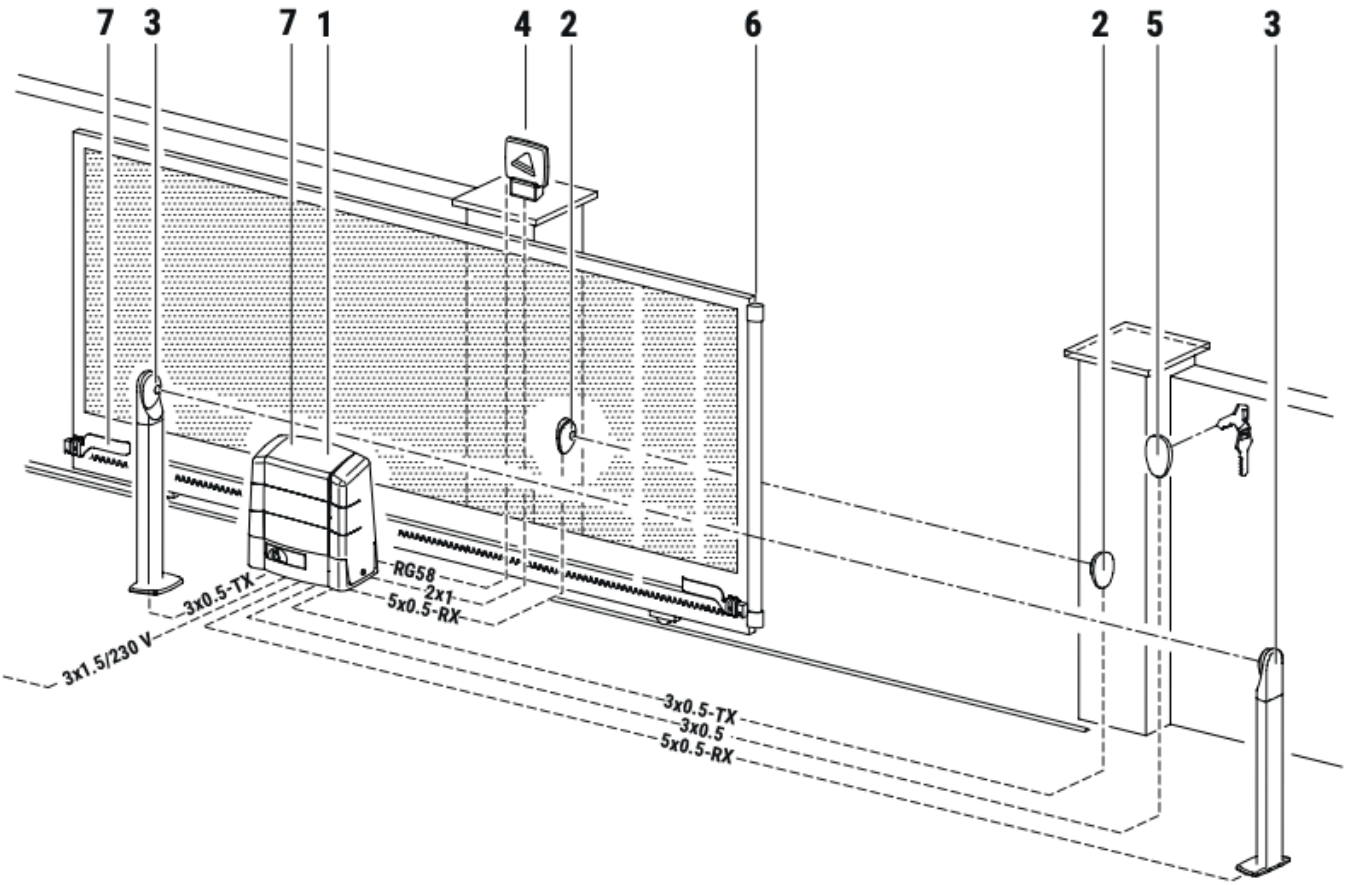

1	BG30 / G30 ROGER siłownik
2	F4ES/F4S – TX, F4ES/F4S – RX ROGER fotokomórki
3	F4ES/F4S – TX, F4ES/F4S – RX ROGER fotokomórki
4	FIFTHY/24 ROGER Lampa ostrzegawcza z anteną
5	R85/60 H85/TTD – H85/TDS ROGER – przełącznik kluczykowy
6	Listwa bezpieczeństwa ROGER
7	Radioodbiornik CS/RX ROGER

ROGER

ROGER

OSOBY I POMYSŁY

Działalność firmy Roger Technology od początku opiera się na wartości, jaką są osoby pełne innowacyjnych pomysłów i pasji. Osoby, które nigdy się nie poddają, które podejmują wielkie wyzwania, aby nie popadać w monotonię. Osoby, które wierzą, że z każdego wspaniałego pomysłu rodzi się wielka zmiana dająca początek wielkiej przyszłości.

DOŚWIADCZENIE W ZAKRESIE PRODUKTU

W naszym języku tłumaczymy słowo „doświadczenie” jako pasja. Dla nas, pasja oznacza wszystko. Właśnie ta wielka wartość popycha nas każdego dnia do ciągłej, intensywnej oceny rozwoju naszych produktów i rozwiązań, aby były one mocno związane z rzeczywistymi wymaganiami naszych klientów, którzy oczekują produktów zaprojektowanych z myślą o ułatwieniu ich pracy.

DOSKONAŁE SUROWCE

Od zawsze stal, żeliwo sferoidalne, aluminium, brąz, miedź i tytan stanowią główne i jedyne surowce stosowane w procesach produkcyjnych zaawansowanej mechaniki w naszej firmie.

TECHNOLOGIA PRODUKCJI

W Roger Technology cała wewnętrzna obróbka opiera się na najlepszych - dzięki najnowszej technologii - liniach produkcyjnych. W trosce o każdy produkowany element, dokonaliśmy odpowiednich inwestycji, a także w sposób istotny zautomatyzowaliśmy i zrobotyzowaliśmy wszystkie modele oraz wszystkie etapy realizacji

produktu, aby zapewnić wysoką niezawodność podzespołów i półfabrykatów. Osiągnęliśmy to przy jednoczesnym przestrzeganiu najwyższych standardów jakościowych.

MONTAŻ WEWNĘTRZNY
Główną wartość dodaną na etapie montażu oraz montażu wewnętrznego stanowi dedykowany - w całości włoski - zespół wysoko wykwalifikowanych pracowników, który kontroluje, montuje i z największą pasją dba o prawidłowy przebieg wszystkich etapów montażu.

CYFROWY SILNIK BRUSHLESS
Rewolucyjny oraz innowacyjny silnik cyfrowy brushless ze stałym polem magnetycznym, trójfazowy, zasilany napięciem sinusoidalnym z natywnym enkoderem, który umożliwia superintensywne wykorzystanie napędu przy niezwykle niskim zużyciu energii, gwarantując 100% działanie wszystkich funkcji sterowania i bezpieczeństwa napędu.

NOWA GENERACJA ELEKTRONIKI
Nowa centrala sterująca z wbudowanym sterownikiem cyfrowym typu brushless. Pozbawiona tradycyjnych przekaźników, dzięki rewolucyjnemu systemowi kwadrantowemu z tranzystorami MOSFET oraz technologii sterowania w pełni opartej na mikrosterowniku DSP, stanowi nową generację układów elektronicznych stworzonych

w celu maksymalnie bezpiecznego, automatycznego sterowania wszelkiego typu ruchami napędu.

PASJA DO MECHANIKI

Wszystkie podzespoły mechaniczne oraz przekładnie zębate są produkowane ze stali, żeliwa i brązu. Obudowy napędów są produkowane w formie odlewów ciśnieniowych z aluminium wzmocnionego tytanem. Wszystkie przekładnie zębate są kontrolowane oraz montowane na wysokiej jakości łożyskach, a następnie wprowadzane do dokładnie obrobionych gniazd, aby zapewnić idealne dopasowanie między osiami.

Roger Technology to producent, który stawia na nowe rozwiązania technologiczne, dlatego też jego automatyka bramowa i szlabany są o najwyższej możliwej jakości na rynku. Jako pierwsza firma na rynku dostosowała silniki bezszczotkowe do automatyki do bram i szlabanów, stając się tym samym absolutnym pionierem technologii Brushless w branży.

O wyjątkowości produktów Roger Technology świadczą:

- silniki bezszczotkowe BRUSHLESS do superintensywnej, ciągłej eksploatacji,
- 100% włoska, precyzyjna mechanika wykonana ze stali, żeliwa i brązu,
- solidne, ciche, skrojone na miarę XXI wieku automaty,

- napędy w wersji High Speed,
- bardzo niski pobór energii oraz ograniczenie użycia plastiku, teflonu i nylonu w procesie produkcji,
- kierowanie się ekologią i odpowiedzialnością społeczną w swojej działalności

Dla Roger Technology najistotniejsze jest zaangażowania ludzi, otwarcie umysłu na innowacje i nowe pomysły, dążenie do perfekcji, stałe zwracanie uwagi na jakość produktów.

ABSOLUTNIE PIERWSI W ZASTOSOWANIU BRUSHLESS

Rewolucyjny silnik bezszczotkowy z 12 unikatowymi cechami.
Technologia, która zapewnia maksymalną wydajność przy

mniejszym zużyciu energii niż inne silniki

BEZSZCZOTKOWY SILNIK TRÓJFAZOWY BRUSHLESS

Bardzo mocny silnik, zapewniający duży moment obrotowy, a jedno-cześnie niezwykle małych rozmiarów oraz o kompaktowej budowie, dzięki wyjątkowemu uzwojeniu w formie skupionych cewek, zasilanych przez trójfazowy układ napięcia

o przebiegu sinusoidalnym.

STEROWNIK CYFROWY I WEKTOROWY NAPĘDU

Sterownik cyfrowy BRUSHLESS, który pracuje przy niskim napięciu 24 V/36V DC, umożliwia 100% sterowanie napędem w sposób cyfrowy. Dzięki jego działaniu opartemu w całości na mikrosterowniku DSP, można w prosty, precyzyjny i elegancki sposób zaprogramować i spersonalizować bieg oraz wszystkie przewidziane ruchy posiadanego napędu.

CYFROWA CISZA SILNIKA

Olbrzymie znaczenie ma całkowity, lub prawie całkowity brak jakichkolwiek dźwięków wydawanych przez silnik BRUSHLESS podczas wszystkich jego ruchów.

SILNIK DO SUPERINTENSYWNEJ EKSPLOATACJI

Chcielibyśmy zaskoczyć Państwa jedną podstawową charakterystyką:

PRĘDKOŚĆ, PRZYSPIESZENIA I SPWOLNIENIA Z NAJWYŻSZĄ PŁYNNOŚCIĄ

Napęd z wykorzystaniem cyfrowej technologii BRUSHLESS wytwarza

BARDZO NISKIE ZUŻYCIE ENERGII

Silnik, który może pracować przy niskim napięciu, z możliwością

nawet w przypadku superintensywnej eksploatacji napędu z silnikiem, pozostaje on stale chłodny, pomimo wielu dni użytkowania.

idealne, eleganckie ruchy ze stałą siłą i momentem obrotowym w każdym punkcie biegu, zapewniając maksymalnebezpieczeństwo oraz możliwość zmiany prędkości w dowolnym momencie poprzez optymalne sterowanie spowolnieniem i przyspieszeniem.

superintensywnej eksploatacji, oraz który może działać w środowiskach charakteryzujących się bardzo trudnymi warunkami klimatycznymi, stale utrzymując niski poziom zużycia i poboru energii.

WYKRYCIE PRZESZKODY ORAZ INWERSJA RUCHU Z ZACHOWANIEM PEŁNEGO BEZPIECZEŃSTWA

Dzięki technologii cyfrowej jesteśmy w stanie wykryć przeszkodę i natychmiast odwrócić pracę silnika, definiując w prosty sposób moment brotowy silnika, czułość, czas i skok inwersji. Wszystko to z zachowaniem maksymalnego bezpieczeństwa.

WBUDOWANY NATYWNY ENKODER CYFROWY

Silnik BRUSHLESS z niezwykle rozwiniętym, natywnym enkoderem cyfrowym, umożliwia zarządzanie sterowaniem napędu w sposób bezpieczny, precyzyjny i wyjątkowo elegancki.

BRAK PROBLEMÓW W PRZYPADKU PRZERWY W DOSTAWIE ENERGII ELEKTRYCZNEJ

Dzięki wsparciu wewnętrznych lub zewnętrznych akumulatorów oraz układowi ładowania akumulatorów, napęd może nadal pracować z dużą autonomią, również w przypadku krót-szych lub dłuższych przerw w dostawie energii elektrycznej, zapewniając dużo więcej manewrów w

porównaniu z obecnymi, tradycyjnymi technologiami.

SILNIK O TEMPERATURZE OTOCZENIA

Główny cel przyświecający projektantom silnika BRUSHLESS to zbudowanie silnika do superintensywnej eksploatacji oraz wydajności sięgającej 99%. Niezależnie od liczby manewrów wykonywanych w ciągu jednego dnia przez silnik, zawsze pozostaje on chłodny lub, co najwyżej, osiąga temperaturę otoczenia.

PROSTA INSTALACJA ZA POMOCĄ JEDNEGO KABLA 3-ŻYŁOWEGO

A gdybyśmy powiedzieli, że instalacja silnika BRUSHLESS polega po prostu na podłączeniu jednego 3-żyłowego kabla? Prosty jak żaden inny! W ten sposób można sterować napędem w sposób w pełni cyfrowy, dzięki technologii SENSORLESS lub SENSORED, dostępnej w zależności od rodzaju napędu.

WYMAGAJĄCA I PRECYZYJNA MECHANIKA NA POTRZEBY SILNIKA

Stworzyliśmy mechanikę, która pozwala uzyskiwać maksymalne osiągi silnika. Wszystko to dzięki połączeniu najwyższej jakości wewnętrznych procesów produkcyjnych, obróbek mechanicznych oraz doskonałej jakości zastosowanych materiałów żelaznych i nieżelaznych.

[redacted]

HERZ Systemy zabezpieczeń, ul.Ługi 74, 05-400 Otwock

tel. (22) 788 10 44, 797 108 180, e-mail: sklep@napedy24.pl

SERIA BRUSHLLESS HIGH SPEED

Startuje cyfrowa prędkość

SZYBKOŚĆ	ZARZĄDZANIE	KONTROLA	BEZPIECZEŃSTWO
100% SZYBSZY W PORÓWNANIU DO KONKURENCYJ	PRĘDKOŚCIĄ OTWIERANIA I ZAMYKANIA	PRZYZPIESZENIEM I SPOWALNIANIEM	PUNKTOWI SPOWALNIANIA I ZWIĄZANEJ Z

HERZ Systemy zabezpieczeń, ul.Ługi 74, 05-400 Otwock

tel. (22) 788 10 44, 797 108 180, e-mail: sklep@napedy24.pl

NYCH ROZWIĄZAŃ

PRZY OTWIERANIU I ZAMYKWANIU

NIM PRĘDKOŚCI ORAZ BEZKOMPROMISO WEMU WYKRYWANIU PRZESZKÓD

BM30

BH30

BG30

TW90

SLED

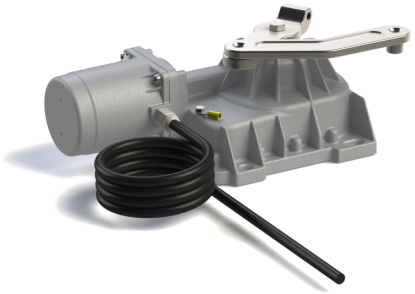

BR21

AYRON

BE20

SMARTY

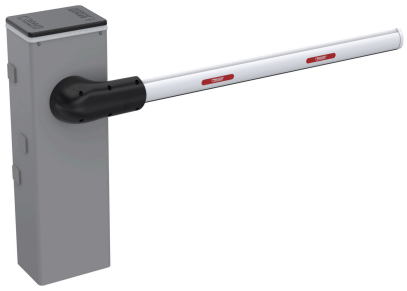

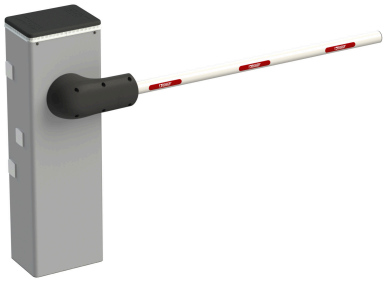

BIONIK4

BIONIK1PE

BIONIK1PC

MONTAŻ

Istnieje możliwość montażu urządzania przez profesjonalnego instalatora produktów **ROGER**.

W przypadku chęci poznania szczegółów montażu prosimy o kontakt z naszym biurem handlowym:

tel. +48 797108180

HERZ Systemy zabezpieczeń, ul.Ługi 74, 05-400 Otwock

tel. (22) 788 10 44, 797 108 180, e-mail: sklep@napedy24.pl