**HERZ Systemy zabezpieczeń, ul.Ługi 74, 05-400 Otwock**

tel. (22) 788 10 44, 797 108 180, e-mail: sklep@napedy24.pl

Dane aktualne na dzień: 22-10-2026 09:56

Link do produktu: https://napedy24.pl/zestaw-kit-bg30804hs-high-speed-roger-do-bram-przesuwnych-o-wadze-800-kg-p-9950.html

# Zestaw KIT BG30/804/HS HIGH SPEED ROGER do bram przesuwnych o wadze 800 kg

| | |
|---|---|
| Cena | **5 257,20 zł** |
| DOSTĘPNOŚĆ | **dostępny** |
| CZAS WYSYŁKI | **2-3 dni** |
| NUMER KATALOGOWY | **(9950)** |
| KOD PRODUCENTA | **KIT BG30/804/HS** |
| PRODUCENT | **ROGER** |
| PRODUCENT | **ROGER** |
| KOMPLETACJA | **ZESTAW** |
| WAGA BRAMY | **800 kg** |
| CYKL PRACY | **UŻYCIE INTENSYWNE** |
| PRĘDKOŚĆ OTWIERANIA | **HI-SPEED** |
| ENKODER | **TAK** |
| WYŁĄCZNIK KRAŃCOWY | **MAGNETYCZNY** |
| ZASILANIE SILNIKA | **36V** |

## OPIS PRODUKTU

## KIT BG30/804/HS ROGER HIGH SPEED Zestaw do zautomatyzowania bramy przesuwnej

### ZESTAW KIT BG30/804/HS ZAWIERA:

- BG30/804/HS ROGER - napęd z wbudowaną centralą
- H93/RX20/I ROGER - radioodbiornik*
- E80/TX52R/2 ROGER - pilot 2-kanałowy (2 szt.)**
- R90/F2ES ROGER - komplet fotokomórek***
- FIFTHY/24 ROGER - lampa ostrzegawcza****
- Akcesoria montażowe
- Gwarancja
- Dowód zakupu faktura VAT / paragon

* możliwość wymiany radia na radio z kodem dynamicznym H93/RX2RC/I (do pilotów Synus/2, T80/TX2 oraz Zoolock) za dopłatą
** możliwość wymiany pilotów E80/TX52R/2 na Synus/2 lub T80/TX2 bez dopłaty
*** możliwość wymiany fotokomórek R90/F2ES na fotokomórki obrotowe M90/F2ES0 za dopłatą
**** możliwość wyboru lampy FIFTHY/24 lub FIFTHY/24/OR (w kolorze pomarańczowym)

**HERZ Systemy zabezpieczeń, ul.Ługi 74, 05-400 Otwock**

tel. (22) 788 10 44, 797 108 180, e-mail: sklep@napedy24.pl

# BG30/804/HS ROGER HIGH SPEED

- Ciężar bramy max 800 kg
- Wersja TURBO High Speed (30 m/min)
- Silnik bezszczotkowy 36 V
- Łagodny start i spowalnianie
- Przekładnia ze stopów metalibez plastiku, bez teflonu, bez nylonu
- Rozblokowanie napędu zabezpieczone kluczem spersonalizowanym
- Centrala sterująca z wyświetlaczem LED’owym
- Wbudowany enkoder absolutny
- Wysoka kultura pracy
- Bardzo niskie zużycie energii

Siłownik do bram przesuwnych BG30/804/HS ROGER to innowacyjne rozwiązanie dla osób poszukujących wysokiej jakości mechanizmu do obsługi bram o maksymalnym ciężarze do 800 kg. Przekładnia wykonana ze stopów metali, bez plastiku, teflonu czy nylonu, zapewnia niezawodność i trwałość w użytkowaniu. Dzięki wersji TURBO High Speed osiąga prędkość na poziomie 30 m/min, co sprawia, że otwieranie i zamykanie bramy odbywa się szybko i sprawnie.

Wyposażony w wyłączniki magnetyczne, rozwiązanie to gwarantuje bezpieczeństwo użytkowania, a rozblokowanie napędu zabezpieczone kluczem spersonalizowanym dodatkowo podnosi poziom ochrony. Centrala sterująca z wyświetlaczem LED’owym oraz zarządzanie enkoderem optycznym sprawiają, że obsługa siłownika jest prosta i intuicyjna. Moc znamionowa wynosząca 490 W, łagodny start i spowalnianie oraz możliwość intensywnego użytkowania to cechy, które wyróżniają ten produkt na tle konkurencji.

ZAPRASZAMY DO KONTAKTU TELEFONICZNEGO

W CELU WYBRANIA ODPOWIEDNIEJ LAMPY

WYBÓR LAMPY:

NYLONOWA

STALOWA

MOŻLIWY JEST RÓWNIEŻ WYBÓR LISTWY ZĘBATEJ

## Produkt posiada dodatkowe opcje:

**PILOT**: 2 SZT - E80/TX52R/2 , 3 SZT - E80/TX52R/2 (+ 100,00 zł )
**LISTWA ZĘBATA**: BEZ LISTWY , STAL 4 mb (+ 124,00 zł ), STAL 5 mb (+ 155,00 zł ), NYLON 4 mb (+ 152,00 zł ), NYLON 5 mb (+ 190,00 zł )
**ZASILANIE AWARYJNE**: BEZ AWARYJNEGO ZASILANIA , B71/BCHP/EXT (+ 1 100,00 zł )

## DANE TECHNICZNE

| **DANE TECHNICZNE** | | | | |
|---|---|---|---|---|
| WYBÓR LISTWY: | **BG30/804/HS** | **BG30/1004/HS** | **BG30/1504/HS** | **BG30/1804/HS** |
| **Maksymalny ciężar bram** | 800 kg | 1000 kg | 1500 kg | 1800 kg |
| **Zasilanie sieciowe** | 230V AC - 50 Hz | | | |
| **Zasilanie silnika** | 36 V | | | |
| **Moc znamionowa** | 490 W | 590 W | 650 W | 650 W |
| **Użytkowanie** | Intensywne | | | |
| **Siła** | 50 – 650 N | 50 - 800 N | 50 - 1000 N | 50 - 1250 N |
| **Temperatura pracy** | -20°C / +55°C | | | |
| **Stopień ochrony** | IP44 | | | |
| **Typ motoreduktora** | Nieodwracalny | | | |
| **Prędkość** | 30 m/min (0.5 m/s) | 20 m/min (0.33 m/s) | 25 m/min (0.42 m/s) | 18 m/min (0.30m/s) |

| | | | | |
|---|---|---|---|---|
| **Wyłączniki krańcowe** | Magnetyczne | | | |
| **Centrala sterująca (wbudowana)** | B70/1DCHP | | | |
| **Enkoder** | Wbudowany cyfrowy + magnetyczny cyfrowy SENSORED, 4094 impulsów na obrót | | | |
| **Moduł koła zębatego ze wnętrznego** | Z20/mod.4 | Z17/mod.4 | Z20/mod.4 | Z17/mod.4 |
| **Ilość cykli na dobę (otwieranie/zamykanie 24h non stop)** | 800 | | | |
| **Wymiary (L x W x H)** | 350 x 220 x 380 | 346 x 180 x 362 | | |
| **Waga produktu zapakowanego** | 18,5 kg | 19,6 kg | 20,1 kg | 20,1 kg |

WYMIARY

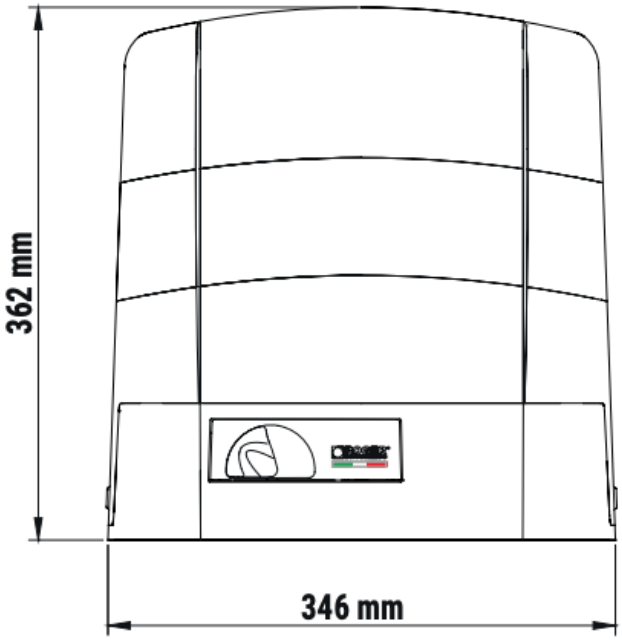
362 mm
346 mm

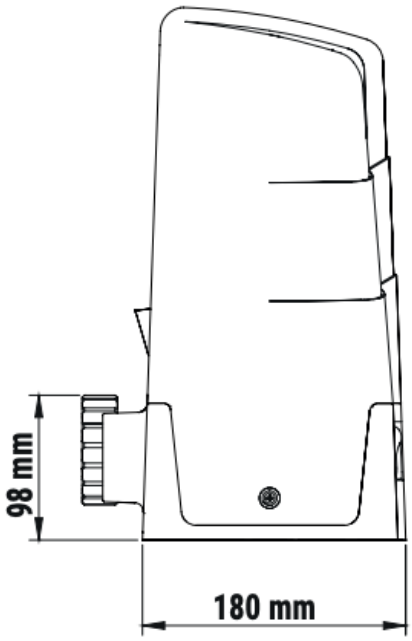
98 mm
180 mm

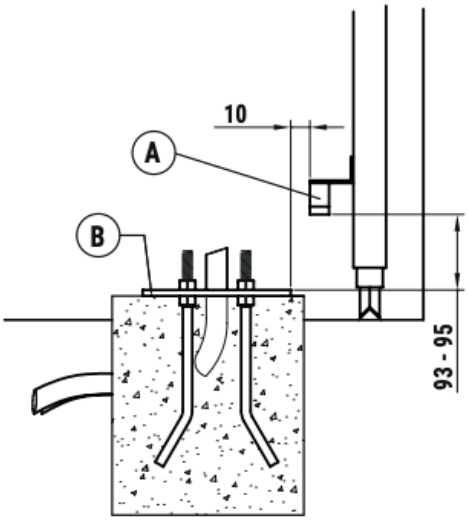
10
A
B
93 - 95

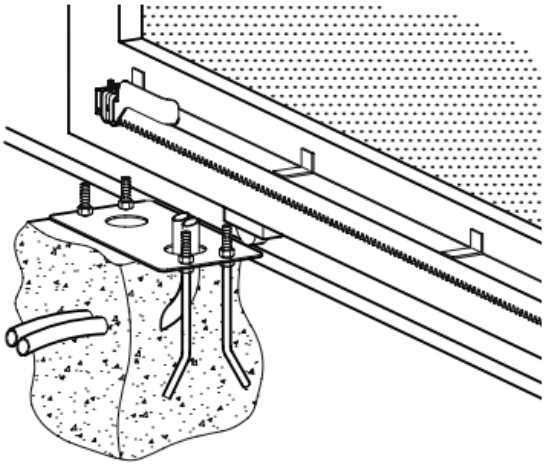

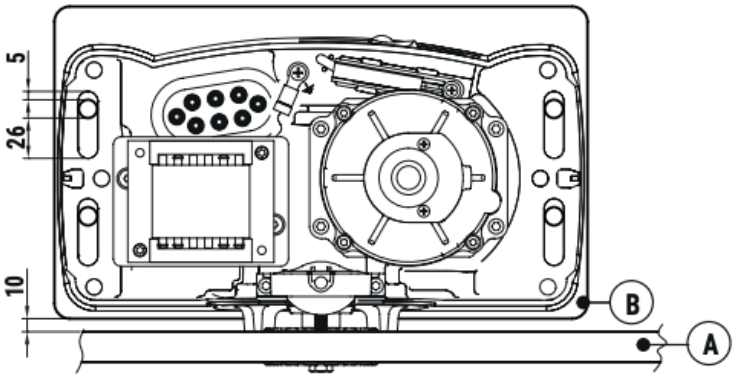
5
26
10
B
A

# PRZYKŁADOWA INSTALACJA

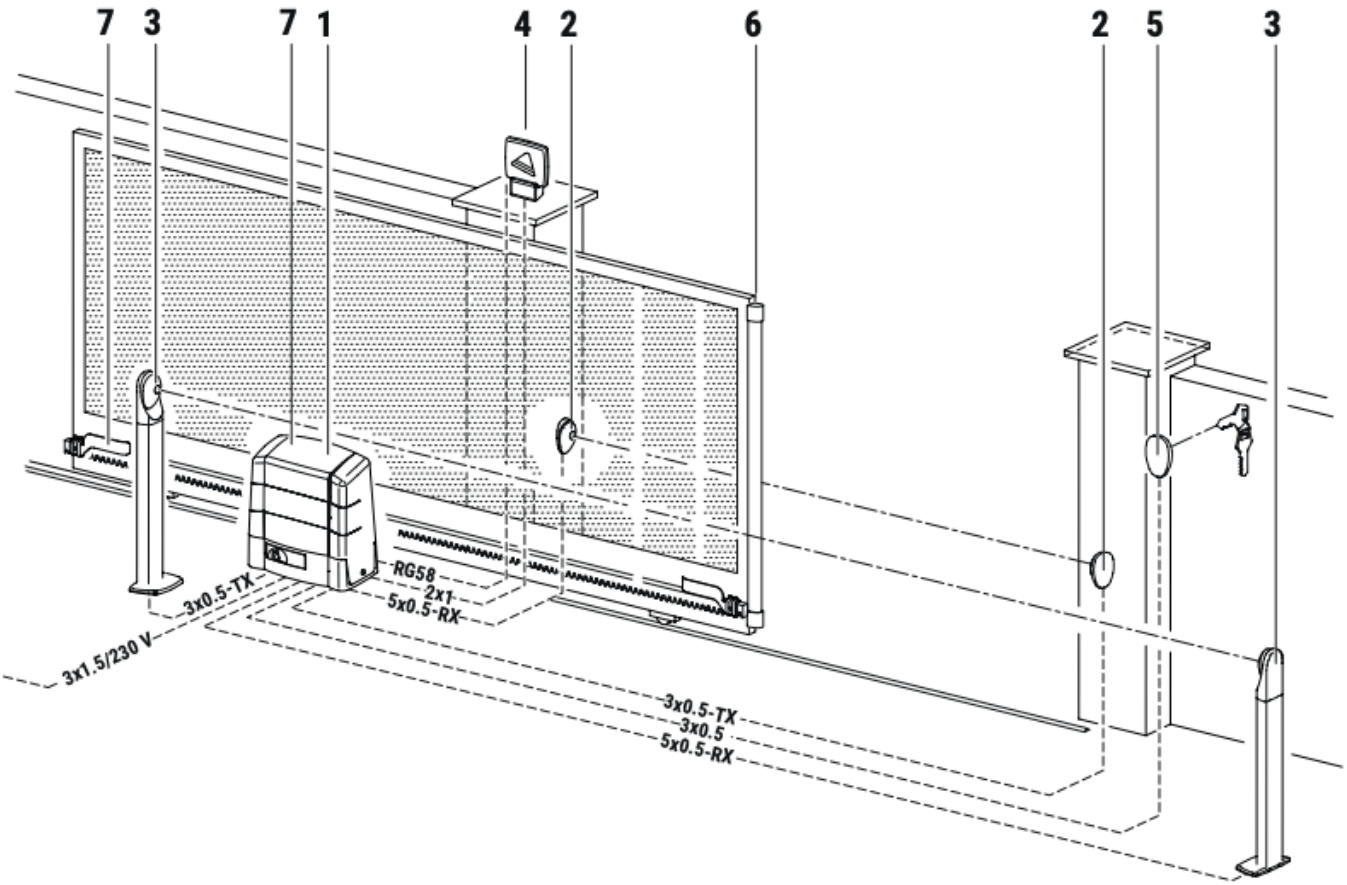


| | |
|---|---|
| **1** | BG30 / G30 ROGER siłownik |
| **2** | F4ES/F4S – TX, F4ES/F4S – RX ROGER fotokomórki |
| **3** | F4ES/F4S – TX, F4ES/F4S – RX ROGER fotokomórki |
| **4** | FIFTHY/24 ROGER Lampa ostrzegawcza z anteną |
| **5** | R85/60 H85/TTD – H85/TDS ROGER – przełącznik kluczykowy |
| **6** | Listwa bezpieczeństwa ROGER |
| **7** | Radioodbiornik CS/RX ROGER |

ROGER

# ROGER

## OSOBY I POMYSŁY

Działalność firmy Roger Technology od początku opiera się na wartości, jaką są osoby pełne innowacyjnych pomysłów i pasji. Osoby, które nigdy się nie poddają, które podejmują wielkie wyzwania, aby nie popadać w monotonię. Osoby, które wierzą, że z każdego wspaniałego pomysłu rodzi się wielka zmiana dająca początek wielkiej przyszłości.

## DOŚWIADCZENIE W ZAKRESIE PRODUKTU

W naszym języku tłumaczymy słowo „doświadczenie” jako pasja. Dla nas, pasja oznacza wszystko. Właśnie ta wielka wartość popycha nas każdego dnia do ciągłej, intensywnej oceny rozwoju naszych produktów i rozwiązań, aby były one mocno związane z rzeczywistymi wymaganiami naszych klientów, którzy oczekują produktów zaprojektowanych z myślą o ułatwieniu ich pracy.

## DOSKONAŁE SUROWCE

Od zawsze stal, żeliwo sferoidalne, aluminium, brąz, miedź i tytan stanowią główne i jedyne surowce stosowane w procesach produkcyjnych zaawansowanej mechaniki w naszej firmie.

## TECHNOLOGIA PRODUKCJI

W Roger Technology cała wewnętrzna obróbka opiera się na najlepszych - dzięki najnowszej technologii - liniach produkcyjnych. W trosce o każdy produkowany element, dokonaliśmy odpowiednich inwestycji, a także w sposób istotny zautomatyzowaliśmy i zrobotyzowaliśmy wszystkie modele oraz wszystkie etapy realizacji

produktu, aby zapewnić wysoką niezawodność podzespołów i półfabrykatów. Osiągnęliśmy to przy jednoczesnym przestrzeganiu najwyższych standardów jakościowych.

**MONTAŻ WEWNĘTRZNY**
Główną wartość dodaną na etapie montażu oraz montażu wewnętrznego stanowi dedykowany - w całości włoski - zespół wysoko wykwalifikowanych pracowników, który kontroluje, montuje i z największą pasją dba o prawidłowy przebieg wszystkich etapów montażu.

**CYFROWY SILNIK BRUSHLESS**
Rewolucyjny oraz innowacyjny silnik cyfrowy brushless ze stałym polem magnetycznym, trójfazowy, zasilany napięciem sinusoidalnym z natywnym enkoderem, który umożliwia superintensywne wykorzystanie napędu przy niezwykle niskim zużyciu energii, gwarantując 100% działanie wszystkich funkcji sterowania i bezpieczeństwa napędu.

**NOWA GENERACJA ELEKTRONIKI**
Nowa centrala sterująca z wbudowanym sterownikiem cyfrowym typu brushless. Pozbawiona tradycyjnych przekaźników, dzięki rewolucyjnemu systemowi kwadrantowemu z tranzystorami MOSFET oraz technologii sterowania w pełni opartej na mikrosterowniku DSP, stanowi nową generację układów elektronicznych stworzonych

w celu maksymalnie bezpiecznego, automatycznego sterowania wszelkiego typu ruchami napędu.

## PASJA DO MECHANIKI

Wszystkie podzespoły mechaniczne oraz przekładnie zębate są produkowane ze stali, żeliwa i brązu. Obudowy napędów są produkowane w formie odlewów ciśnieniowych z aluminium wzmocnionego tytanem. Wszystkie przekładnie zębate są kontrolowane oraz montowane na wysokiej jakości łożyskach, a następnie wprowadzane do dokładnie obrobionych gniazd, aby zapewnić idealne dopasowanie między osiami.

Roger Technology to producent, który stawia na nowe rozwiązania technologiczne, dlatego też jego automatyka bramowa i szlabany są o najwyższej możliwej jakości na rynku. Jako pierwsza firma na rynku dostosowała silniki bezszczotkowe do automatyki do bram i szlabanów, stając się tym samym absolutnym pionierem technologii Brushless w branży.

O wyjątkowości produktów Roger Technology świadczą:

- silniki bezszczotkowe BRUSHLESS do superintensywnej, ciągłej eksploatacji,
- 100% włoska, precyzyjna mechanika wykonana ze stali, żeliwa i brązu,
- solidne, ciche, skrojone na miarę XXI wieku automaty,

- napędy w wersji High Speed,
- bardzo niski pobór energii oraz ograniczenie użycia plastiku, teflonu i nylonu w procesie produkcji,
- kierowanie się ekologią i odpowiedzialnością społeczną w swojej działalności

Dla Roger Technology najistotniejsze jest zaangażowania ludzi, otwarcie umysłu na innowacje i nowe pomysły, dążenie do perfekcji, stałe zwracanie uwagi na jakość produktów.

## ABSOLUTNIE PIERWSI W ZASTOSOWANIU BRUSHLESS

Rewolucyjny silnik bezszczotkowy z 12 unikatowymi cechami.
Technologia, która zapewnia maksymalną wydajność przy

mniejszym zużyciu energii niż inne silniki

## BEZSZCZOTKOWY SILNIK TRÓJFAZOWY BRUSHLESS

Bardzo mocny silnik, zapewniający duży moment obrotowy, a jedno-cześnie niezwykle małych rozmiarów oraz o kompaktowej budowie, dzięki wyjątkowemu uzwojeniu w formie skupionych cewek, zasilanych przez trójfazowy układ napięcia

o przebiegu sinusoidalnym.

## STEROWNIK CYFROWY I WEKTOROWY NAPĘDU

Sterownik cyfrowy BRUSHLESS, który pracuje przy niskim napięciu 24 V/36V DC, umożliwia 100% sterowanie napędem w sposób cyfrowy. Dzięki jego działaniu opartemu w całości na mikrosterowniku DSP, można w prosty, precyzyjny i elegancki sposób zaprogramować i spersonalizować bieg oraz wszystkie przewidziane ruchy posiadanego napędu.

## CYFROWA CISZA SILNIKA

Olbrzymie znaczenie ma całkowity, lub prawie całkowity brak jakichkolwiek dźwięków wydawanych przez silnik BRUSHLESS podczas wszystkich jego ruchów.

## SILNIK DO SUPERINTENSYWNEJ EKSPLOATACJI

Chcielibyśmy zaskoczyć Państwa jedną podstawową charakterystyką:

## PRĘDKOŚĆ, PRZYSPIESZENIA I SPWOLNIENIA Z NAJWYŻSZĄ PŁYNNOŚCIĄ

Napęd z wykorzystaniem cyfrowej technologii BRUSHLESS wytwarza

## BARDZO NISKIE ZUŻYCIE ENERGII

Silnik, który może pracować przy niskim napięciu, z możliwością

nawet w przypadku superintensywnej eksploatacji napędu z silnikiem, pozostaje on stale chłodny, pomimo wielu dni użytkowania.

idealne, eleganckie ruchy ze stałą siłą i momentem obrotowym w każdym punkcie biegu, zapewniając maksymalnebezpieczeństwo oraz możliwość zmiany prędkości w dowolnym momencie poprzez optymalne sterowanie spowolnieniem i przyspieszeniem.

superintensywnej eksploatacji, oraz który może działać w środowiskach charakteryzujących się bardzo trudnymi warunkami klimatycznymi, stale utrzymując niski poziom zużycia i poboru energii.

## WYKRYCIE PRZESZKODY ORAZ INWERSJA RUCHU Z ZACHOWANIEM PEŁNEGO BEZPIECZEŃSTWA

Dzięki technologii cyfrowej jesteśmy w stanie wykryć przeszkodę i natychmiast odwrócić pracę silnika, definiując w prosty sposób moment brotowy silnika, czułość, czas i skok inwersji. Wszystko to z zachowaniem maksymalnego bezpieczeństwa.

## WBUDOWANY NATYWNY ENKODER CYFROWY

Silnik BRUSHLESS z niezwykle rozwiniętym, natywnym enkoderem cyfrowym, umożliwia zarządzanie sterowaniem napędu w sposób bezpieczny, precyzyjny i wyjątkowo elegancki.

## BRAK PROBLEMÓW W PRZYPADKU PRZERWY W DOSTAWIE ENERGII ELEKTRYCZNEJ

Dzięki wsparciu wewnętrznych lub zewnętrznych akumulatorów oraz układowi ładowania akumulatorów, napęd może nadal pracować z dużą autonomią, również w przypadku krót-szych lub dłuższych przerw w dostawie energii elektrycznej, zapewniając dużo więcej manewrów w

porównaniu z obecnymi, tradycyjnymi technologiami.

## SILNIK O TEMPERATURZE OTOCZENIA

Główny cel przyświecający projektantom silnika BRUSHLESS to zbudowanie silnika do superintensywnej eksploatacji oraz wydajności sięgającej 99%. Niezależnie od liczby manewrów wykonywanych w ciągu jednego dnia przez silnik, zawsze pozostaje on chłodny lub, co najwyżej, osiąga temperaturę otoczenia.

## PROSTA INSTALACJA ZA POMOCĄ JEDNEGO KABLA 3-ŻYŁOWEGO

A gdybyśmy powiedzieli, że instalacja silnika BRUSHLESS polega po prostu na podłączeniu jednego 3-żyłowego kabla? Prosty jak żaden inny! W ten sposób można sterować napędem w sposób w pełni cyfrowy, dzięki technologii SENSORLESS lub SENSORED, dostępnej w zależności od rodzaju napędu.

## WYMAGAJĄCA I PRECYZYJNA MECHANIKA NA POTRZEBY SILNIKA

Stworzyliśmy mechanikę, która pozwala uzyskiwać maksymalne osiągi silnika. Wszystko to dzięki połączeniu najwyższej jakości wewnętrznych procesów produkcyjnych, obróbek mechanicznych oraz doskonałej jakości zastosowanych materiałów żelaznych i nieżelaznych.

[redacted]

**HERZ Systemy zabezpieczeń, ul.Ługi 74, 05-400 Otwock**

tel. (22) 788 10 44, 797 108 180, e-mail: sklep@napedy24.pl

# SERIA BRUSHLLESS HIGH SPEED

Startuje cyfrowa prędkość

| SZYBKOŚĆ | ZARZĄDZANIE | KONTROLA | BEZPIECZEŃSTWO |
|---|---|---|---|
| 100% SZYBSZY W PORÓWNANIU DO KONKURENCYJ | PRĘDKOŚCIĄ OTWIERANIA I ZAMYKANIA | PRZYZPIESZENIEM I SPOWALNIANIEM | PUNKTOWI SPOWALNIANIA I ZWIĄZANEJ Z |

**HERZ Systemy zabezpieczeń, ul.Ługi 74, 05-400 Otwock**

tel. (22) 788 10 44, 797 108 180, e-mail: sklep@napedy24.pl

NYCH ROZWIĄZAŃ

PRZY OTWIERANIU I ZAMYKWANIU

NIM PRĘDKOŚCI ORAZ BEZKOMPROMISO WEMU WYKRYWANIU PRZESZKÓD

**BM30**

**BH30**

**BG30**

**TW90**

**SLED**

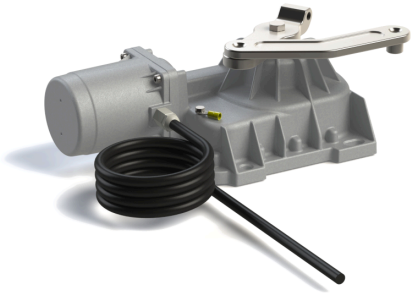

**BR21**

**AYRON**

**BE20**

**SMARTY**

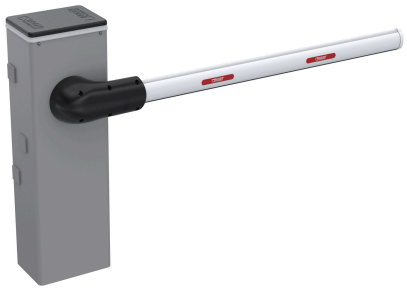

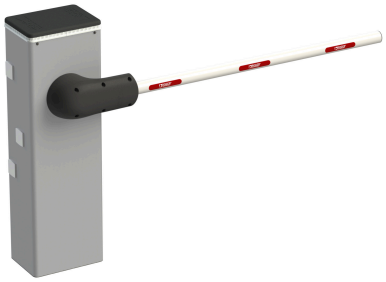

**BIONIK4**

**BIONIK1PE**

**BIONIK1PC**

MONTAŻ

Istnieje możliwość montażu urządzania przez profesjonalnego instalatora produktów **ROGER**.

W przypadku chęci poznania szczegółów montażu prosimy o kontakt z naszym biurem handlowym:

**tel. +48 797108180**

**HERZ Systemy zabezpieczeń, ul.Ługi 74, 05-400 Otwock**

tel. (22) 788 10 44, 797 108 180, e-mail: sklep@napedy24.pl