**HERZ Systemy zabezpieczeń, ul.Ługi 74, 05-400 Otwock**

tel. (22) 788 10 44, 797 108 180, e-mail: sklep@napedy24.pl

Dane aktualne na dzień: 22-10-2026 10:50

Link do produktu: https://napedy24.pl/zestaw-kit-smarty4hs-roger-do-bram-skrzydlowych-do-8-m-4m-4m-p-9973.html

# Zestaw KIT SMARTY4/HS ROGER do bram skrzydłowych do 8 m (4m + 4m)

| | |
|---|---|
| Cena | **10 322,00 zł** |
| DOSTĘPNOŚĆ | **dostępny** |
| CZAS WYSYŁKI | **2-3 dni** |
| NUMER KATALOGOWY | **(9973)** |
| KOD PRODUCENTA | **KIT SMARTY4/HS** |
| PRODUCENT | **ROGER** |
| PRODUCENT | **ROGER** |
| KOMPLETACJA | **ZESTAW** |
| SZEROKOŚĆ SKRZYDŁA | **4,0m** |
| CYKL PRACY | **UŻYCIE INTENSYWNE** |
| PRĘDKOŚĆ OTWIERANIA | **HI-SPEED** |
| ENKODER | **TAK** |
| WYŁĄCZNIK KRAŃCOWY | **MECHANICZNY** |
| ZASILANIE SILNIKA | **36V** |

## OPIS PRODUKTU

## KIT SMARTY4/HS ROGER Zestaw do zautomatyzowania bramy skrzydłowej

### ZESTAW KIT SMARTY4/HS ZAWIERA:

- SMARTY4/HS ROGER - napęd (2 szt.)
- EDGE1/BOX ROGER - centrala sterująca
- H93/RX20/I ROGER - radioodbiornik*
- E80/TX52R/2 ROGER - pilot 2-kanałowy (2 szt.)**
- R90/F2ES ROGER - komplet fotokomórek***
- FIFTHY/24/OR ROGER - lampa ostrzegawcza****
- Akcesoria montażowe
- Gwarancja
- Dowód zakupu faktura VAT / paragon

* możliwość wymiany radia na radio z kodem dynamicznym H93/RX2RC/I (do pilotów Synus/2, T80/TX2 oraz Zoolock) za dopłatą
** możliwość wymiany pilotów E80/TX52R/2 na Synus/2 lub T80/TX2 bez dopłaty
*** możliwość wymiany fotokomórek R90/F2ES na fotokomórki obrotowe M90/F2ES0 za dopłatą
**** możliwość wyboru lampy FIFTHY/24 lub FIFTHY/24/OR (w kolorze pomarańczowym)

# SMARTY4/HS HIGH SPEED ROGER

- Max długości skrzydła 4m
- Silnik bezszczotkowy 36 V AC
- Super szybki siłownik HIGH SPEED 2-1 cm/s
- Użycie superintensywne - 1000 cykli na dobę
- Ogranicznik mechaniczny na otwieranie i zamykanie
- Przekładnia ze stopów metali, bez plastiku, bez teflonu, bez nylonu
- Rozblokowanie napędu zabezpieczone kluczem spersonalizowanym
- Cyfrowa centrala sterująca bez przekaźników
- Zarządzanie enkoderem cyfrowym
- Siła 4500 N
- Do pełnych skrzydeł
- Wysoka kultura pracy
- Bardzo niskie zużycie energii
- Regulowany uchwyt do przykręcenia do słupka
- Uchwyt mocowania do skrzydła

SMARTY4/HS HIGH SPEED ROGER to wyjątkowy silnik do bram skrzydłowych, zaprojektowany z myślą o wydajności i niezawodności. Dzięki silnikowi bezszczotkowemu o napięciu 36 V AC oraz super szybkiemu działaniu z prędkością 2-1 cm/s, nadaje się do superintensywnego użytkowania - aż do 1000 cykli na dobę. Ogranicznik mechaniczny na otwieranie i zamykanie, przekładnia ze stopów metali bez plastiku czy teflonu oraz rozłożone zabezpieczenia sprawiają, że siłownik ten gwarantuje nie tylko wydajność, ale także bezpieczeństwo w użytkowaniu.

Dzięki cyfrowej centrali sterującej bez przekaźników, zarządzaniu enkoderem cyfrowym oraz personalizowanemu kluczowi do rozblokowania napędu, SMARTY4/HS HIGH SPEED ROGER zapewnia niezrównaną kontrolę i bezpieczeństwo. Z siłą 4500 N i możliwością obsługi pełnych skrzydeł, ten silnik charakteryzuje się wysoką kulturą pracy, bardzo niskim zużyciem energii oraz regulowanym uchwytem do montażu zarówno do słupka, jak i skrzydła. Wybierając ten produkt, inwestujesz w innowacyjne rozwiązania technologiczne, które gwarantują komfort i bezpieczeństwo użytkowania bramy skrzydłowej.

**HERZ Systemy zabezpieczeń, ul.Ługi 74, 05-400 Otwock**

tel. (22) 788 10 44, 797 108 180, e-mail: sklep@napedy24.pl

ZAPRASZAMY DO KONTAKTU TELEFONICZNEGO

W CELU WYBRANIA ODPOWIEDNIEJ LAMPY

## Produkt posiada dodatkowe opcje:

**PILOT**: 2 SZT - E80/TX52R/2 , 3 SZT - E80/TX52R/2 (+ 100,00 zł )
**ODBOJE**: BEZ ODBOJÓW , 1 SZT BOCZNY (+ 30,00 zł ), 2 SZT BOCZNY (+ 60,00 zł ), ŚRODKOWY (+ 30,00 zł ), 2 SZT BOCZNE + ŚRODKOWY (+ 90,00 zł )
**ZASILANIE AWARYJNE**: BEZ AWARYJNEGO ZASILANIA , B71/BCHP/EXT (+ 1 100,00 zł )

## DANE TECHNICZNE

| DANE TECHNICZNE | | | |
|---|---|---|---|
| | **SMARTY4/HS** | **SMARTY5** | **SMARTY7** |
| **Zasilanie sieciowe** | | 230V AC - 50 Hz | |
| **Zasilanie silnika** | | 36 V | |
| **Moc znamionowa** | | 200 W | |
| **Częstotliwość użytkowania** | | Intensywne | |
| **Siła** | 600-4500 N | 600-7000 N | 600-7000 N |
| **Temperatura pracy** | | -20°C / +55°C | |
| **Stopień ochrony** | | IP44 | |
| **Typ motoreduktora** | | Nieodwracalny | |
| **Prędkość** | 2-1 cm/s | 1,6 cm/s | 1,6 cm/s |
| **Czas otwierania do 90°** | 15-25 s | 25-40 s | 35-50 s |
| | | | |

WYBÓR LAMPY:

| | | | |
|---|---|---|---|
| **Skok** | 370 mm | 37-0 mm | 520 mm |
| **Wyłączniki krańcowe** | ogranicznki mechaniczne na otwarcie i zamknięcie | | |
| **Centrala sterująca** | EDGE1 | | |
| **Enkoder** | Wbudowany cyfrowy + magnetyczny cyfrowy SENSORED, 48 impulsów na obrót | | |
| **Ilość cykli na dobę** | 1000 | | |
| **Waga produktu zapakowanego** | 16,5 kg | 16,5 kg | 17,2 kg |
| | | | |

WYMIARY

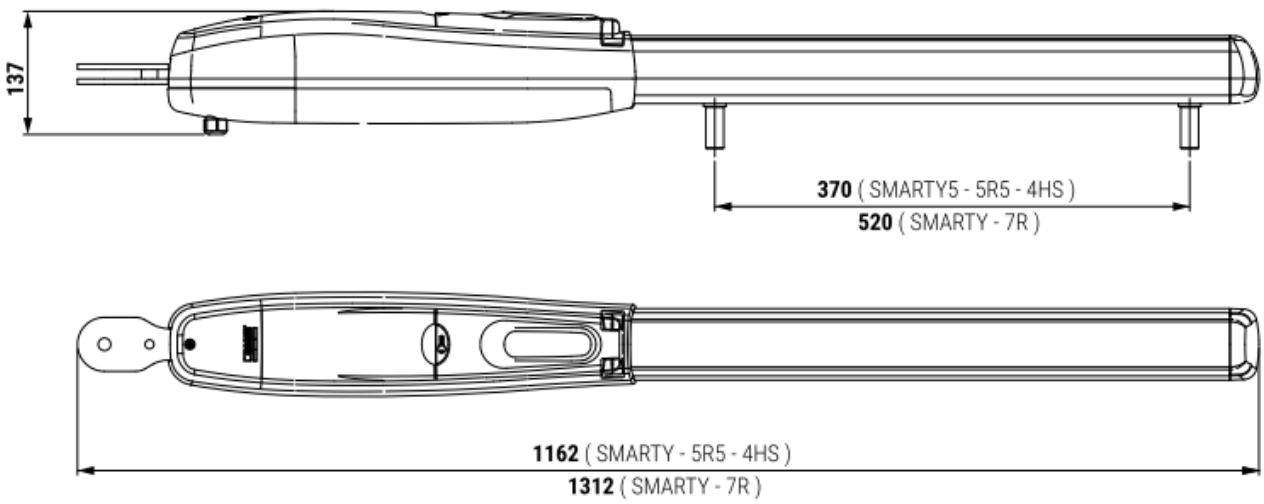

**HERZ Systemy zabezpieczeń, ul.Ługi 74, 05-400 Otwock**

tel. (22) 788 10 44, 797 108 180, e-mail: sklep@napedy24.pl

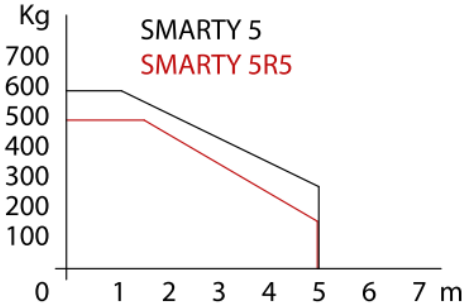


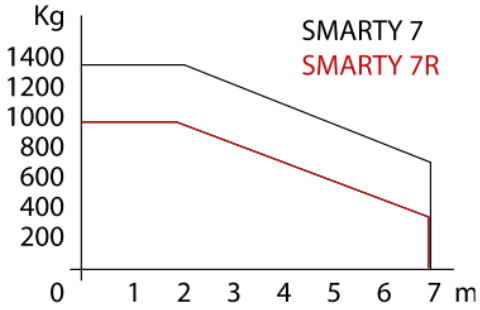


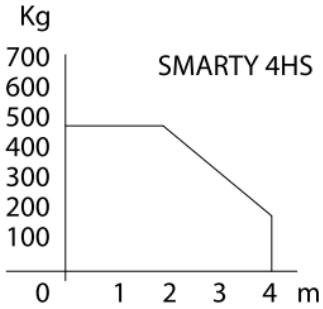


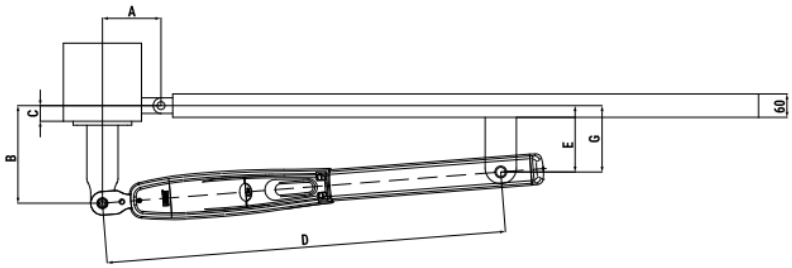


| SMARTY 4HS i SMARTY 5 (maksymalny skok = 370 mm) | | | | | | |
|---|---|---|---|---|---|---|
| A | B | C (max) | D (max) | E | G | α° |
| 150 | 150 | 120 | 1030 | 100 | 130 | 97° |
| 150 | 170 | 120 | 1030 | 100 | 130 | 96° |
| 150 | 190 | 120 | 1030 | 100 | 130 | 95° |
| 150 | 200 | 120 | 1030 | 100 | 130 | 95° |
| 150 | 220 | 120 | 1030 | 100 | 130 | 90° |
| 170 | 150 | 120 | 1030 | 100 | 130 | 103° |
| 170 | 170 | 120 | 1030 | 100 | 130 | 102° |
| 170 | 200 | 120 | 1030 | 100 | 130 | 90° |
| 185 | 185 | 120 | 1030 | 100 | 130 | 90° |
| 200 | 160 | 120 | 1030 | 100 | 130 | 92° |

| SMARTY 7 (maksymalny skok = 520 mm) | | | | | | |
|---|---|---|---|---|---|---|
| A | B | C (max) | D (max) | E | G | α° |
| 200 | 200 | 200 | 1180 | 140 | 170 | 98° |
| 200 | 230 | 200 | 1180 | 140 | 170 | 97° |
| 200 | 260 | 200 | 1180 | 140 | 170 | 96° |
| 200 | 280 | 200 | 1180 | 140 | 170 | 95° |
| 200 | 300 | 200 | 1180 | 140 | 170 | 93° |
| 220 | 220 | 200 | 1180 | 140 | 170 | 102° |
| 220 | 250 | 200 | 1180 | 140 | 170 | 100° |
| 220 | 280 | 200 | 1180 | 140 | 170 | 93° |
| 250 | 200 | 200 | 1180 | 140 | 170 | 106° |
| 250 | 250 | 200 | 1180 | 140 | 170 | 94° |

PRZYKŁAD INSTALACJI

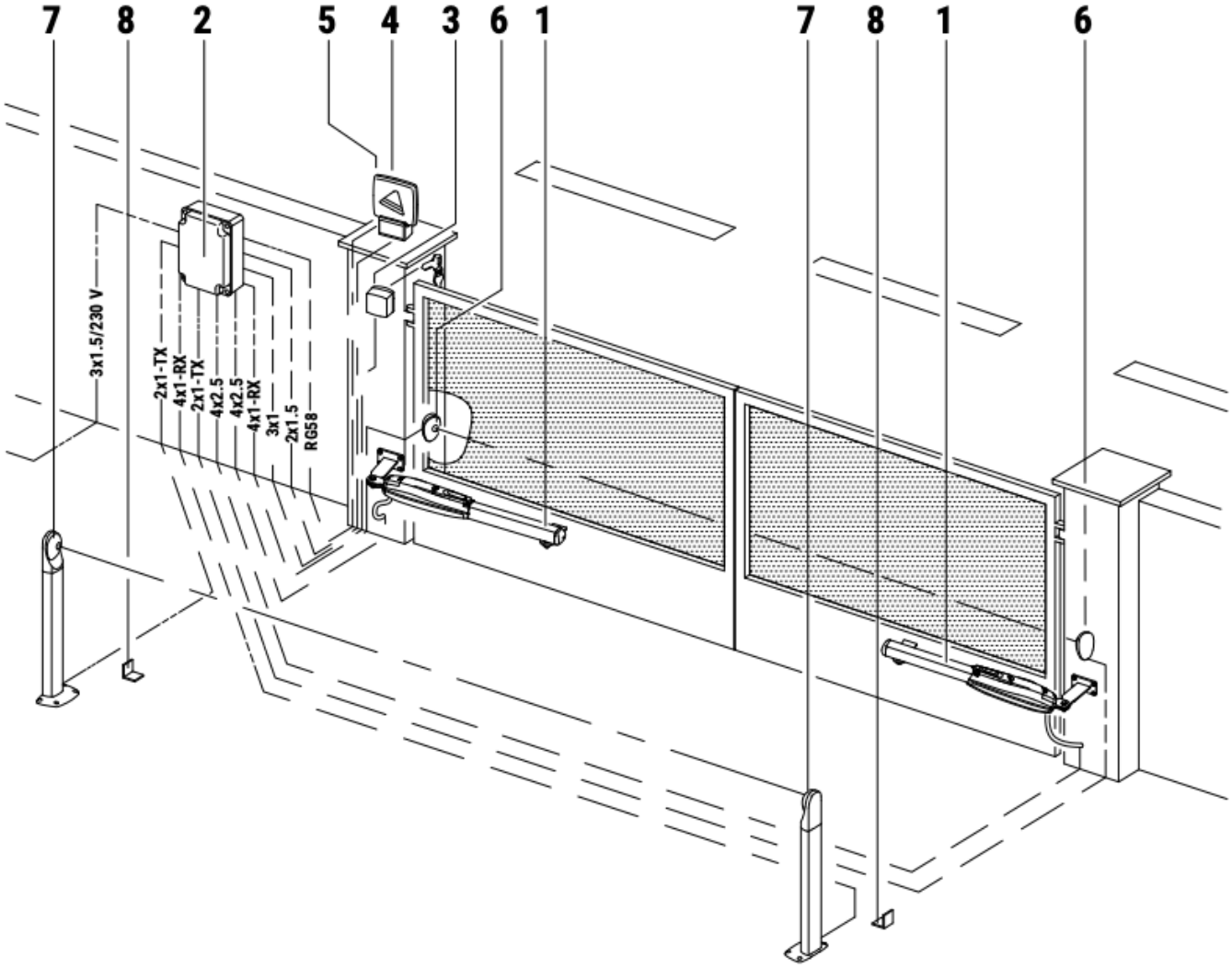


| | |
|---|---|
| **1** | SMARTY ROGER siłownik |
| **2** | B71/BCHP/EXT - ROGER Centrala sterująca |
| **3** | R85/60 H85/TTD – H85/TDS ROGER – przełącznik kluczykowy |
| **4, 5** | FIFTHY/24 ROGER Lampa ostrzegawcza z anteną |
| **6** | R90/F2ES ROGER fotokomórki |
| **7** | R90/F2ES ROGER fotokomórki i kolumienki |

**8** Odboje

ROGER

# ROGER

## OSOBY I POMYSŁY

Działalność firmy Roger Technology od początku opiera się na wartości, jaką są osoby pełne innowacyjnych pomysłów i pasji. Osoby, które nigdy się nie poddają, które podejmują wielkie wyzwania, aby nie popadać w monotonię. Osoby, które wierzą, że z każdego wspaniałego pomysłu rodzi się wielka zmiana dająca początek wielkiej przyszłości.

## DOŚWIADCZENIE W ZAKRESIE PRODUKTU

W naszym języku tłumaczymy słowo „doświadczenie” jako pasja. Dla nas, pasja oznacza wszystko. Właśnie ta wielka wartość popycha nas każdego dnia do ciągłej, intensywnej oceny rozwoju naszych produktów i rozwiązań, aby były one mocno związane z rzeczywistymi wymaganiami naszych klientów, którzy oczekują produktów zaprojektowanych z myślą o ułatwieniu ich pracy.

## DOSKONAŁE SUROWCE

Od zawsze stal, żeliwo sferoidalne, aluminium, brąz, miedź i tytan stanowią główne i jedyne surowce stosowane w procesach produkcyjnych zaawansowanej mechaniki w naszej firmie.

## TECHNOLOGIA PRODUKCJI

W Roger Technology cała wewnętrzna obróbka opiera się na najlepszych - dzięki najnowszej technologii - liniach produkcyjnych. W trosce o każdy produkowany element, dokonaliśmy odpowiednich inwestycji, a także w sposób istotny

zautomatyzowaliśmy i zrobotyzowaliśmy wszystkie modele oraz wszystkie etapy realizacji produktu, aby zapewnić wysoką niezawodność podzespołów i półfabrykatów. Osiągnęliśmy to przy jednoczesnym przestrzeganiu najwyższych standardów jakościowych.

**MONTAŻ WEWNĘTRZNY**
Główną wartość dodaną na etapie montażu oraz montażu wewnętrznego stanowi dedykowany - w całości włoski - zespół wysoko wykwalifikowanych pracowników, który kontroluje, montuje i z największą pasją dba o prawidłowy przebieg wszystkich etapów montażu.

**CYFROWY SILNIK BRUSHLESS**
Rewolucyjny oraz innowacyjny silnik cyfrowy brushless ze stałym polem magnetycznym, trójfazowy, zasilany napięciem sinusoidalnym z natywnym enkoderem, który umożliwia superintensywne wykorzystanie napędu przy niezwykle niskim zużyciu energii, gwarantując 100% działanie wszystkich funkcji sterowania i bezpieczeństwa napędu.

**NOWA GENERACJA ELEKTRONIKI**
Nowa centrala sterująca z wbudowanym sterownikiem cyfrowym typu brushless. Pozbawiona tradycyjnych przekaźników, dzięki rewolucyjnemu systemowi kwadrantowemu z tranzystorami MOSFET oraz technologii sterowania w pełni opartej na

mikrosterowniku DSP, stanowi nową generację układów elektronicznych stworzonych w celu maksymalnie bezpiecznego, automatycznego sterowania wszelkiego typu ruchami napędu.

**PASJA DO MECHANIKI**

Wszystkie podzespoły mechaniczne oraz przekładnie zębate są produkowane ze stali, żeliwa i brązu. Obudowy napędów są produkowane w formie odlewów ciśnieniowych z aluminium wzmocnionego tytanem. Wszystkie przekładnie zębate są kontrolowane oraz montowane na wysokiej jakości łożyskach, a następnie wprowadzane do dokładnie obrobionych gniazd, aby zapewnić idealne dopasowanie między osiami.

Roger Technology to producent, który stawia na nowe rozwiązania technologiczne, dlatego też jego automatyka bramowa i szlabany są o najwyższej możliwej jakości na rynku. Jako pierwsza firma na rynku dostosowała silniki bezszczotkowe do automatyki do bram i szlabanów, stając się tym samym absolutnym pionierem technologii Brushless w branży.

O wyjątkowości produktów Roger Technology świadczą:

- silniki bezszczotkowe BRUSHLESS do superintensywnej, ciągłej eksploatacji,
- 100% włoska, precyzyjna mechanika wykonana ze stali, żeliwa i brązu,
- solidne, ciche, skrojone na miarę XXI wieku automaty,

- napędy w wersji High Speed,
- bardzo niski pobór energii oraz ograniczenie użycia plastiku, teflonu i nylonu w procesie produkcji,
- kierowanie się ekologią i odpowiedzialnością społeczną w swojej działalności

Dla Roger Technology najistotniejsze jest zaangażowania ludzi, otwarcie umysłu na innowacje i nowe pomysły, dążenie do perfekcji, stałe zwracanie uwagi na jakość produktów.

## ABSOLUTNIE PIERWSI W ZASTOSOWANIU BRUSHLESS

Rewolucyjny silnik bezszczotkowy z 12 unikatowymi cechami.
Technologia, która zapewnia maksymalną wydajność przy

mniejszym zużyciu energii niż inne silniki

## BEZSZCZOTKOWY SILNIK TRÓJFAZOWY BRUSHLESS

Bardzo mocny silnik, zapewniający duży moment obrotowy, a jedno-cześnie niezwykle małych rozmiarów oraz o kompaktowej budowie, dzięki wyjątkowemu uzwojeniu w formie skupionych cewek, zasilanych przez trójfazowy układ napięcia

o przebiegu sinusoidalnym.

## STEROWNIK CYFROWY I WEKTOROWY NAPĘDU

Sterownik cyfrowy BRUSHLESS, który pracuje przy niskim napięciu 24 V/36V DC, umożliwia 100% sterowanie napędem w sposób cyfrowy. Dzięki jego działaniu opartemu w całości na mikrosterowniku DSP, można w prosty, precyzyjny i elegancki sposób zaprogramować i spersonalizować bieg oraz wszystkie przewidziane ruchy posiadanego napędu.

## CYFROWA CISZA SILNIKA

Olbrzymie znaczenie ma całkowity, lub prawie całkowity brak jakichkolwiek dźwięków wydawanych przez silnik BRUSHLESS podczas wszystkich jego ruchów.

## SILNIK DO SUPERINTENSYWNEJ EKSPLOATACJI

Chcielibyśmy zaskoczyć Państwa jedną podstawową charakterystyką:

## PRĘDKOŚĆ, PRZYSPIESZENIA I SPWOLNIENIA Z NAJWYŻSZĄ PŁYNNOŚCIĄ

Napęd z wykorzystaniem cyfrowej technologii BRUSHLESS wytwarza

## BARDZO NISKIE ZUŻYCIE ENERGII

Silnik, który może pracować przy niskim napięciu, z możliwością

nawet w przypadku superintensywnej eksploatacji napędu z silnikiem, pozostaje on stale chłodny, pomimo wielu dni użytkowania.

idealne, eleganckie ruchy ze stałą siłą i momentem obrotowym w każdym punkcie biegu, zapewniając maksymalnebezpieczeństwo oraz możliwość zmiany prędkości w dowolnym momencie poprzez optymalne sterowanie spowolnieniem i przyspieszeniem.

superintensywnej eksploatacji, oraz który może działać w środowiskach charakteryzujących się bardzo trudnymi warunkami klimatycznymi, stale utrzymując niski poziom zużycia i poboru energii.

## WYKRYCIE PRZESZKODY ORAZ INWERSJA RUCHU Z ZACHOWANIEM PEŁNEGO BEZPIECZEŃSTWA

Dzięki technologii cyfrowej jesteśmy w stanie wykryć przeszkodę i natychmiast odwrócić pracę silnika, definiując w prosty sposób moment brotowy silnika, czułość, czas i skok inwersji. Wszystko to z zachowaniem maksymalnego bezpieczeństwa.

## WBUDOWANY NATYWNY ENKODER CYFROWY

Silnik BRUSHLESS z niezwykle rozwiniętym, natywnym enkoderem cyfrowym, umożliwia zarządzanie sterowaniem napędu w sposób bezpieczny, precyzyjny i wyjątkowo elegancki.

## BRAK PROBLEMÓW W PRZYPADKU PRZERWY W DOSTAWIE ENERGII ELEKTRYCZNEJ

Dzięki wsparciu wewnętrznych lub zewnętrznych akumulatorów oraz układowi ładowania akumulatorów, napęd może nadal pracować z dużą autonomią, również w przypadku krót-szych lub dłuższych przerw w dostawie energii elektrycznej, zapewniając dużo więcej manewrów w

porównaniu z obecnymi, tradycyjnymi technologiami.

## SILNIK O TEMPERATURZE OTOCZENIA

Główny cel przyświecający projektantom silnika BRUSHLESS to zbudowanie silnika do superintensywnej eksploatacji oraz wydajności sięgającej 99%. Niezależnie od liczby manewrów wykonywanych w ciągu jednego dnia przez silnik, zawsze pozostaje on chłodny lub, co najwyżej, osiąga temperaturę otoczenia.

## PROSTA INSTALACJA ZA POMOCĄ JEDNEGO KABLA 3-ŻYŁOWEGO

A gdybyśmy powiedzieli, że instalacja silnika BRUSHLESS polega po prostu na podłączeniu jednego 3-żyłowego kabla? Prosty jak żaden inny! W ten sposób można sterować napędem w sposób w pełni cyfrowy, dzięki technologii SENSORLESS lub SENSORED, dostępnej w zależności od rodzaju napędu.

## WYMAGAJĄCA I PRECYZYJNA MECHANIKA NA POTRZEBY SILNIKA

Stworzyliśmy mechanikę, która pozwala uzyskiwać maksymalne osiągi silnika. Wszystko to dzięki połączeniu najwyższej jakości wewnętrznych procesów produkcyjnych, obróbek mechanicznych oraz doskonałej jakości zastosowanych materiałów żelaznych i nieżelaznych.

[redacted]

**HERZ Systemy zabezpieczeń, ul.Ługi 74, 05-400 Otwock**

tel. (22) 788 10 44, 797 108 180, e-mail: sklep@napedy24.pl

# SERIA BRUSHLLESS HIGH SPEED

Startuje cyfrowa prędkość

| SZYBKOŚĆ | ZARZĄDZANIE | KONTROLA | BEZPIECZEŃSTWO |
|---|---|---|---|
| 100% SZYBSZY W PORÓWNANIU DO KONKURENCYJ | PRĘDKOŚCIĄ OTWIERANIA I ZAMYKANIA | PRZYZPIESZENIEM I SPOWALNIANIEM | PUNKTOWI SPOWALNIANIA I ZWIĄZANEJ Z |

**HERZ Systemy zabezpieczeń, ul.Ługi 74, 05-400 Otwock**

tel. (22) 788 10 44, 797 108 180, e-mail: sklep@napedy24.pl

NYCH ROZWIĄZAŃ

PRZY OTWIERANIU I ZAMYKWANIU

NIM PRĘDKOŚCI ORAZ BEZKOMPROMISO WEMU WYKRYWANIU PRZESZKÓD

**BM30**

**BH30**

**BG30**

**TW90**

**SLED**

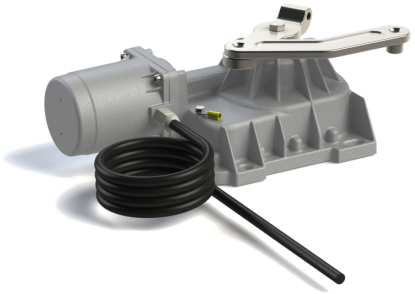

**BR21**

**AYRON**

**BE20**

**SMARTY**

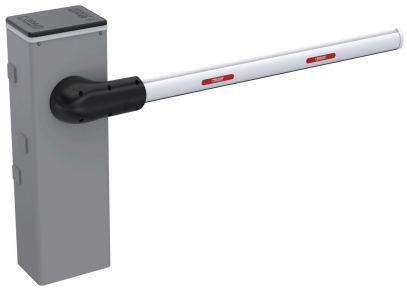

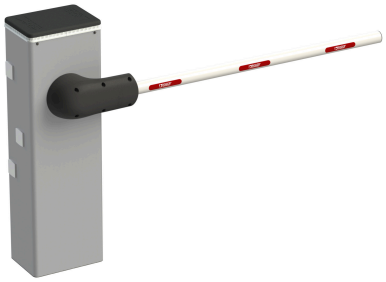

**BIONIK4**

**BIONIK1PE**

**BIONIK1PC**

MONTAŻ

Istnieje możliwość montażu urządzania przez profesjonalnego instalatora produktów **ROGER**.

W przypadku chęci poznania szczegółów montażu prosimy o kontakt z naszym biurem handlowym:

**tel. +48 797108180**

**HERZ Systemy zabezpieczeń, ul.Ługi 74, 05-400 Otwock**

tel. (22) 788 10 44, 797 108 180, e-mail: sklep@napedy24.pl