HERZ Systemy zabezpieczeń, ul.Ługi 74, 05-400 Otwock

tel. (22) 788 10 44, 797 108 180, e-mail: sklep@napedy24.pl

Dane aktualne na dzień: 22-10-2026 05:28

Link do produktu: https://napedy24.pl/zestaw-naped-do-bram-garazowych-beninca-jim3ptcl4-sila-600n-max-wys-3-5m-p-1178.html

ZESTAW Napęd do bram garażowych BENINCA JIM.3+PTCL.4 sila 600N max. wys. 3,5m

Cena	**1 296,56 zł**
DOSTĘPNOŚĆ	**dostępny**
CZAS WYSYŁKI	**2-3 dni**
NUMER KATALOGOWY	**(1178)**
KOD PRODUCENTA	**JIM.3+PTCL.4**
PRODUCENT	**BENINCA**
PRODUCENT	**BENINCA**
KOMPLETACJA	**ZESTAW**
POWIERZCHNIA BRAMY	**do 11m2**
CYKL PRACY	**UŻYCIE INTENSYWNE**
PRĘDKOŚĆ OTWIERANIA	**NORMALNA**
ENKODER	**TAK**
ZASILANIE SILNIKA	**24V**

OPIS PRODUKTU

Napęd do bram garażowych BENINCA JIM.3+PTCL.4 sila 600N max. wys. 3,5m

NAPĘD DO BRAM GARAŻOWYCH I PRZEMYSŁOWYCH DO UŻYTKU REZYDENCYJNEGO I WIELOSTANOWISKOWEGO
Napęd na pasek lub łańcuch.
Centrala z wbudowanym odbiornikiem.
Wyposażony w enkoder.
1 pilot TOGO.2VA w cenie głowicy.
Do 22 m2

• Nienawrotny siłownik elektromechaniczny 24Vdc.
• Prowadnica z mechanicznym wyłącznikiem krańcowym.
• Czujnik amperometryczny wykrywający przeszkody.
• Opcjonalne zasilanie awaryjne z akumulatorów.
• Zasilacz impulsowy: JIM.3 i JIM.3TURBO
• Kompatybilny z systemem KNX
• Odbiornik 3 kanałowy w JIM.3
• Możliwość pracy krok po kroku.
• Wbudowane oświetlenie energooszczędne LED.
• Enkoder zapewnia maksymalne bezpieczeństwo i precyzję pracy siłownika.

• **JIM.3ESA TURBO – najszybszy na rynku.**

W skład zestawu wchodzą:

- Siłownik JIM3 600N
- Szyna PTCL.4 jednoczęściowa max wysokość bramy 3,5m
- Radioodbiornik z kodem zmiennym
- Pilot 2-kanałowych BENINCA TO.GO2VA
- Elementy montażowe
- Instrukcja w języku polskim
- Gwarancja na 24 miesiące
- Paragon/Faktura VAT

Produkt posiada dodatkowe opcje:

PILOT: 1 SZT - TO.GO2VA , 2 SZT - TO.GO2VA (+ 99,00 zł), 3 SZT - TO.GO2VA (+ 198,00 zł)
FOTOKOMÓRKI: BEZ FOTOKOMÓREK , PUPILLA.T (+ 190,00 zł), PUPILLA.0C (+ 190,00 zł), PUPILLA.B (+ 580,00 zł)
LAMPA OSTRZEGAWCZA: BEZ LAMPY , STAR (+ 160,00 zł), KWADRAT (+ 119,99 zł), POMENA (+ 109,99 zł)
ZASILANIE AWARYJNE: BEZ AWARYJNEGO ZASILANIA , DA.BT-SW + SW.CB + JR.BR (+ 665,00 zł)

PARAMETRY TECHNICZNE

PARAMETRY TECHNICZNE SIŁOWNIKA

Kod siłownika 959201416
Zasilanie 230 Vac (50-60Hz)
Zasilanie silnika 24 Vdc
Natężenie 0.7 A
Pobór energii w stanie spoczynku 8 mA
Maksymalna siła 600 N
Maksymalna prędkość otwarcia 12 m/1'
Cykl pracy użycie intensywne
Stopień ochrony IP 40
Temperatura pracy -20°C /+50°C
Maksymalna powierzchnia bramy 11 m2/max
Wyłączniki krańcowe elektr. z enkoderem
Waga 6.2 kg

WYMIARY INSTALACYJNE

HERZ Systemy zabezpieczeń, ul.Ługi 74, 05-400 Otwock

tel. (22) 788 10 44, 797 108 180, e-mail: sklep@napedy24.pl

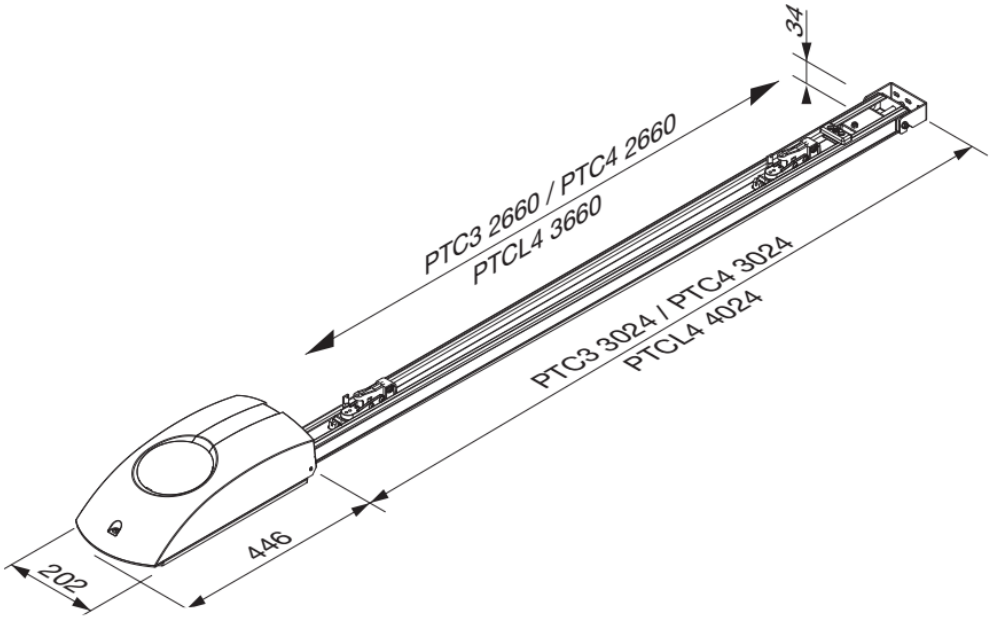

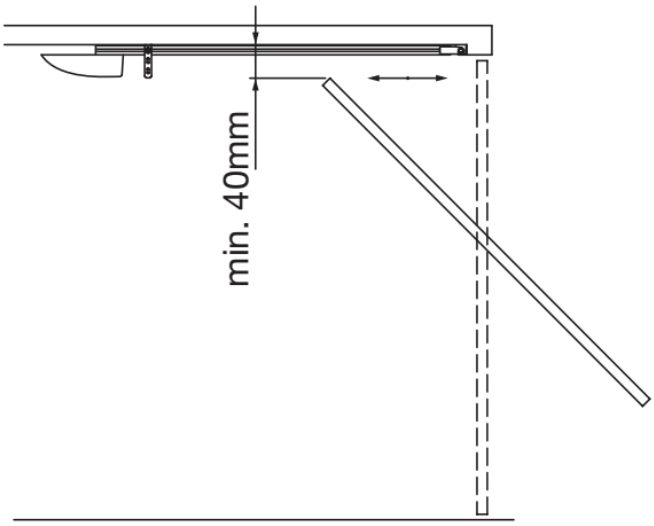

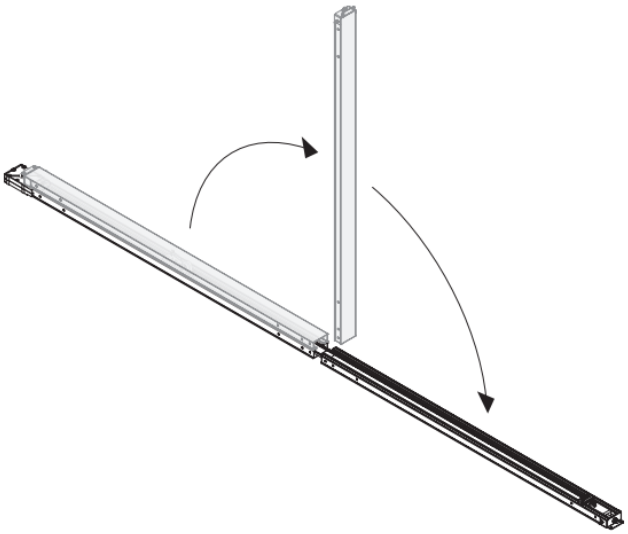

Z SZYNĄ Z PASKIEM

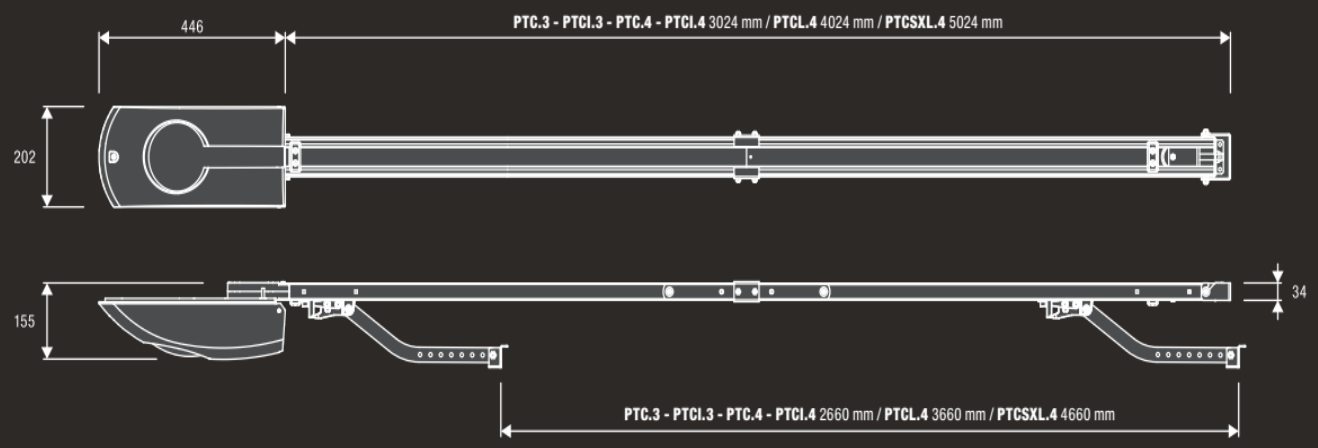

Z SZYNĄ Z ŁAŃCUCHEM

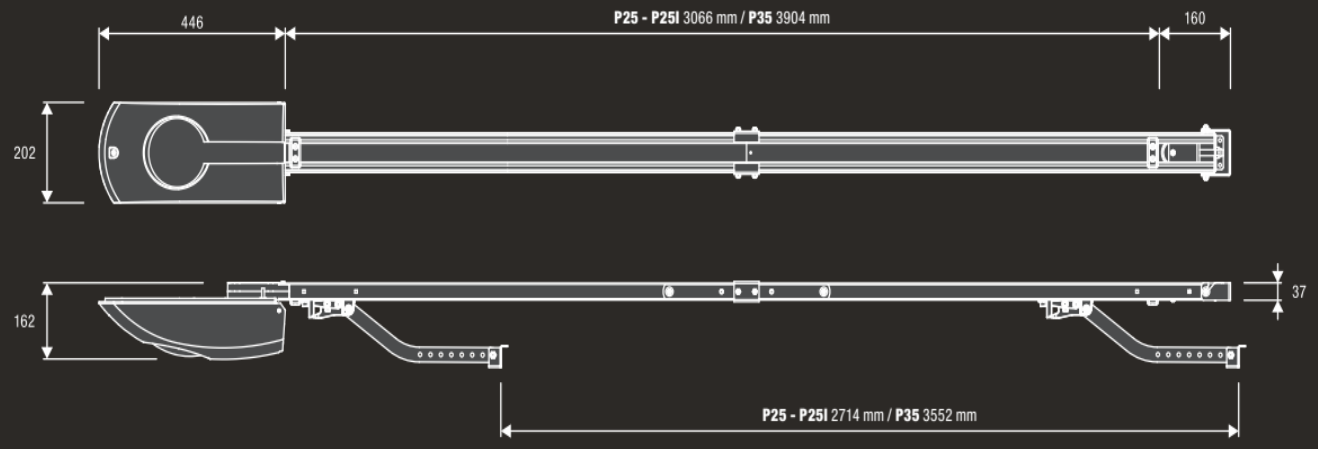

MONTAŻ

Istnieje możliwość montażu urządzenia przez profesjonalnego instalatora produktów BENINCA.

W przypadku chęci poznania szczegółów montażu prosimy o kontakt z naszym biurem handlowym:

tel. +48 797108180

BENINCA

BENINCA – automaty do bram, domofony, szlabany

Bezpieczeństwo każdego domu, siedziby firmy, biurowca czy parkingu wymaga zastosowania sprawdzonych, wysokiej jakości rozwiązań. Solidne automaty do bram, odporne na czynniki atmosferyczne domofony zaprojektowane z największą precyzją, szybkie i bezpieczne szlabany – w przypadku wszystkich tych urządzeń liczy się niezawodność. Zastosowanie innowacyjnych rozwiązań

technologicznych pozwala połączyć stabilność konstrukcji z szybkością działania mechanizmów, a nawet z atrakcyjnym wyglądem urządzeń. Osoby ceniące sobie wartości takie jak rodzina czy dobro pracowników wiedzą, że w bezpieczeństwo warto inwestować, dlatego wybierają najwyższej jakości rozwiązania.

BENINCA to jeden z najbardziej znanych i cenionych, a zarazem jeden z najbardziej doświadczonych producentów napędów do bram na świecie. Aby oferta tej firmy była kompletna, wzbogacono ją o sprzedaż domofonów, szlabanów i innych produktów. Wszystkie urządzenia marki BENINCA produkowane są w fabrykach we Włoszech – nie jest to więc azjatycki import o wątpliwej jakości. Od 40 lat firma stawia przede wszystkim na najwyższą jakość, innowacyjne rozwiązania technologiczne, bezpieczeństwo i atrakcyjny wygląd – tak aby trafiać w potrzeby nawet najbardziej wymagających klientów.

Zapraszamy do zapoznania się z ofertą produktów marki **BENINCA**. Wśród bardzo szerokiego asortymentu znaleźć można m.in. napędy do bram przesuwnych i skrzydłowych, napędy do bram garażowych, domofony, szlabany, słupki parkingowe oraz wszelkiego rodzaju niezbędne akcesoria – piloty do bram, fotokomórki, lampy, centrale, urządzenia zabezpieczające i wiele innych.

Kompleksowe wyposażenie domu czy posesji firmy w sprzęt marki **BENINCA** to dla Klienta nie tylko pewność bezpieczeństwa i najwyższej jakości, ale też oszczędność – łatwiejsza jest bowiem instalacja systemu, a w późniejszym czasie prostsze i szybsze wykonanie wszelkich czynności serwisowych. Znalezienie rozwiązania najlepiej trafiającego w potrzeby domu czy firmy wymaga jednak wsparcia doświadczonego eksperta-instalatora, który dobierze urządzenia optymalnie pod względem jakości i kosztów.

MONTAŻ

Wykwalifikowany instalator produktów **BENINCA** może przeprowadzić montaż urządzeń takich jak:

- Automatyka do bram skrzydłowych

- Napędy do bram przesuwnych
- Siłowniki do bram garażowych
- Szlabany parkingowe
- Akcesoria itp.

W celu uzyskania szczegółowych informacji dotyczących montażu zapraszamy do kontaktu z naszym biurem handlowym.

tel. +48 797108180