HERZ Systemy zabezpieczeń, ul.Ługi 74, 05-400 Otwock

tel. (22) 788 10 44, 797 108 180, e-mail: sklep@napedy24.pl

Dane aktualne na dzień: 22-10-2026 07:18

Link do produktu: https://napedy24.pl/zestaw-naped-do-bram-przesuwnych-do-400kg-came-bxv-4-safe-space-bxv04ags-p-13029.html

Zestaw napęd do bram przesuwnych do 400kg CAME BXV 4 SAFE SPACE BXV04AGS

Cena	**1 659,99 zł**
DOSTĘPNOŚĆ	**dostępny**
CZAS WYSYŁKI	**2-3 dni**
NUMER KATALOGOWY	**(13029) 001PLU0021 MS-011**
KOD PRODUCENTA	**BXV 4 SAFE SPACE**
PRODUCENT	**CAME**
PRODUCENT	**CAME**
KOMPLETACJA	**ZESTAW**
WAGA BRAMY	**400 kg**
CYKL PRACY	**UŻYCIE INTENSYWNE**
PRĘDKOŚĆ OTWIERANIA	**NORMALNA**
WYŁĄCZNIK KRAŃCOWY	**MECHANICZNY**
ZASILANIE SILNIKA	**24V**

OPIS PRODUKTU

Zestaw automatyki CAME BXV 4 SAFE SPACE BXV04AGS do bram przesuwnych o wadzę max 400 kg

Poznaj **CAME BXV** – nową serię nowoczesnych napędów do bram przesuwnych, która łączy **moc, bezpieczeństwo i wygodę sterowania** w jednym, eleganckim rozwiązaniu. To propozycja stworzona zarówno dla **domów jednorodzinnych**, jak i **bram na osiedlach**, gdzie liczy się niezawodność każdego dnia.

Dlaczego warto wybrać CAME BXV?

Seria BXV to odpowiedź na potrzeby klientów, którzy chcą czegoś więcej niż tylko „silnika do bramy”. To napęd, który pracuje płynnie, stabilnie i przewidywalnie – a do tego daje możliwość **zdalnej kontroli** dzięki kompatybilności z modułem **Came Connect**.

Zasilanie **24 V** to ogromna zaleta – zapewnia wysoką kulturę pracy, lepszą kontrolę ruchu oraz bezpieczeństwo użytkowania, nawet przy intensywnym otwieraniu i zamykaniu bramy.

Inteligentna elektronika, która robi różnicę

Każdy model z serii BXV wyposażono w nowoczesną płytę sterującą z **czytelnym wyświetlaczem**, a także wbudowany dekoder radiowy. Dzięki temu konfiguracja i obsługa są szybkie i intuicyjne, a napęd świetnie współpracuje z pilotami oraz akcesoriami CAME.

W standardzie otrzymujesz także:

- **kontrolę ruchu bramy**
- **wykrywanie przeszkód**
- stabilną pracę nawet przy ciężkich skrzydłach
- rozwiązanie gotowe na nowoczesne sterowanie zdalne

Cztery warianty – dobierzesz idealnie do swojej bramy

CAME BXV występuje w czterech wersjach, dzięki czemu łatwo dopasować napęd do wagi i długości bramy:

BXV04AGS – idealny do lżejszych bram do 400 kg i długości do 14 m.
BXV06AGS – świetny wybór do bram do 600 kg i długości do 18 m.
BXV08AGS – mocny wariant do bram do 800 kg i długości do 20 m.
BXV10AGS – topowa wersja do bram nawet do 1000 kg i długości do 20 m.

Dla kogo jest CAME BXV?

To napęd dla osób, które chcą mieć bramę:

- działającą cicho i płynnie,
- bezpieczną dla domowników i pojazdów,
- gotową na nowoczesne sterowanie,
- niezawodną przez lata.

Jeśli szukasz rozwiązania, które po prostu działa – i robi to świetnie – **CAME BXV** będzie strzałem w dziesiątkę.

KUPUJĄC TEN ZESTAW OTRZYMUJESZ:

- **CAME BXV04AGS 801MS-0150** - napęd z silnikiem zasilanym napięciem 24 V, wyposażonym w płytę elektroniczną z wyświetlaczem, wbudowany dekoder radiowy, urządzenie do kontroli ruchu i wykrywania przeszkód do bram o wadze do 400 kg i długości do 14 m. - 1 **szt.**
- **CAME DIR10** - fotokomórki - **1 komplet.**
- **CAME AF43SP** - karta radiowa - **1 szt.**
- **CAME SP2** - pilot dwukanałowy - **1 szt.**
- Akcesoria montażowe
- Instrukcja w języku polskim
- Gwarancja na 24 miesiące
- Paragon / Faktura VAT

ZAPYTAJ O MOŻLIWOŚĆ WYMIANY

KARTA AF43SP PILOT SPACE 2 KARTA AF43S PILOT TOP44RBN

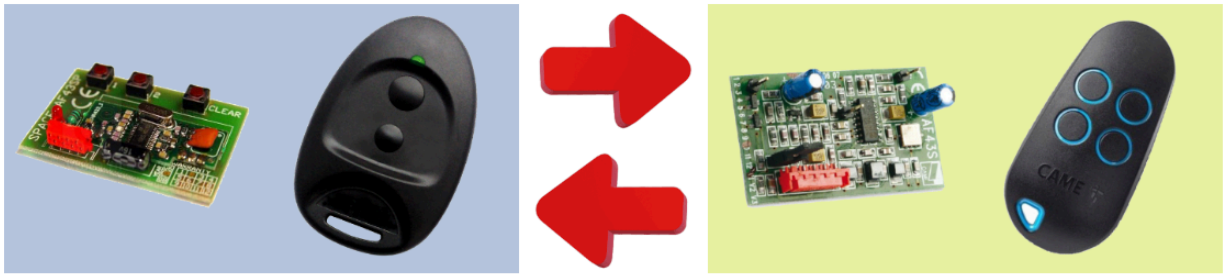

ZAPRASZAMY DO KONTAKTU TELEFONICZNEGO

WYMIANA: W CELU WYBRANIA ODPOWIEDNIEJ LAMPY

NYLONOWA STALOWA

MOŻLIWY JEST RÓWNIEŻ WYBÓR LISTWY ZĘBATEJ

Produkt posiada dodatkowe opcje:

PILOT: 1 SZT , 2 SZT (+ 85,99 zł), 3 SZT (+ 171,98 zł)
LAMPA OSTRZEGAWCZA: BEZ LAMPY , KLED24 (+ 113,99 zł), KWADRAT (+ 119,99 zł), POMENA (+ 109,99 zł)
LISTWA ZĘBATA: BEZ LISTWY , STAL 4 mb (+ 124,00 zł), STAL 5 mb (+ 155,00 zł), NYLON 4 mb (+ 152,00 zł), NYLON 5 mb (+ 190,00 zł)
WYBÓR LAMPY:
ZASILANIE AWARYJNE: BEZ AWARYJNEGO ZASILANIA , PL0032-RLB (+ 525,00 zł)

WYBÓR LISTWY:

DANE TECHNICZNE

ZAKRES ZASTOSOWAŃ SIŁOWNIKA CAME BXV				
Typ	**BXV04AGS**	**BXV06AGS**	**BXV08AGS**	**BXV10AGS**
Maksymalna masa bramy	400 kg	600 kg	800 kg	1000 kg
Maksymalna długość skrzydła	14 m	18 m	20 m	20 m

HERZ Systemy zabezpieczeń, ul.Ługi 74, 05-400 Otwock

tel. (22) 788 10 44, 797 108 180, e-mail: sklep@napedy24.pl

DANE TECHNICZNE SIŁOWNIKA CAME BXV				
Typ	**BXV04AGS**	**BXV06AGS**	**BXV08AGS**	**BXV10AGS**
Stopień zabezpieczenia	IP44			
Zasilanie	230 V 50/60 Hz			
Zasilanie silnika	24 V D.C.			
Pobór mocy w trybie gotowości	5,5 W			
Pobór mocy z modułem RGP1*	0,5 W			
Moc maksymalna	170 W	270 W	400 W	400 W
Cykl pracy	praca intensywna			
Temperatura pracy	-20°C – +55°C			
Siła ciągu	350 N	600 N	800 N	1000 N
Prędkość przesuwu	12 m/min.	12 m/min.	11 m/min.	11 m/min.
* Moduł ograniczający zużycie poboru mocy do 0,5 W w trybie czuwania.				

WYMIARY

WYMIARY NAPĘDU CAME BXV SAFE

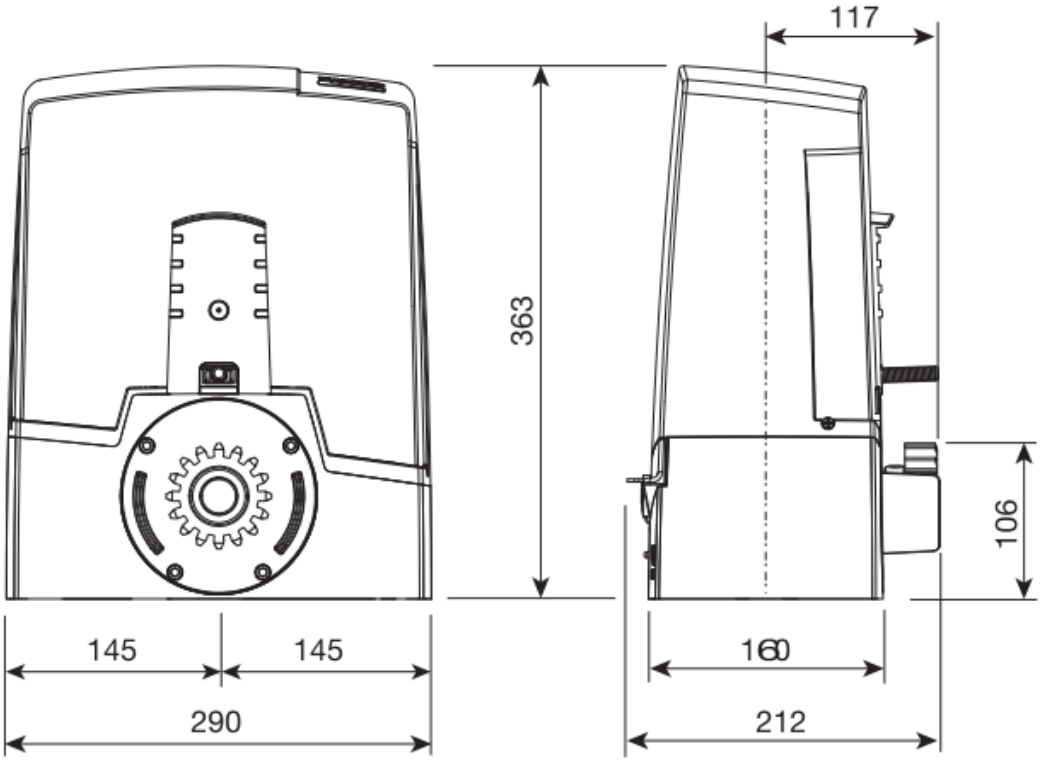

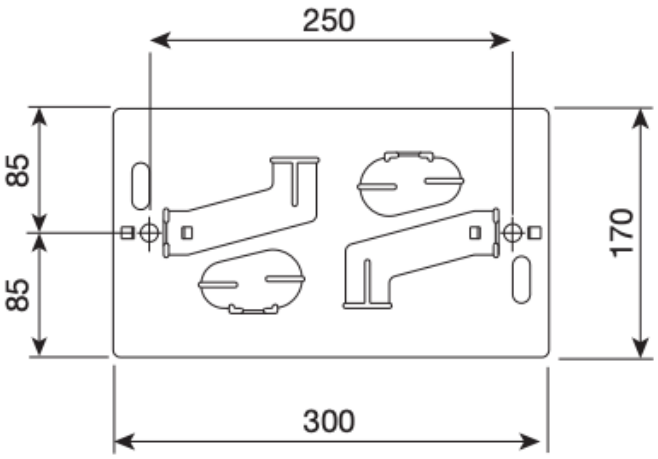

PRZYKŁAD INSTALACJI

PRZYKŁADOWA INSTALACJA

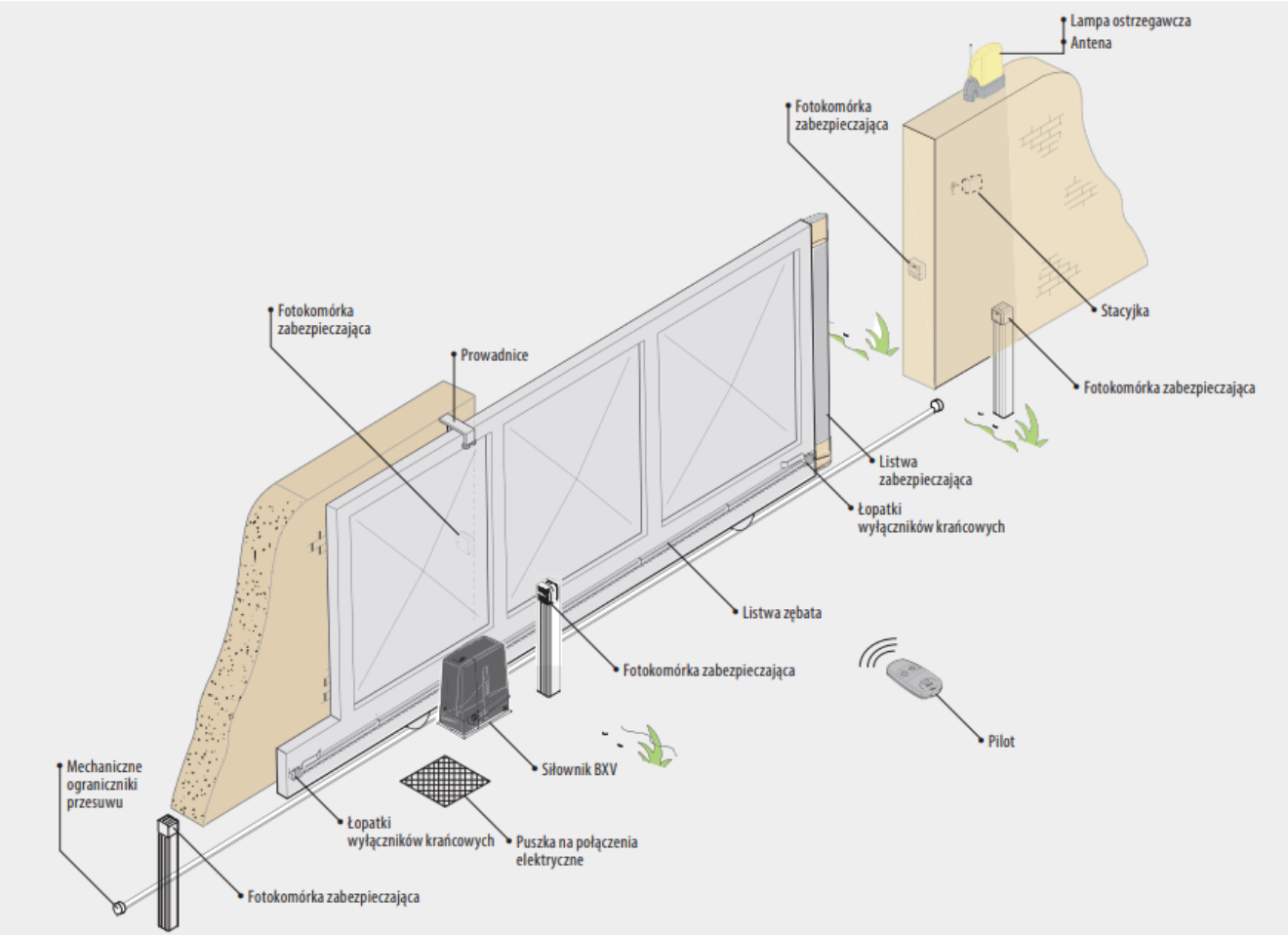

CAME

CAME – Inteligentna automatyka dla Twojego domu i firmy

W świecie, gdzie liczy się **komfort, bezpieczeństwo i oszczędność czasu**, automatyka staje się nieodłącznym elementem nowoczesnego stylu życia. Dlatego warto postawić na **rozwiązania, które po prostu działają – zawsze i wszędzie**. Postaw na **CAME** – lidera w dziedzinie automatyki, który od ponad 45 lat tworzy technologie usprawniające codzienne funkcjonowanie tysięcy rodzin i firm na całym świecie.

Dlaczego CAME? Bo niezawodność to standard, nie opcja

Od **napędów do bram skrzydłowych i przesuwnych**, przez **szlabany, słupki automatyczne, domofony audio i wideo**, aż po **systemy alarmowe i inteligentne sterowanie całym domem** – **CAME** oferuje kompletne rozwiązania, które można łatwo zintegrować w jednym spójnym systemie. To automatyka, która **dostosowuje się do Twoich potrzeb**, a nie odwrotnie.

Dom, który myśli za Ciebie. Biuro, które zarządza się samo

Z CAME Twój dom może stać się **inteligentną przestrzenią**, która wita Cię po powrocie, otwiera bramę, włącza oświetlenie i pilnuje bezpieczeństwa Twoich bliskich – bez konieczności Twojej ingerencji. A jeśli prowadzisz firmę, zadbaj o **profesjonalny system kontroli dostępu, zarządzanie parkingiem czy zabezpieczenia antywłamaniowe** – wszystko od jednego producenta.

Kompatybilność. Prostota. Spokój.

Korzystając z pełnej oferty CAME, masz pewność, że wszystkie elementy będą ze sobą idealnie współpracować. To nie tylko **oszczędność czasu i pieniędzy przy instalacji**, ale też **maksymalna wydajność i minimalne ryzyko awarii**. Jeden dostawca = jedna gwarancja jakości.

Nie czekaj na przyszłość. Wprowadź ją dziś z CAME

Wybierz **CAME**, jeśli zależy Ci na rozwiązaniach, które **wyprzedzają oczekiwania**. Niezależnie od tego, czy budujesz dom marzeń, modernizujesz biuro czy zarządzasz dużą inwestycją – **CAME ma dla Ciebie rozwiązanie**, które uczyni codzienne życie **prostsze, bezpieczniejsze i bardziej komfortowe**.

CAME – Technologia, która myśli o Tobie.