HERZ Systemy zabezpieczeń, ul.Ługi 74, 05-400 Otwock

tel. (22) 788 10 44, 797 108 180, e-mail: sklep@napedy24.pl

Dane aktualne na dzień: 22-10-2026 09:05

Link do produktu: https://napedy24.pl/zestaw-naped-do-bram-przesuwnych-do-600kg-came-bxv-6-plus-top-bxv06age-p-13037.html

Zestaw napęd do bram przesuwnych do 600kg CAME BXV 6 PLUS TOP BXV06AGE

Cena	**2 164,99 zł**
DOSTĘPNOŚĆ	**dostępny**
CZAS WYSYŁKI	**2-3 dni**
NUMER KATALOGOWY	**(13037) 8K01MS-042**
KOD PRODUCENTA	**BXV 6 PLUS TOP**
PRODUCENT	**CAME**
PRODUCENT	**CAME**
KOMPLETACJA	**ZESTAW**
WAGA BRAMY	**600 kg**
CYKL PRACY	**UŻYCIE INTENSYWNE**
PRĘDKOŚĆ OTWIERANIA	**NORMALNA**
WYŁĄCZNIK KRAŃCOWY	**MECHANICZNY**
ZASILANIE SILNIKA	**24V**

OPIS PRODUKTU

Zestaw automatyki CAME BXV 6 PLUS TOP BXV06AGE do bram przesuwnych o wadzę max 600 kg

Poznaj **CAME BXV PLUS** – nową generację napędów do bram przesuwnych, stworzoną z myślą o użytkownikach, którzy oczekują czegoś więcej niż tylko standardowego otwierania i zamykania bramy. To rozwiązanie idealne dla **domów jednorodzinnych**, ale też dla **osiedli i budynków mieszkalnych**, gdzie liczy się niezawodność, bezpieczeństwo i pełna kontrola.

Inteligentny napęd, który dopasowuje się do warunków

Seria **BXV PLUS** wyróżnia się rozwiniętą technologią **adaptacji prędkości oraz momentu obrotowego**. W praktyce oznacza to, że napęd pracuje płynnie i precyzyjnie niezależnie od pogody – czy to mróz, deszcz, wiatr, czy intensywna eksploatacja.

To ogromna przewaga, szczególnie tam, gdzie brama ma działać bez zacięć, szarpnięć i spadków wydajności.

Montaż prostszy niż kiedykolwiek

CAME postawiło też na wygodę instalatora i użytkownika. Napędy BXV PLUS wyposażono w **multifunkcyjny graficzny wyświetlacz**, który oferuje funkcję **automatycznej konfiguracji**. Dzięki temu uruchomienie napędu jest szybkie, intuicyjne i dużo mniej czasochłonne.

Nowa centrala ZBC1 – maksimum możliwości

Sercem serii BXV PLUS jest nowoczesna centrala sterująca **ZBC1**, która zapewnia funkcje spotykane w rozwiązaniach klasy premium.

Najważniejsze możliwości:

- **Magistrala CXN BUS** do podłączenia urządzeń zabezpieczających i sterujących
- możliwość zapisania i zarządzania nawet **1000 użytkownikami** (piloty, karty, kody)
- opcja bezpośredniego podłączenia aż **6 listw zabezpieczających EDG**
- praca w trybie **MASTER–SLAVE** (świetne rozwiązanie np. na osiedlach)
- możliwość zarządzania systemem przez **CAME Connect**
- dodatkowa opcja **TIMER** po podłączeniu modułu CLOCK

To napęd, który nie tylko otwiera bramę, ale realnie pozwala stworzyć kompletny system kontroli dostępu.

Bezpieczeństwo i kontrola w standardzie

Każdy model z serii BXV PLUS posiada:

- zasilanie **24 V**
- wbudowany dekoder radiowy
- system kontroli ruchu
- funkcję wykrywania przeszkód
- nowoczesną płytę sterującą z wyświetlaczem

Dzięki temu brama pracuje pewnie i bezpiecznie – zarówno dla pojazdów, jak i domowników.

Trzy wersje – dobierz napęd do swojej bramy

Seria dostępna jest w trzech wariantach, dzięki czemu dopasujesz ją do bramy o różnych parametrach:

BXV04AGE – do bram o wadze do 400 kg i długości do 14 m.
BXV06AGE – do bram o wadze do 600 kg i długości do 18 m.
BXV10AGE – do bram o wadze do 1000 kg i długości do 20 m.

CAME BXV PLUS – automatyka klasy premium

Jeśli chcesz napędu, który:

- dopasowuje się do warunków pracy,
- zapewnia stabilne działanie przez lata,
- daje ogromne możliwości sterowania,
- sprawdzi się w domu i na osiedlu,

to **CAME BXV PLUS** jest wyborem, który wyprzedza standardy i daje realną przewagę na co dzień.

KUPUJĄC TEN ZESTAW OTRZYMUJESZ:

- **CAME BXV06AGE 801MS-0580** - napęd z silnikiem zasilanym napięciem 24 V, wyposażony w płytę elektroniczną z wyświetlaczem, wbudowany dekoder radiowy, urządzenie do kontroli ruchu i wykrywania przeszkód, do bram o wadze do 600 kg i długości do 18 m. - **1 szt.**
- **CAME DXR20CAP** - fotokomórki 180°- **1 komplet.**
- **CAME AF43S** - karta radiowa - **1 szt.**
- **CAME TOP44RBN** - pilot dwukanałowy - **1 szt.**
- Akcesoria montażowe
- Instrukcja w języku polskim
- Gwarancja na 24 miesiące
- Paragon / Faktura VAT

WYMIANA:

HERZ Systemy zabezpieczeń, ul.Ługi 74, 05-400 Otwock

tel. (22) 788 10 44, 797 108 180, e-mail: sklep@napedy24.pl

ZAPRASZAMY DO KONTAKTU TELEFONICZNEGO

W CELU WYBRANIA ODPOWIEDNIEJ LAMPY

NYLONOWA

STALOWA

MOŻLIWY JEST RÓWNIEŻ WYBÓR LISTWY ZĘBATEJ

Produkt posiada dodatkowe opcje:

PILOT: 1 SZT - TOP44RBN , 2 SZT - TOP44RBN (+ 83,99 zł), 3 SZT - TOP44RBN (+ 167,98 zł)
LAMPA OSTRZEGAWCZA: BEZ LAMPY , KLED24 (+ 113,99 zł), KWADRAT (+ 119,99 zł), POMENA (+ 109,99 zł)
LISTWA ZĘBATA: BEZ LISTWY , STAL 4 mb (+ 124,00 zł), STAL 5 mb (+ 155,00 zł), NYLON 4 mb (+ 152,00 zł), NYLON 5 mb (+ 190,00 zł)
ZASILANIE AWARYJNE: BEZ AWARYJNEGO ZASILANIA , PL0032-RLB (+ 525,00 zł)

WYBÓR LAMPY:

WYBÓR LISTWY:

DANE TECHNICZNE

ZAKRES ZASTOSOWAŃ SIŁOWNIKA CAME BXV PLUS			
Typ	**BXV04AGE**	**BXV06AGE**	**BXV10AGE**
Maksymalna masa bramy	400 kg	600 kg	1000 kg
Maksymalna długość skrzydła	14 m	18 m	20 m

DANE TECHNICZNE SIŁOWNIKA CAME BXV PLUS			
Typ	**BXV04AGE**	**BXV06AGE**	**BXV10AGE**
Stopień zabezpieczenia		IP54	
Zasilanie		230 V 50/60 Hz	
Zasilanie silnika		24 V D.C.	
Pobór mocy w trybie gotowości		5,5 W	
Pobór mocy z modułem RGP1*		0,5 W	
Moc maksymalna	170 W	270 W	400 W
Cykl pracy		praca intensywna	
Temperatura pracy		-20°C – +55°C	

Siła ciągu	350 N	600 N	1000 N
Prędkość przesuwu	12 m/min.		11 m/min.

* Moduł ograniczający zużycie poboru mocy do 0,5 W w trybie czuwania.

WYMIARY

WYMIARY NAPĘDU CAME BXV PLUS

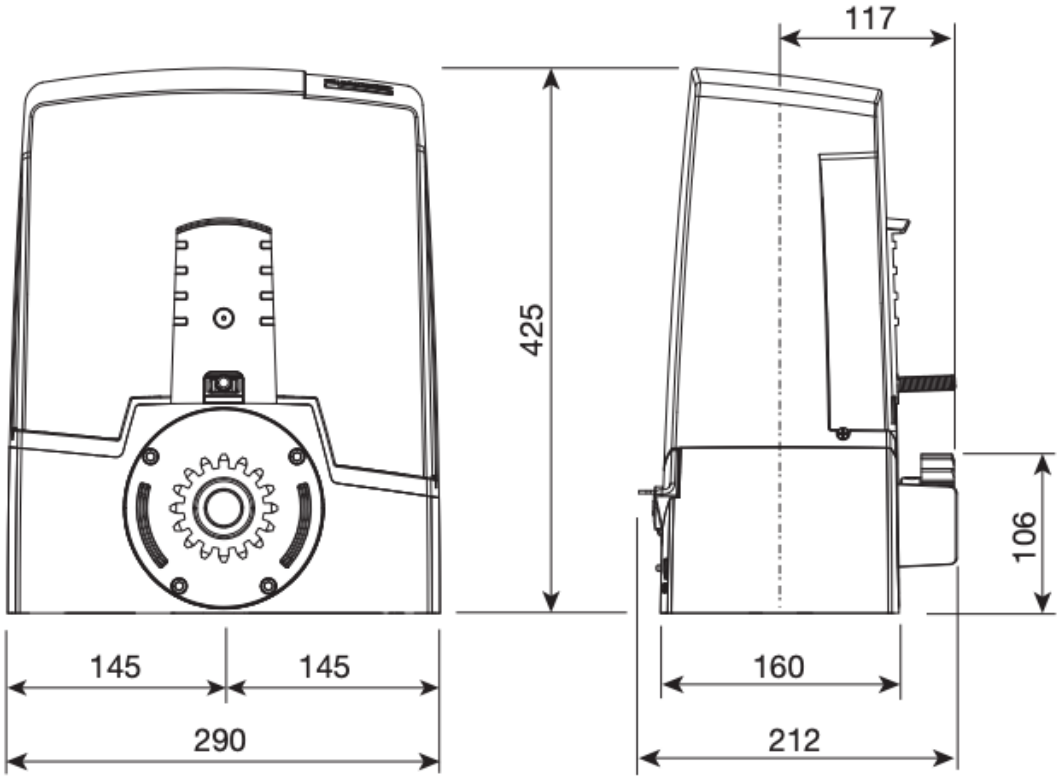

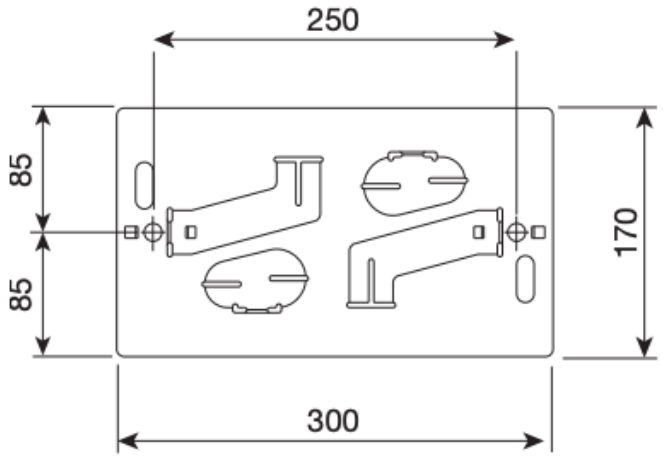

PRZYKŁAD INSTALACJI

PRZYKŁADOWA INSTALACJA

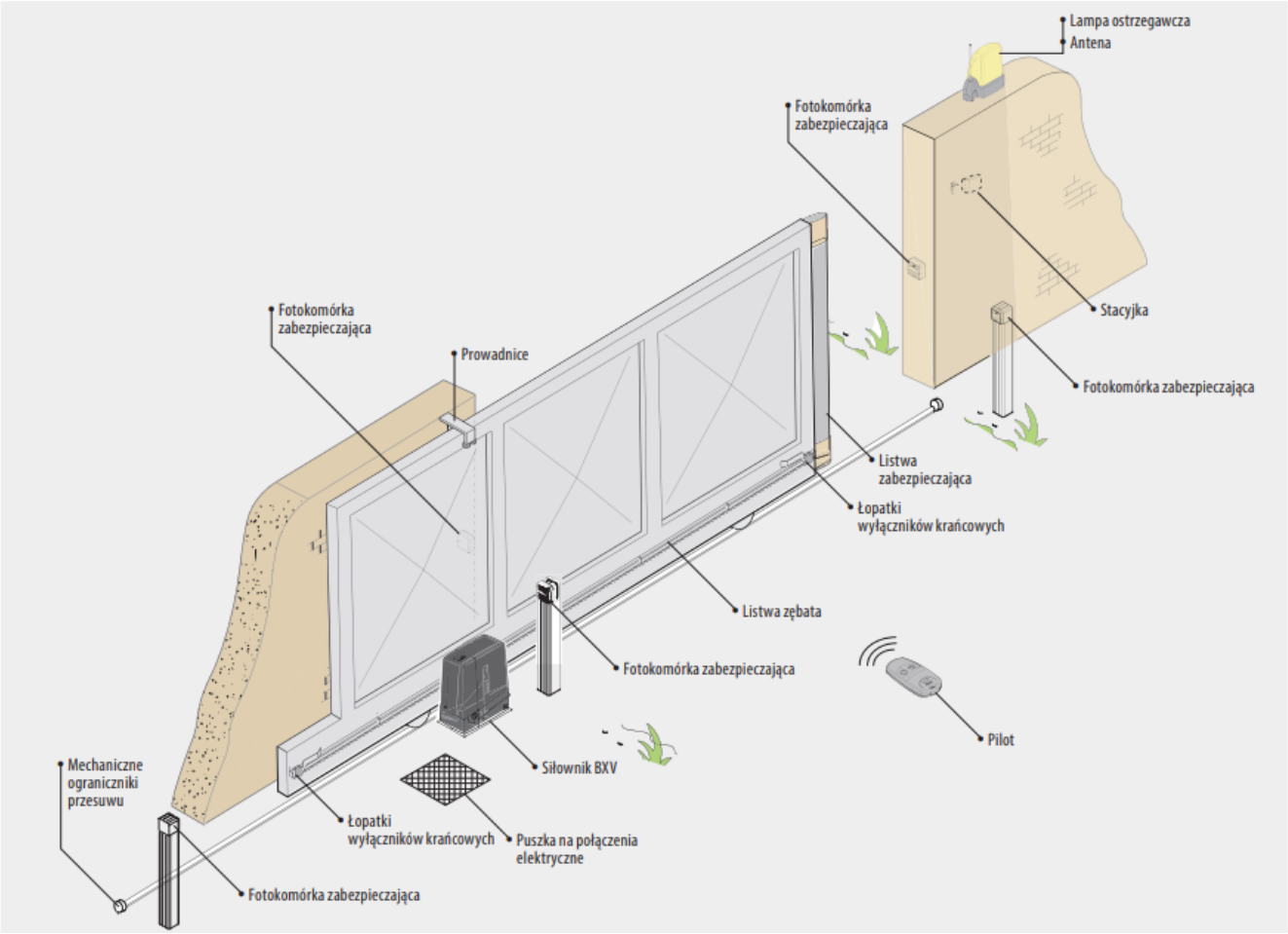

CAME

CAME – Inteligentna automatyka dla Twojego domu i firmy

W świecie, gdzie liczy się **komfort, bezpieczeństwo i oszczędność czasu**, automatyka staje się nieodłącznym elementem nowoczesnego stylu życia. Dlatego warto postawić na **rozwiązania, które po prostu działają – zawsze i wszędzie**. Postaw na **CAME** – lidera w dziedzinie automatyki, który od ponad 45 lat tworzy technologie usprawniające codzienne funkcjonowanie tysięcy rodzin i firm na całym świecie.

Dlaczego CAME? Bo niezawodność to standard, nie opcja

Od **napędów do bram skrzydłowych i przesuwnych**, przez **szlabany, słupki automatyczne, domofony audio i wideo**, aż po **systemy alarmowe i inteligentne sterowanie całym domem** – **CAME** oferuje kompletne rozwiązania, które można łatwo zintegrować w jednym spójnym systemie. To automatyka, która **dostosowuje się do Twoich potrzeb**, a nie odwrotnie.

Dom, który myśli za Ciebie. Biuro, które zarządza się samo

Z CAME Twój dom może stać się **inteligentną przestrzenią**, która wita Cię po powrocie, otwiera bramę, włącza oświetlenie i pilnuje bezpieczeństwa Twoich bliskich – bez konieczności Twojej ingerencji. A jeśli prowadzisz firmę, zadbaj o **profesjonalny system kontroli dostępu, zarządzanie parkingiem czy zabezpieczenia antywłamaniowe** – wszystko od jednego producenta.

Kompatybilność. Prostota. Spokój.

Korzystając z pełnej oferty CAME, masz pewność, że wszystkie elementy będą ze sobą idealnie współpracować. To nie tylko **oszczędność czasu i pieniędzy przy instalacji**, ale też **maksymalna wydajność i minimalne ryzyko awarii**. Jeden dostawca = jedna gwarancja jakości.

Nie czekaj na przyszłość. Wprowadź ją dziś z CAME

Wybierz **CAME**, jeśli zależy Ci na rozwiązaniach, które **wyprzedzają oczekiwania**. Niezależnie od tego, czy budujesz dom marzeń, modernizujesz biuro czy zarządzasz dużą inwestycją – **CAME ma dla Ciebie rozwiązanie**, które uczyni codzienne życie **prostsze, bezpieczniejsze i bardziej komfortowe**.

CAME – Technologia, która myśli o Tobie.