HERZ Systemy zabezpieczeń, ul.Ługi 74, 05-400 Otwock

tel. (22) 788 10 44, 797 108 180, e-mail: sklep@napedy24.pl

Dane aktualne na dzień: 22-10-2026 08:05

Link do produktu: https://napedy24.pl/zestaw-napedowy-do-bram-przesuwnych-do-400kg-came-bxv-4-rapid-space-bxv04agf-p-13031.html

Zestaw napędowy do bram przesuwnych do 400kg CAME BXV 4 RAPID SPACE BXV04AGF

Cena	**2 199,99 zł**
DOSTĘPNOŚĆ	**dostępny**
CZAS WYSYŁKI	**2-3 dni**
NUMER KATALOGOWY	**(13031) 001PLU0076 8K01MS-034**
KOD PRODUCENTA	**BXV 4 RAPID SPACE**
PRODUCENT	**CAME**
PRODUCENT	**CAME**
KOMPLETACJA	**ZESTAW**
WAGA BRAMY	**400 kg**
CYKL PRACY	**UŻYCIE INTENSYWNE**
PRĘDKOŚĆ OTWIERANIA	**HI-SPEED**
WYŁĄCZNIK KRAŃCOWY	**MECHANICZNY**
ZASILANIE SILNIKA	**24V**

OPIS PRODUKTU

Zestaw automatyki CAME BXV RAPID SPACE BXV04AGF bram przesuwnych o wadzę max 400 kg

BARDZO SZYBKI NAPĘD

Poznaj **CAME BXV RAPID** – serię napędów do bram przesuwnych stworzoną dla tych, którzy cenią **maksymalną wygodę i błyskawiczne działanie**. To idealne rozwiązanie zarówno do **domów jednorodzinnych**, jak i na **osiedla**, gdzie brama pracuje intensywnie, a czas otwierania ma realne znaczenie.

Szybkość, którą widać od pierwszego użycia

Największą przewagą wersji **RAPID** jest jej **bardzo wysoka prędkość przesuwu**. Co to oznacza w praktyce?
Brama otwiera się i zamyka wyraźnie szybciej niż w standardowych napędach – a Ty zyskujesz:

- mniej czekania przy wjeździe i wyjeździe,
- większy komfort na co dzień,
- sprawniejszy ruch na osiedlach i w miejscach o dużym natężeniu użytkowania.

Nowoczesna technologia i pełna kontrola

CAME BXV RAPID to nie tylko szybkość, ale też inteligentna elektronika. Każdy napęd z tej serii pracuje na **zasilaniu 24 V**, dzięki czemu spełni oczekiwania nawet najbardziej wymagających klientów – szczególnie tam, gdzie liczy się płynność działania, precyzja i bezpieczeństwo.

Dodatkowo seria jest przystosowana do zdalnego sterowania przez **Came Connect**, co oznacza wygodę zarządzania bramą z dowolnego miejsca (po zastosowaniu modułu).

Bezpieczeństwo i komfort w standardzie

Każdy model BXV RAPID wyposażono w:

- nowoczesną płytę sterującą z **wyświetlaczem**,
- **wbudowany dekoder radiowy**,
- system **kontroli ruchu**,
- funkcję **wykrywania przeszkód**.

To wszystko sprawia, że napęd działa stabilnie, przewidywalnie i bezpiecznie – zarówno dla samochodu, jak i domowników.

Trzy wersje – dopasuj napęd do swojej bramy

Seria BXV RAPID dostępna jest w trzech wariantach, dzięki czemu dobierzesz odpowiednią moc do parametrów bramy:

BXV04AGF – bardzo szybki napęd do bram o wadze do 400 kg i długości do 14 m.
BXV06AGF – szybkie i mocne rozwiązanie do bram do 600 kg i długości do 18 m.
BXV10AGF – topowa wersja RAPID do bram do 1000 kg i długości do 20 m.

CAME BXV RAPID – dla tych, którzy nie lubią czekać

Jeśli zależy Ci na napędzie, który:

- działa **błyskawicznie**,
- zapewnia **wysoki poziom bezpieczeństwa**,
- pozwala na nowoczesne sterowanie,
- i radzi sobie nawet z ciężkimi bramami,

to **CAME BXV RAPID** będzie wyborem, który po prostu robi robotę – szybko i bez kompromisów.

KUPUJĄC TEN ZESTAW OTRZYMUJESZ:

- **CAME BXV04AGF 801MS-0160** - bardzo szybki napęd z silnikiem zasilanym napięciem 24 V, wyposażona w płytę elektroniczną z wyświetlaczem, wbudowanym dekoderem radio- wym, urządzeniem do kontroli ruchu i wykrywania przeszkód do bram o wadze do 400 kg i długości do 14 m - **1 szt.**
- **CAME DXR20CAP** - fotokomórki 180° - **1 komplet.**

- **CAME AF43SP** - karta radiowa - **1 szt.**
- **CAME SP2** - pilot dwukanałowy - **1 szt.**
- Akcesoria montażowe
- Instrukcja w języku polskim
- Gwarancja na 24 miesiące
- Paragon / Faktura VAT

ZAPYTAJ O MOŻLIWOŚĆ WYMIANY

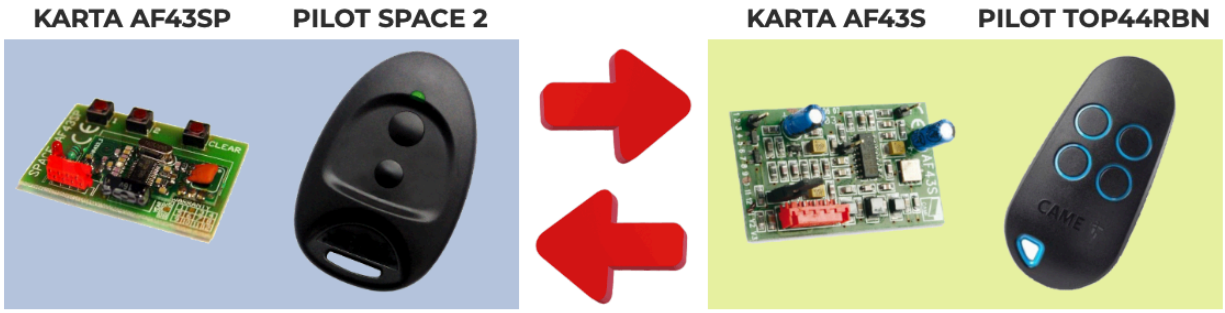

ZAPRASZAMY DO KONTAKTU TELEFONICZNEGO

W CELU WYBRANIA ODPOWIEDNIEJ LAMPY

WYMIANA:

WYBÓR LAMPY:

HERZ Systemy zabezpieczeń, ul.Ługi 74, 05-400 Otwock

tel. (22) 788 10 44, 797 108 180, e-mail: sklep@napedy24.pl

NYLONOWA

STALOWA

MOŻLIWY JEST RÓWNIEŻ WYBÓR LISTWY ZĘBATEJ

Produkt posiada dodatkowe opcje:

PILOT: 1 SZT , 2 SZT (+ 85,99 zł), 3 SZT (+ 171,98 zł)
LAMPA OSTRZEGAWCZA: BEZ LAMPY , KLED24 (+ 113,99 zł), KWADRAT (+ 119,99 zł), POMENA (+ 109,99 zł)
LISTWA ZĘBATA: BEZ LISTWY , STAL 4 mb (+ 124,00 zł), STAL 5 mb (+ 155,00 zł), NYLON 4 mb (+ 152,00 zł), NYLON 5 mb (+ 190,00 zł)
ZASILANIE AWARYJNE: BEZ AWARYJNEGO ZASILANIA , PL0032-RLB (+ 525,00 zł)

DANE TECHNICZNE

ZAKRES ZASTOSOWAŃ SIŁOWNIKA CAME BXV RAPID			
Typ	**BXV04AGF**	**BXV06AGF**	**BXV10AGF**
Maksymalna masa bramy	400 kg	600 kg	1000 kg
WYBÓR LISTWY:			
Maksymalna długość skrzydła	14 m	18 m	20 m

DANE TECHNICZNE SIŁOWNIKA CAME BXV RAPID			
Typ	**BXV04AGF**	**BXV06AGF**	**BXV10AGF**
Stopień zabezpieczenia		IP44	
Zasilanie		230 V 50/60 Hz	
Zasilanie silnika		24 V D.C.	
Pobór mocy w trybie gotowości		5,5 W	
Pobór mocy z modułem RGP1*		0,5 W	
Moc maksymalna	240 W		360 W
Cykl pracy		praca intensywna	
Temperatura pracy		-20°C – +55°C	
Siła ciągu	250 N	330 N	450 N
Prędkość przesuwu	22 m/min.		20 m/min.
* Moduł ograniczający zużycie poboru mocy do 0,5 W w trybie czuwania.			

WYMIARY

WYMIARY NAPĘDU CAME BXV RAPID

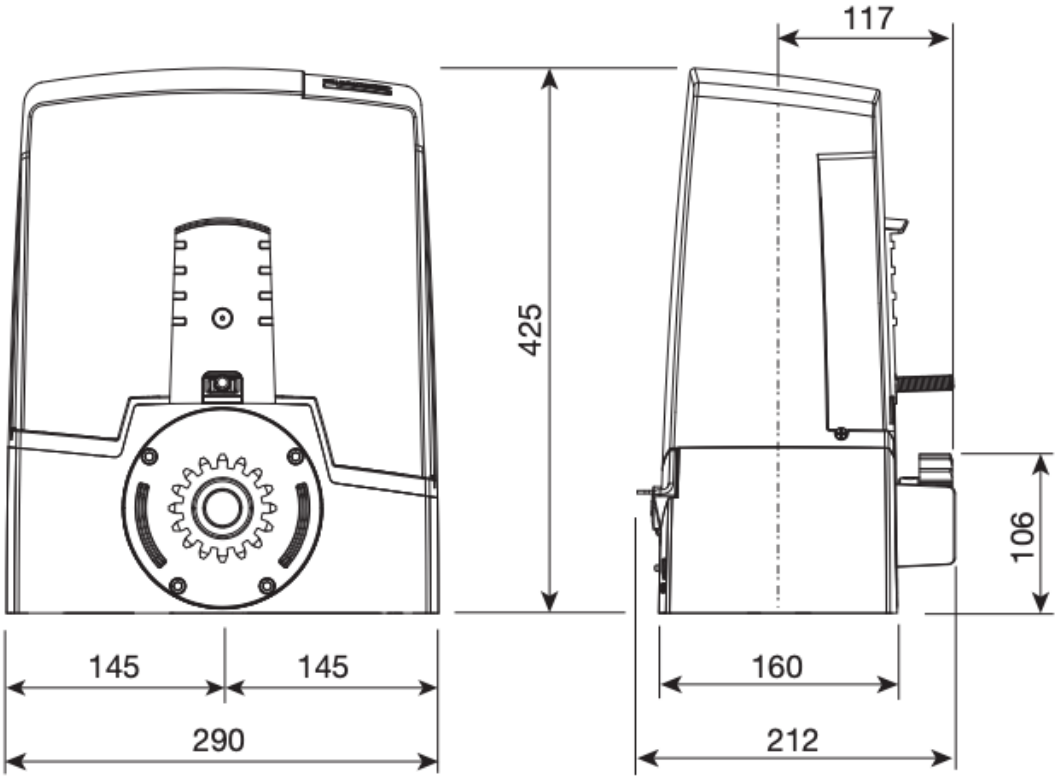

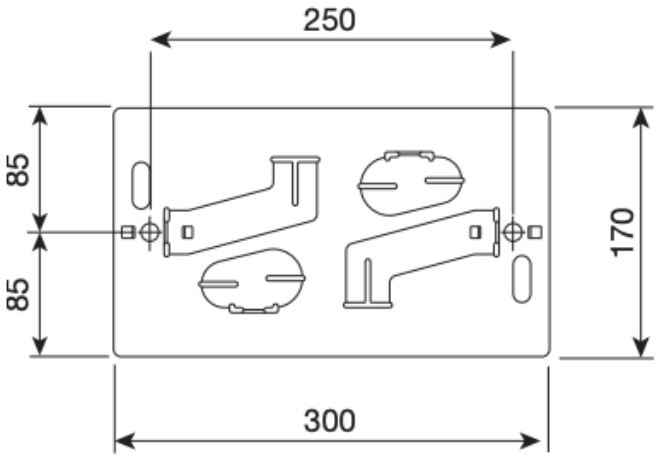

PRZYKŁAD INSTALACJI

PRZYKŁADOWA INSTALACJA

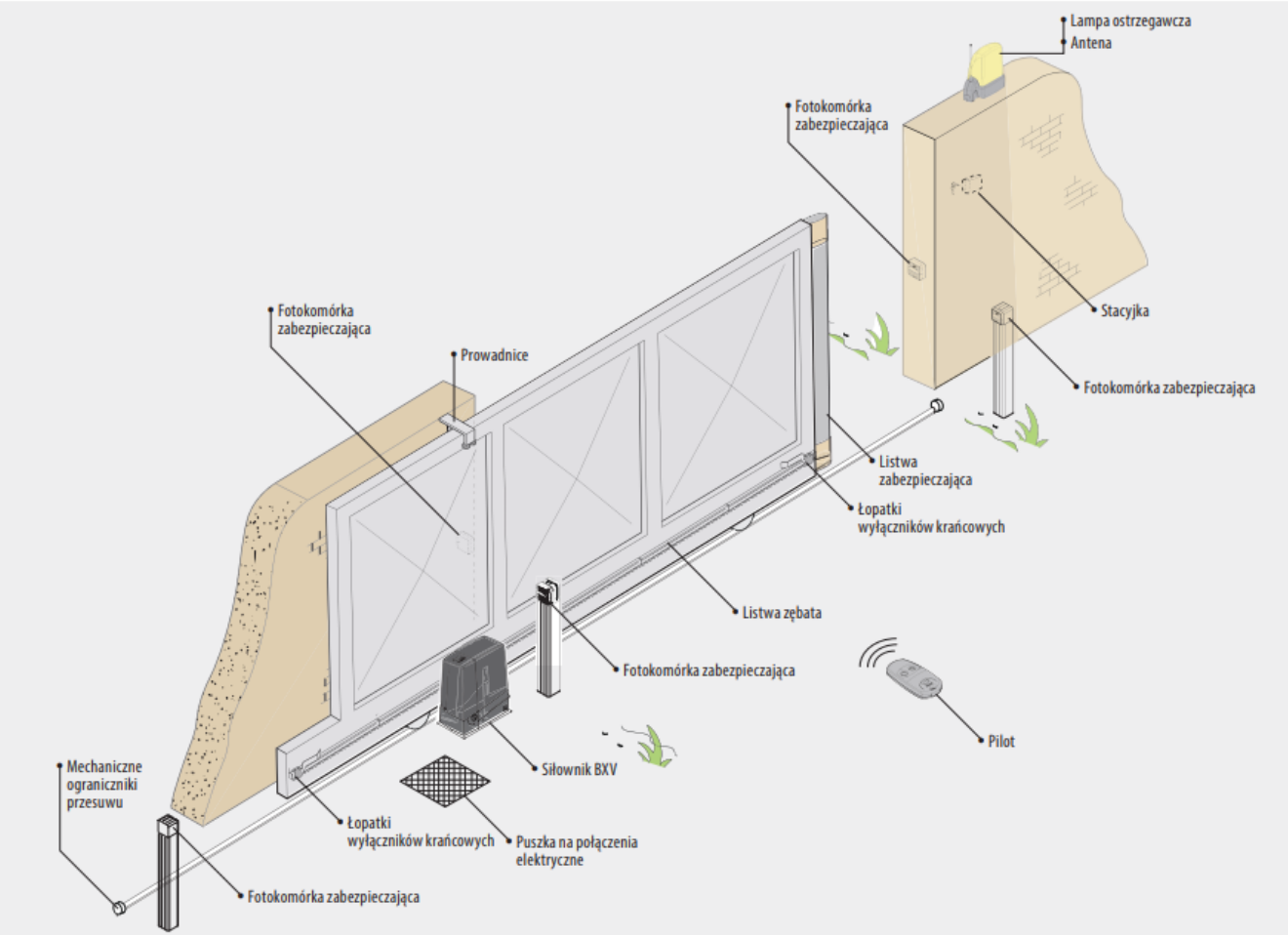

CAME

CAME – Inteligentna automatyka dla Twojego domu i firmy

W świecie, gdzie liczy się **komfort, bezpieczeństwo i oszczędność czasu**, automatyka staje się nieodłącznym elementem nowoczesnego stylu życia. Dlatego warto postawić na **rozwiązania, które po prostu działają – zawsze i wszędzie**. Postaw na **CAME** – lidera w dziedzinie automatyki, który od ponad 45 lat tworzy technologie usprawniające codzienne funkcjonowanie tysięcy rodzin i firm na całym świecie.

Dlaczego CAME? Bo niezawodność to standard, nie opcja

Od **napędów do bram skrzydłowych i przesuwnych**, przez **szlabany, słupki automatyczne, domofony audio i wideo**, aż po **systemy alarmowe i inteligentne sterowanie całym domem** – **CAME** oferuje kompletne rozwiązania, które można łatwo zintegrować w jednym spójnym systemie. To automatyka, która **dostosowuje się do Twoich potrzeb**, a nie odwrotnie.

Dom, który myśli za Ciebie. Biuro, które zarządza się samo

Z CAME Twój dom może stać się **inteligentną przestrzenią**, która wita Cię po powrocie, otwiera bramę, włącza oświetlenie i pilnuje bezpieczeństwa Twoich bliskich – bez konieczności Twojej ingerencji. A jeśli prowadzisz firmę, zadbaj o **profesjonalny system kontroli dostępu, zarządzanie parkingiem czy zabezpieczenia antywłamaniowe** – wszystko od jednego producenta.

Kompatybilność. Prostota. Spokój.

Korzystając z pełnej oferty CAME, masz pewność, że wszystkie elementy będą ze sobą idealnie współpracować. To nie tylko **oszczędność czasu i pieniędzy przy instalacji**, ale też **maksymalna wydajność i minimalne ryzyko awarii**. Jeden dostawca = jedna gwarancja jakości.

Nie czekaj na przyszłość. Wprowadź ją dziś z CAME

Wybierz **CAME**, jeśli zależy Ci na rozwiązaniach, które **wyprzedzają oczekiwania**. Niezależnie od tego, czy budujesz dom marzeń, modernizujesz biuro czy zarządzasz dużą inwestycją – **CAME ma dla Ciebie rozwiązanie**, które uczyni codzienne życie **prostsze, bezpieczniejsze i bardziej komfortowe**.

CAME – Technologia, która myśli o Tobie.