HERZ Systemy zabezpieczeń, ul.Ługi 74, 05-400 Otwock

tel. (22) 788 10 44, 797 108 180, e-mail: sklep@napedy24.pl

Dane aktualne na dzień: 22-10-2026 06:28

Link do produktu: https://napedy24.pl/zestaw-napedowy-faac-740-dla-bramy-przesuwnej-do-500-kg-2x-pilot-xt2-fds-433-868-lampa-kwadrat-listwa-stalowa-4mb-p-12459.html

Zestaw napędowy FAAC 740 dla bramy przesuwnej do 500 kg - 2x pilot XT2 FDS 433-868, lampa KWADRAT, listwa STALOWA 4mb

DOSTĘPNOŚĆ	**PRODUKT WYCOFANY - zapytaj o zamiennik**
NUMER KATALOGOWY	**(12459) 105630354**
KOD PRODUCENTA	**740 | 2x XT2 FDS | KWADRAT | LISTWA STAL**
PRODUCENT	**FAAC**
WAGA BRAMY	**500 kg**
PRĘDKOŚĆ OTWIERANIA	**NORMALNA**
CYKL PRACY	**UŻYCIE ŚREDNIO INTENSYWNE**
ENKODER	**TAK**
WYŁĄCZNIK KRAŃCOWY	**MAGNETYCZNY**
ZASILANIE SILNIKA	**230V**

OPIS PRODUKTU

FAAC DELTA 2 - 740 KOMPLETNY ZESTAW AUTOMATYKI DO BRAMY PRZESUWNEJ

Maksymalny ciężar skrzydła bramy 500 kg
Prędkość przesuwu skrzydła bramy 12 m/min
Częstotliwość użytkowania 30%

Zestaw FAAC DELTA 2 – 740

Najczęściej wybierany napęd do bram przesuwnych w Polsce – siła, precyzja, niezawodność

Szukasz niezawodnego i mocnego rozwiązania do automatyzacji bramy przesuwnej w swoim domu? Postaw na sprawdzony i ceniony przez tysiące użytkowników **zestaw FAAC DELTA 2 – 740** – napęd, który łączy nowoczesną technologię, prostotę montażu i najwyższy poziom bezpieczeństwa.

Dlaczego FAAC 740?

???? **Mocny i niezawodny – do bram o wadze do 500 kg**
To **najsilniejszy napęd w swojej klasie**, idealny do użytku przydomowego – bez problemu poradzi sobie z ciężką, masywną bramą przesuwną.

⚙ **Precyzja i bezpieczeństwo**
Zintegrowany **enkoder** oraz możliwość dokładnego ustawienia położeń krańcowych gwarantują płynne działanie i pełną kontrolę nad ruchem bramy.

Wbudowana centrala sterująca 740D
Zintegrowana elektronika sprawia, że instalacja jest szybka, prosta i wyjątkowo wygodna – nie potrzebujesz dodatkowych urządzeń.

Samohamowny mechanizm i system awaryjnego otwierania
Brama pozostaje zamknięta nawet przy braku zasilania – bez konieczności montowania zamków elektromagnetycznych. W przypadku awarii, **klucz spersonalizowany** umożliwia łatwe i bezpieczne odblokowanie napędu oraz ręczne otwarcie bramy.

30% intensywności pracy – idealny do codziennego użytku domowego
FAAC 740 został stworzony z myślą o regularnym użytkowaniu – zapewnia niezawodność i komfort każdego dnia.

Dane techniczne:

- **Zasilanie:** 230 V
- **Maks. ciężar bramy:** 500 kg
- **Prędkość przesuwu:** 12 m/min
- **Intensywność pracy:** 30%
- **Typ napędu:** samohamowny, z wbudowaną centralą i enkoderem

FAAC DELTA 2 – 740 to:

 Najpopularniejszy napęd do bram przesuwnych w Polsce
 Wysoka wydajność i niezawodność
 Prosta instalacja i bezproblemowa obsługa
 Najwyższy poziom bezpieczeństwa i komfortu
 Technologia FAAC – lidera w automatyce bram

Wybierz zestaw FAAC DELTA 2 – 740 i postaw na sprawdzone rozwiązanie, które działa bez zarzutu przez długie lata.

 Skontaktuj się z nami – doradzimy, dobierzemy i zamontujemy!

KUPUJĄC ZESTAW FAAC DELTA 2 - 740 OTRZYMUJESZ:

- Napęd elektromechaniczny **FAAC 740** do użytku przydomowego z wbudowaną centralą 748D do bram przesuwnych dla skrzydła o wadze maks. 500 kg - 1szt
- Enkoder - 1szt
- Podstawa montażowa - 1szt
- Para fotokomórek **FAAC XP 20 D** - 1komplet
- Pilot 2-kanałowy **FAAC XT2 FDS 433-868** - 2szt
- Odbiornik radiowy 2-kanałowy **FAAC RP2 FDS 433-868** - 1szt
- Lampa sygnalizacyjna do automatyki **PROXIMA KWADRAT** LED-owa 24/230V - 1 szt
- Listwa zębata metalowa 8mm proste końcówki - 4 mb
- Instrukcja w języku polskim
- Karta gwarancyjna
- Dowód zakupu paragon / faktura VAT

HERZ Systemy zabezpieczeń, ul.Ługi 74, 05-400 Otwock

tel. (22) 788 10 44, 797 108 180, e-mail: sklep@napedy24.pl

ZAPRASZAMY DO KONTAKTU TELEFONICZNEGO

W CELU WYBRANIA ODPOWIEDNIEJ LAMPY

NYLONOWA STALOWA

MOŻLIWY JEST RÓWNIEŻ WYBÓR LISTWY ZĘBATEJ

DANE TECHNICZNE

DANE TECHNICZNE SIŁOWNIKA FAAC 740

WYBÓR LAMPY:

Parametr	Model 740 E Z16 z enkoderem
Napięcie zasilania	220–240 V AC 50/60 Hz
Rodzaj silnika	Asynchroniczny, jednofazowy
Maksymalny pobór mocy	350 W
Maksymalny moment obrotowy	18 Nm (*)
Maksymalna siła ciągu	450 N (*)

WYBÓR LISTWY:

Stopień redukcji	01:25:00
Maksymalna szerokość skrzydła bramy	15 m
Prędkość przesuwu skrzydła bramy	12 m/min
Regulacja prędkości przesuwu	Brak
Wyłącznik krańcowy	Magnetyczny
Koło zębate	Z16 M4
Enkoder	Optyczny, inkrementalny
Regulacja siły	Poprzez centralę sterującą (50 poziomów)
Temperatura otoczenia podczas pracy	-20°C ÷ +55°C
Zabezpieczenie termiczne	140°C

Stopień ochrony	IP44
Ciężar urządzenia	10 kg
Wymiary urządzenia (DxGxW)	295 x 181 x 320 mm
Maksymalny ciężar skrzydła bramy	500 kg
Częstotliwość użytkowania	S3 – 30%
Centrala sterująca	740 D (wbudowana)
Uwagi	(*) Dane odnoszą się do zasilania napięciem 230 V AC 50 Hz

WYMIARY

WYMIARY NAPĘDU BRAMY PRZESUWNEJ FAAC 740

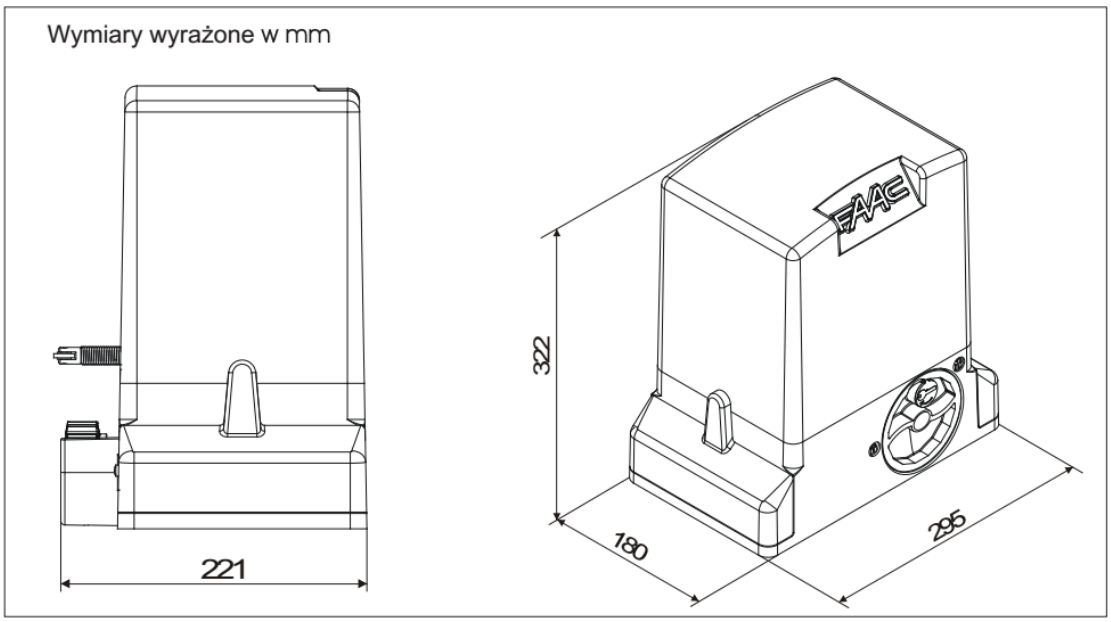
Wymiary wyrażone w mm
221
322
180
295
FAAC

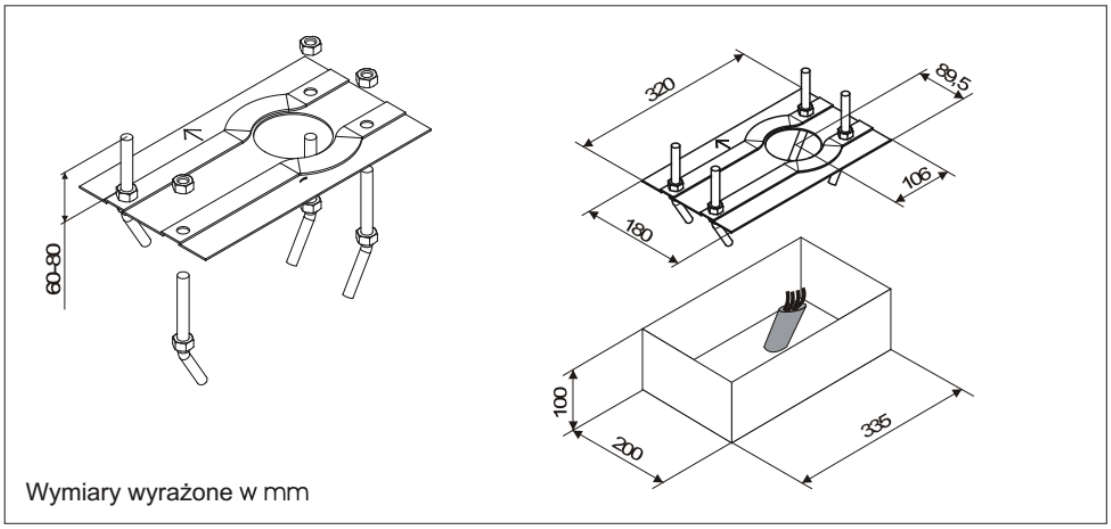
60-80
320
89,5
106
180
100
200
335
Wymiary wyrażone w mm

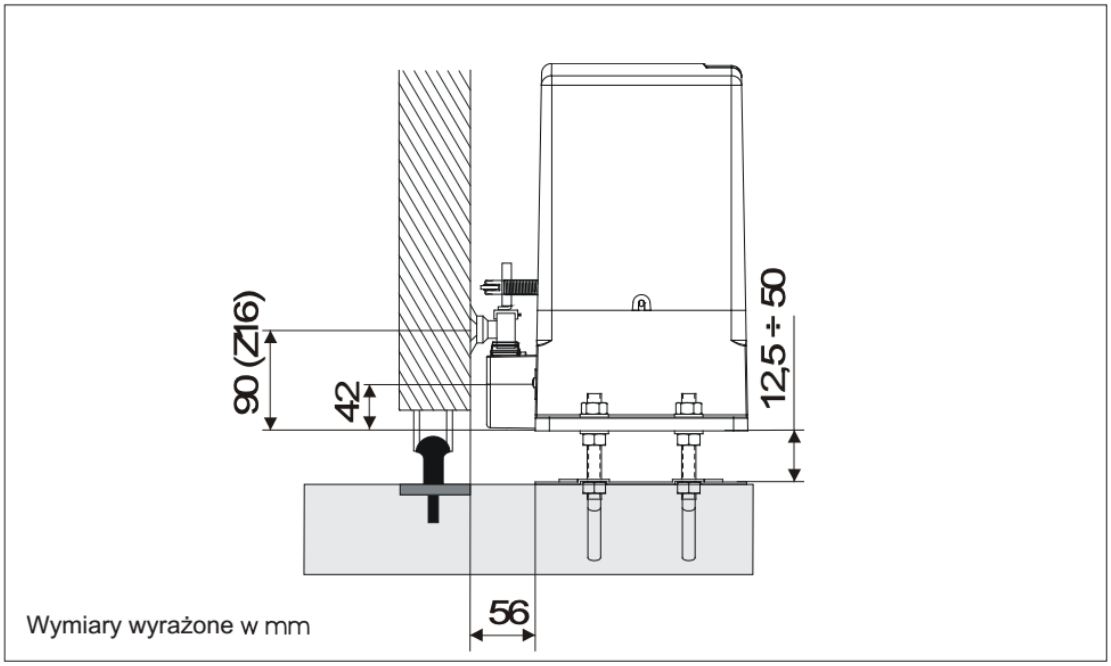
90 (Z16)
42
12,5 ÷ 50
56
Wymiary wyrażone w mm

HERZ Systemy zabezpieczeń, ul.Ługi 74, 05-400 Otwock

tel. (22) 788 10 44, 797 108 180, e-mail: sklep@napedy24.pl

PRZYKŁAD INSTALACJI

PRZYKŁAD INSTALACJI AUTOMATU DO BRAMY PRZESUWNEJ FAAC 740

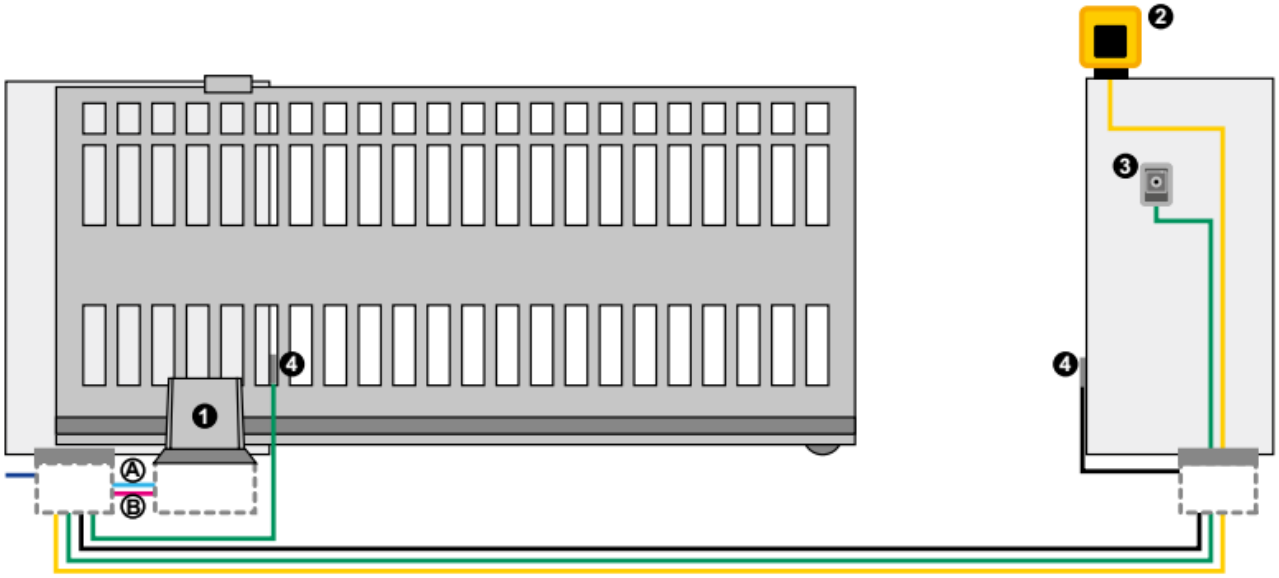

Ⓐ Przewody niskonapięciowe

- przewód 3x0,5
- przewód 2x0,5

Ⓑ Przewody zasilające (230 V)

- przewód 3x1,5
- przewód 2x1,5

Uwaga: Przekroje przewodów podano w mm^2.

Należy stosować przewody i kable do zastosowań na zewnątrz budynków.

PRZYKŁAD TYPOWEJ INSTALACJI FAAC 740

Ref.	Ilość	Opis	Kod
1	1	Napęd 740 Z16 z wbudowaną centralą sterującą i płytą montażową	1097805
	5	Listwa zębata, metalowa (8x30x1000 mm)	LZ 08
	1	Odbiornik radiowy 2-kanałowy FAAC RP2 FDS 433-868	787022
	3	Pilot 2-kanałowy FAAC XT2 FDS 433-868	7870091
2	1	Lampa ostrzegawcza XLED	410029

HERZ Systemy zabezpieczeń, ul.Ługi 74, 05-400 Otwock

tel. (22) 788 10 44, 797 108 180, e-mail: sklep@napedy24.pl

5	1	Para fotokomórek FAAC XP 20 D	**785102**
3	1	Przełącznik kluczykowy XK10	**401302**
	1	Zamek z kluczem spersonalizowanym do XK10	**71275101/10**