**HERZ Systemy zabezpieczeń, ul.Ługi 74, 05-400 Otwock**

tel. (22) 788 10 44, 797 108 180, e-mail: sklep@napedy24.pl

Dane aktualne na dzień: 22-10-2026 10:25

Link do produktu: https://napedy24.pl/zestaw-napedowy-faac-740-dla-bramy-przesuwnej-do-500-kg-2x-pilot-xt2-fds-433-868-lampa-xled-listwa-stalowa-4mb-p-12457.html

# Zestaw napędowy FAAC 740 dla bramy przesuwnej do 500 kg - 2x pilot XT2 FDS 433-868, lampa XLED, listwa STALOWA 4mb

| | |
|---|---|
| DOSTĘPNOŚĆ | **PRODUKT WYCOFANY - zapytaj o zamiennik** |
| NUMER KATALOGOWY | **(12457) 105630354** |
| KOD PRODUCENTA | **740 \| 2x XT2 FDS \| XLED \| LISTWA STAL** |
| PRODUCENT | **FAAC** |
| WAGA BRAMY | **500 kg** |
| PRĘDKOŚĆ OTWIERANIA | **NORMALNA** |
| CYKL PRACY | **UŻYCIE ŚREDNIO INTENSYWNE** |
| ENKODER | **TAK** |
| WYŁĄCZNIK KRAŃCOWY | **MAGNETYCZNY** |
| ZASILANIE SILNIKA | **230V** |

OPIS PRODUKTU

# FAAC DELTA 2 - 740 KOMPLETNY ZESTAW AUTOMATYKI DO BRAMY PRZESUWNEJ

**Maksymalny ciężar skrzydła bramy 500 kg**
**Prędkość przesuwu skrzydła bramy 12 m/min**
**Częstotliwość użytkowania 30%**

## Zestaw FAAC DELTA 2 – 740

**Najczęściej wybierany napęd do bram przesuwnych w Polsce – siła, precyzja, niezawodność**

Szukasz niezawodnego i mocnego rozwiązania do automatyzacji bramy przesuwnej w swoim domu? Postaw na sprawdzony i ceniony przez tysiące użytkowników **zestaw FAAC DELTA 2 – 740** – napęd, który łączy nowoczesną technologię, prostotę montażu i najwyższy poziom bezpieczeństwa.

## Dlaczego FAAC 740?

???? **Mocny i niezawodny – do bram o wadze do 500 kg**
To **najsilniejszy napęd w swojej klasie**, idealny do użytku przydomowego – bez problemu poradzi sobie z ciężką, masywną

bramą przesuwną.

⚙ **Precyzja i bezpieczeństwo**
Zintegrowany **enkoder** oraz możliwość dokładnego ustawienia położeń krańcowych gwarantują płynne działanie i pełną kontrolę nad ruchem bramy.

**Wbudowana centrala sterująca 740D**
Zintegrowana elektronika sprawia, że instalacja jest szybka, prosta i wyjątkowo wygodna – nie potrzebujesz dodatkowych urządzeń.

**Samohamowny mechanizm i system awaryjnego otwierania**
Brama pozostaje zamknięta nawet przy braku zasilania – bez konieczności montowania zamków elektromagnetycznych. W przypadku awarii, **klucz spersonalizowany** umożliwia łatwe i bezpieczne odblokowanie napędu oraz ręczne otwarcie bramy.

**30% intensywności pracy – idealny do codziennego użytku domowego**
FAAC 740 został stworzony z myślą o regularnym użytkowaniu – zapewnia niezawodność i komfort każdego dnia.

## Dane techniczne:

- **Zasilanie:** 230 V
- **Maks. ciężar bramy:** 500 kg
- **Prędkość przesuwu:** 12 m/min
- **Intensywność pracy:** 30%
- **Typ napędu:** samohamowny, z wbudowaną centralą i enkoderem

## FAAC DELTA 2 – 740 to:

Najpopularniejszy napęd do bram przesuwnych w Polsce
Wysoka wydajność i niezawodność
Prosta instalacja i bezproblemowa obsługa
Najwyższy poziom bezpieczeństwa i komfortu
Technologia FAAC – lidera w automatyce bram

**Wybierz zestaw FAAC DELTA 2 – 740** i postaw na sprawdzone rozwiązanie, które działa bez zarzutu przez długie lata.

Skontaktuj się z nami – doradzimy, dobierzemy i zamontujemy!

## KUPUJĄC ZESTAW FAAC DELTA 2 - 740 OTRZYMUJESZ:

- Napęd elektromechaniczny **FAAC 740** do użytku przydomowego z wbudowaną centralą 748D do bram przesuwnych dla skrzydła o wadze maks. 500 kg - 1szt
- Enkoder - 1szt
- Podstawa montażowa - 1szt
- Para fotokomórek **FAAC XP 20 D** - 1komplet
- Pilot 2-kanałowy **FAAC XT2 FDS 433-868** - 2szt
- Odbiornik radiowy 2-kanałowy **FAAC RP2 FDS 433-868** - 1szt
- Lampa sygnalizacyjna **FAAC XLED** - 1 szt
- Listwa zębata metalowa 8mm proste końcówki - 4 mb
- Instrukcja w języku polskim
- Karta gwarancyjna
- Dowód zakupu paragon / faktura VAT

**HERZ Systemy zabezpieczeń, ul.Ługi 74, 05-400 Otwock**

tel. (22) 788 10 44, 797 108 180, e-mail: sklep@napedy24.pl

ZAPRASZAMY DO KONTAKTU TELEFONICZNEGO

W CELU WYBRANIA ODPOWIEDNIEJ LAMPY

NYLONOWA STALOWA

MOŻLIWY JEST RÓWNIEŻ WYBÓR LISTWY ZĘBATEJ

# DANE TECHNICZNE

**DANE TECHNICZNE SIŁOWNIKA FAAC 740**

WYBÓR LAMPY:

| Parametr | Model 740 E Z16 z enkoderem |
|---|---|
| Napięcie zasilania | 220–240 V AC 50/60 Hz |
| Rodzaj silnika | Asynchroniczny, jednofazowy |
| Maksymalny pobór mocy | 350 W |
| Maksymalny moment obrotowy | 18 Nm (*) |
| Maksymalna siła ciągu | 450 N (*) |

WYBÓR LISTWY:

| | |
|---|---|
| Stopień redukcji | 01:25:00 |
| Maksymalna szerokość skrzydła bramy | 15 m |
| Prędkość przesuwu skrzydła bramy | 12 m/min |
| Regulacja prędkości przesuwu | Brak |
| Wyłącznik krańcowy | Magnetyczny |
| Koło zębate | Z16 M4 |
| Enkoder | Optyczny, inkrementalny |
| Regulacja siły | Poprzez centralę sterującą (50 poziomów) |
| Temperatura otoczenia podczas pracy | -20°C ÷ +55°C |
| Zabezpieczenie termiczne | 140°C |

| | |
|---|---|
| **Stopień ochrony** | IP44 |
| **Ciężar urządzenia** | 10 kg |
| **Wymiary urządzenia (DxGxW)** | 295 x 181 x 320 mm |
| **Maksymalny ciężar skrzydła bramy** | 500 kg |
| **Częstotliwość użytkowania** | S3 – 30% |
| **Centrala sterująca** | 740 D (wbudowana) |
| **Uwagi** | (*) Dane odnoszą się do zasilania napięciem 230 V AC 50 Hz |

# WYMIARY

## WYMIARY NAPĘDU BRAMY PRZESUWNEJ FAAC 740

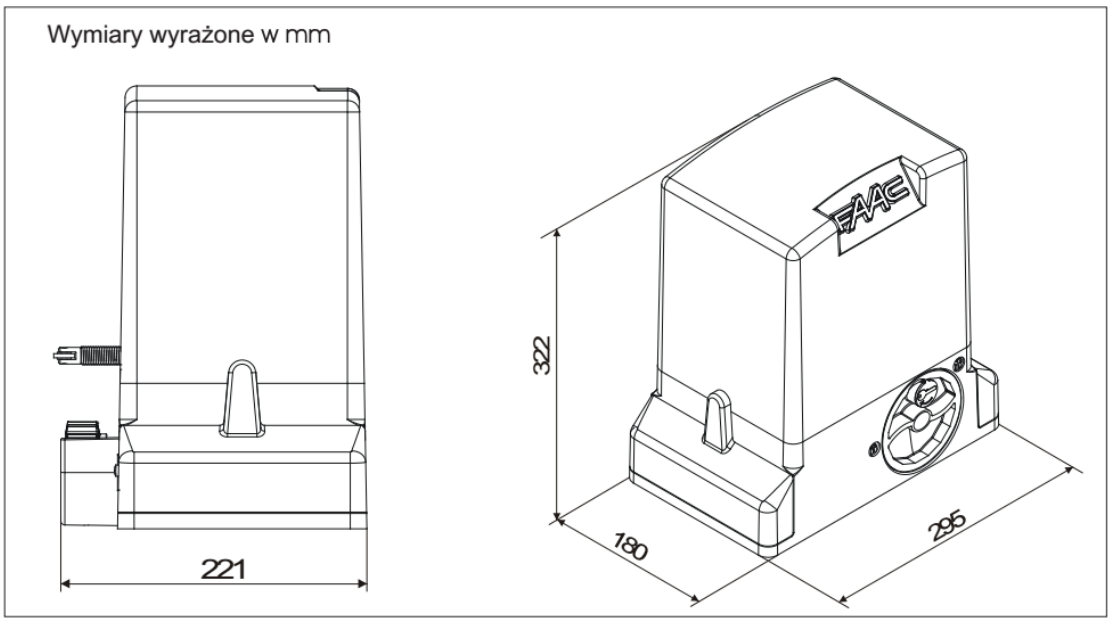
Wymiary wyrażone w mm
221
322
180
295
FAAC

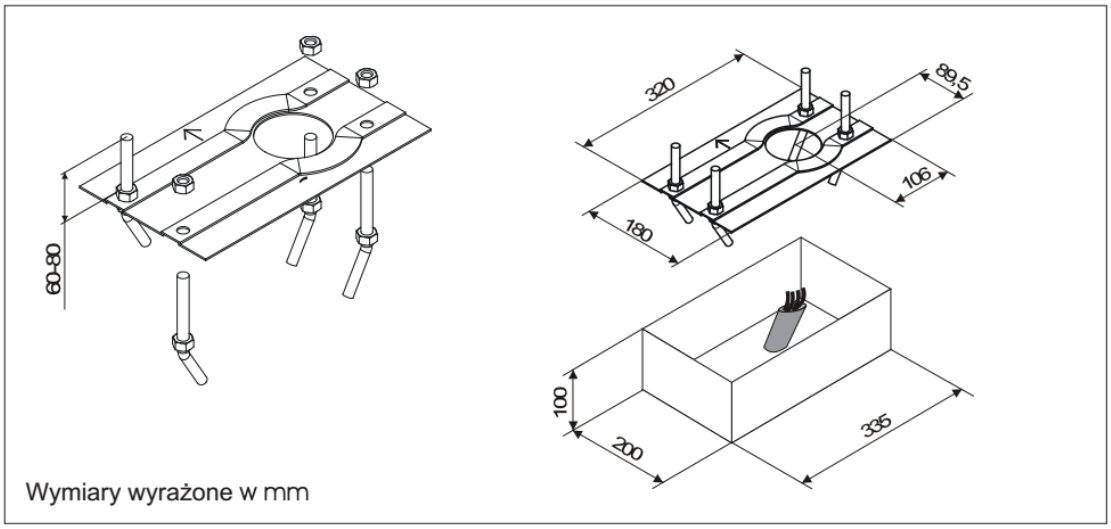
60-80
320
89,5
106
180
100
200
335
Wymiary wyrażone w mm

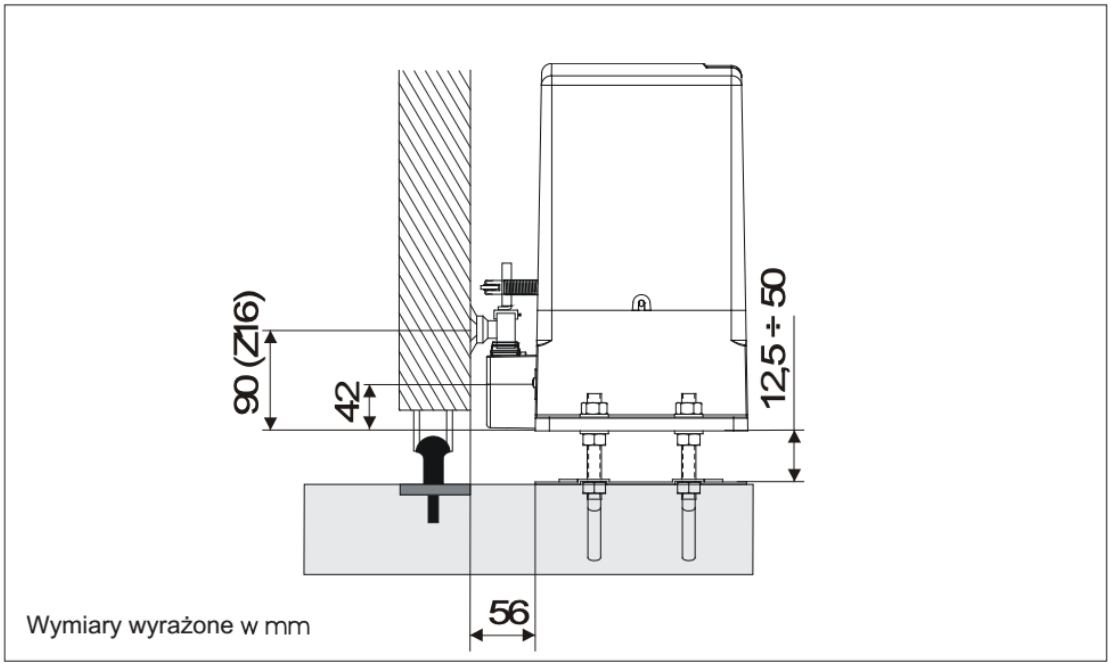
90 (Z16)
42
12,5 ÷ 50
56
Wymiary wyrażone w mm

**HERZ Systemy zabezpieczeń, ul.Ługi 74, 05-400 Otwock**

tel. (22) 788 10 44, 797 108 180, e-mail: sklep@napedy24.pl

# PRZYKŁAD INSTALACJI

## PRZYKŁAD INSTALACJI AUTOMATU DO BRAMY PRZESUWNEJ FAAC 740

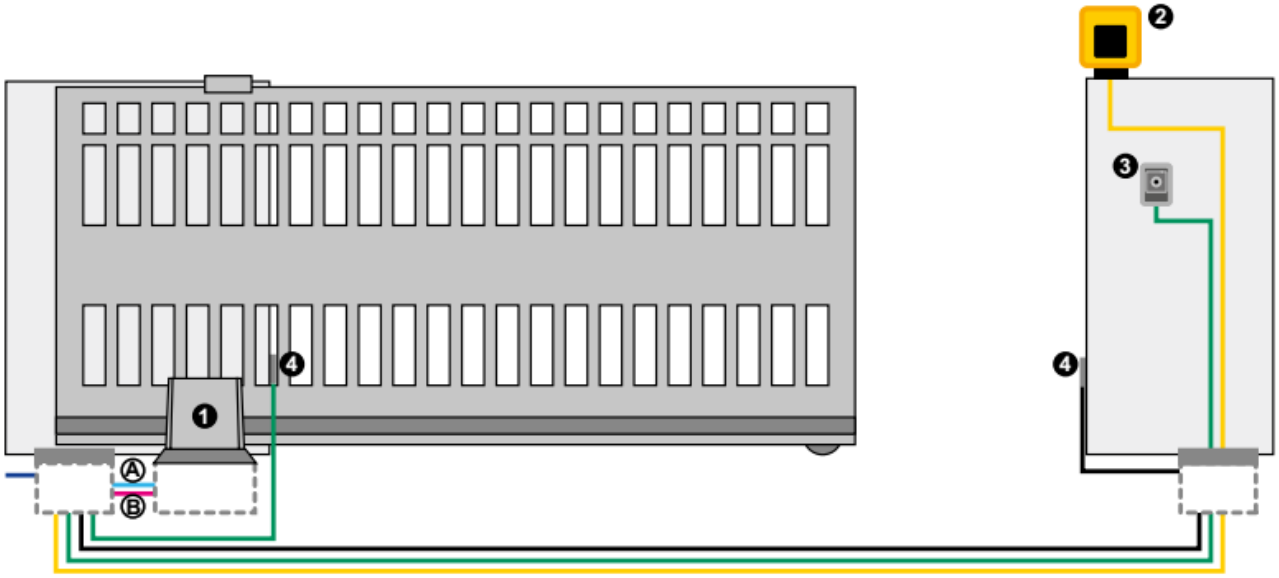


**Ⓐ Przewody niskonapięciowe**

- przewód 3x0,5
- przewód 2x0,5

**Ⓑ Przewody zasilające (230 V)**

- przewód 3x1,5
- przewód 2x1,5

Uwaga: Przekroje przewodów podano w $mm^2$.

**Należy stosować przewody i kable do zastosowań na zewnątrz budynków.**

**PRZYKŁAD TYPOWEJ INSTALACJI FAAC 740**

| Ref. | Ilość | Opis | Kod |
|---|---|---|---|
| 1 | 1 | Napęd 740 Z16 z wbudowaną centralą sterującą i płytą montażową | 1097805 |
| | 5 | Listwa zębata, metalowa (8x30x1000 mm) | LZ 08 |
| | 1 | Odbiornik radiowy 2-kanałowy FAAC RP2 FDS 433-868 | 787022 |
| | 3 | Pilot 2-kanałowy FAAC XT2 FDS 433-868 | 7870091 |
| 2 | 1 | Lampa ostrzegawcza XLED | 410029 |

**HERZ Systemy zabezpieczeń, ul.Ługi 74, 05-400 Otwock**

tel. (22) 788 10 44, 797 108 180, e-mail: sklep@napedy24.pl

| | | | |
|---|---|---|---|
| **5** | 1 | Para fotokomórek FAAC XP 20 D | **785102** |
| **3** | 1 | Przełącznik kluczykowy XK10 | **401302** |
| | 1 | Zamek z kluczem spersonalizowanym do XK10 | **71275101/10** |