HERZ Systemy zabezpieczeń, ul.Ługi 74, 05-400 Otwock

tel. (22) 788 10 44, 797 108 180, e-mail: sklep@napedy24.pl

Dane aktualne na dzień: 22-10-2026 10:43

Link do produktu: https://napedy24.pl/zestaw-napedowy-faac-741-c-delta-3-smart-simply-connect-lte-dla-bramy-przesuwnej-do-900-kg-p-13077.html

Zestaw napędowy FAAC 741 C DELTA 3 Smart Simply Connect LTE dla bramy przesuwnej do 900 kg

Cena	**4 266,56 zł**
DOSTĘPNOŚĆ	**dostępny**
CZAS WYSYŁKI	**2-3 dni**
NUMER KATALOGOWY	**(13077) 10563049-LTE**
KOD PRODUCENTA	**DELTA 3 741 C**
PRODUCENT	**FAAC**
PRODUCENT	**FAAC**
KOMPLETACJA	**ZESTAW**
WAGA BRAMY	**900 kg**
CYKL PRACY	**UŻYCIE ŚREDNIO INTENSYWNE**
PRĘDKOŚĆ OTWIERANIA	**NORMALNA**
ENKODER	**TAK**
WYŁĄCZNIK KRAŃCOWY	**MAGNETYCZNY**
ZASILANIE SILNIKA	**230V**

OPIS PRODUKTU

ZESTAW NAPĘDOWY DO BRAM PRZESUWNYCH MARKI FAAC, MODEL 741 C

Delta 3 Smart Simply Connect LTE

PRZEZNACZONY DLA BRAM O MASIE DO 900KG

Nowy wymiar mocy od FAAC – model 741 C

Większa siła. Nowa technologia. Sprawdzona niezawodność.

Poznaj **741 C** – nową generację automatyki do bram przesuwnych, która zastępuje legendarny model 741. To napęd elektromechaniczny 230V stworzony do ciężkich bram i wymagających instalacji – tam, gdzie liczy się moc, intensywność pracy i pełna kontrola.

Stworzony do dużych bram

- **Maksymalny ciężar skrzydła:** 900 kg
- **Maksymalna prędkość:** 12 m/min
- **Intensywność pracy:** do 56 cykli/godz.

741 C bez problemu obsłuży ciężkie bramy posesyjne i wjazdy o podwyższonej częstotliwości użytkowania. Solidna przekładnia mechaniczna oraz wydajny silnik gwarantują stabilność działania przez lata.

Inteligentna centrala – więcej możliwości

Wbudowana centrala sterująca oferuje:
✔ regulowaną prędkość pracy
✔ wejścia bezpieczeństwa
✔ obsługę protokołów radiowych FDS i Omnidec
✔ technologię Bus2Easy

To szybki montaż, szeroka kompatybilność i pełna kontrola nad parametrami pracy bramy.

Energooszczędność zgodna z najnowszymi normami

Model 741 C został zaprojektowany zgodnie z dyrektywą Ecodesign 2009/125/WE i rozporządzeniem UE 2023/826.

Dzięki funkcji **Low Consumption (LC)**:

- zużycie energii w trybie czuwania spada do **poniżej 0,5 W**
- lub **2 W przy podłączeniu do Simply Connect**

Tryb aktywuje się automatycznie po kilku minutach bezczynności. To realne oszczędności i niższe koszty eksploatacji – bez kompromisów w funkcjonalności.

Płynność i bezpieczeństwo na najwyższym poziomie

Zastosowany enkoder zapewnia:
✓ płynną i cichą pracę
✓ optymalizację siły napędu
✓ regulowaną czułość wykrywania przeszkód
✓ zmniejszone zużycie energii

Brama pracuje precyzyjnie, bez szarpnięć, z pełnym bezpieczeństwem użytkowników.

Design, który podkreśla jakość

Nowoczesna, ponadczasowa stylistyka z charakterystycznymi liniami sprawia, że 741 C doskonale komponuje się z każdą architekturą – od klasycznych posesji po nowoczesne inwestycje.

Dlaczego 741 C?

To nie tylko następca 741. To technologiczny krok naprzód:
✔ większa efektywność energetyczna
✔ nowoczesna elektronika sterująca
✔ wysoka intensywność pracy
✔ gotowość do integracji z systemami smart

741 C to pewność działania przy dużych obciążeniach i inwestycja w bezproblemową automatykę na lata.

KUPUJĄC TEN ZESTAW OTRZYMUJESZ:

- Napęd 741 C z enkoderem - 1 szt
- Pilot XT4 FDS 433-868 - 1 szt
- Fotokomórki XP20B D - 1 komplet
- Moduł częstotliwości XF FDS 433-868 - 1 szt
- Moduł XMBX Simply Connect GSM/BLUE - 1 szt

- Podstawa montażowa - 1szt
- Instrukcja w języku polskim
- Karta gwarancyjna
- Dowód zakupu paragon / faktura VAT

ZAPRASZAMY DO KONTAKTU TELEFONICZNEGO

W CELU WYBRANIA ODPOWIEDNIEJ LAMPY

NYLONOWA STALOWA

MOŻLIWY JEST RÓWNIEŻ WYBÓR LISTWY ZĘBATEJ

Produkt posiada dodatkowe opcje:

PILOT: 1 SZT - XT4 FDS , 2 SZT - XT4 FDS (+ 190,00 zł), 3 SZT - XT4 FDS (+ 380,00 zł)
LAMPA OSTRZEGAWCZA: BEZ LAMPY , XLED (+ 339,99 zł), KWADRAT (+ 119,99 zł), POMENA (+ 109,99 zł)
LISTWA ZĘBATA: BEZ LISTWY , STAL 4 mb (+ 124,00 zł), STAL 5 mb (+ 155,00 zł), NYLON 4 mb (+ 152,00 zł), NYLON 5 mb (+ 180,00 zł)

WYBÓR LAMPY:

WYBÓR LISTWY:

DANE TECHNICZNE

DANE TECHNICZNE SIŁOWNIKA FAAC 741 C	
Parametr	**Model 741 C z enkoderem**
Napięcie zasilania	220-240V~ 50/60 Hz
Rodzaj silnika	Asynchroniczny, jednofazowy
Maksymalny pobór mocy	530 W
Maksymalny moment obrotowy	18 Nm (*)
Maksymalna siła ciągu	680 N (*)
Stopień redukcji	01:25:00
Maksymalna szerokość skrzydła bramy	15 m
Prędkość przesuwu skrzydła bramy	12 m/min

Regulacja prędkości przesuwu	TAK
Wyłącznik krańcowy	Magnetyczny
Koło zębate	Z16 M4
Enkoder	Enkoder magnetyczny
Regulacja siły	Poprzez centralę sterującą
Temperatura otoczenia podczas pracy	-20°C ÷ +55°C
Zabezpieczenie termiczne	140°C
Stopień ochrony	IP44
Ciężar urządzenia	13,1 kg
Wymiary urządzenia (DxGxW)	295 x 181 x 320 mm
Maksymalny ciężar skrzydła bramy	900 kg
Częstotliwość użytkowania	56 cykli/godzinę
Centrala sterująca	E781S zintegrowana
Uwagi	(*) Dane odnoszą się do zasilania napięciem 230 V AC 50 Hz

WYMIARY

WYMIARY NAPĘDU BRAMY PRZESUWNEJ FAAC 741 C

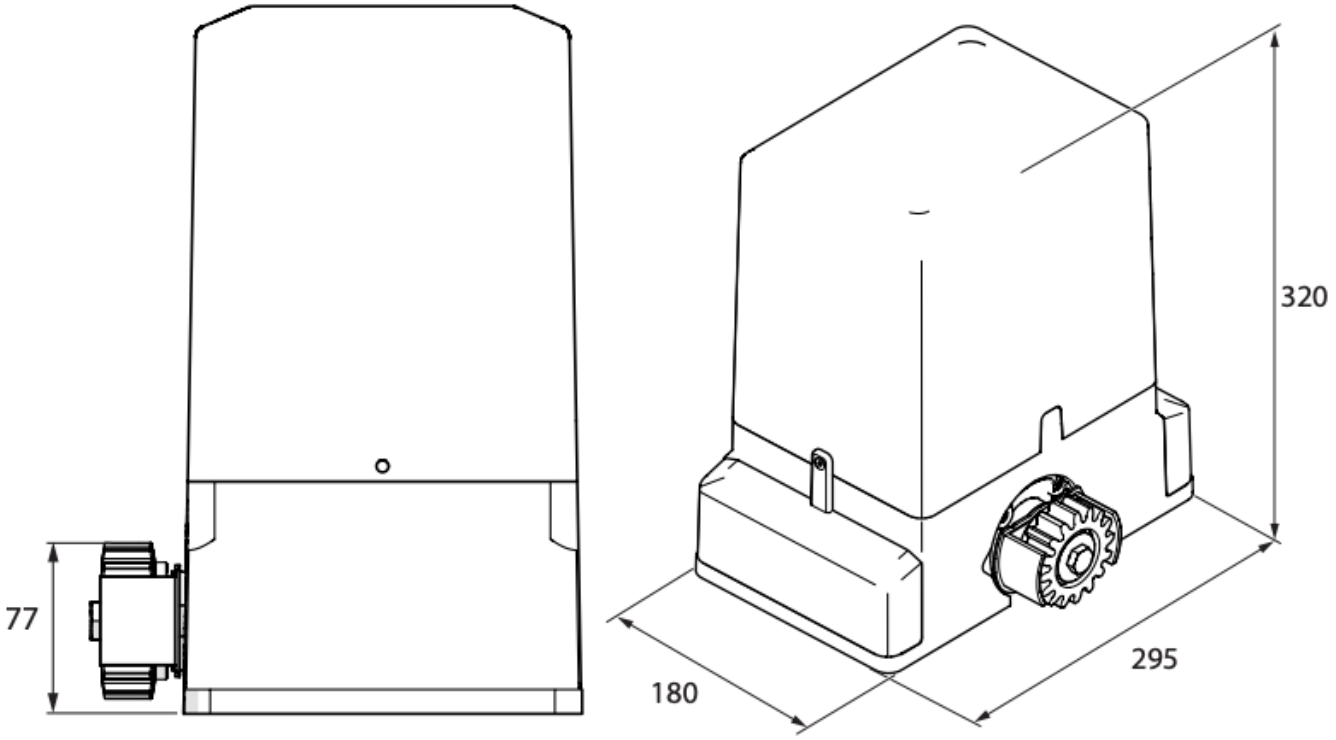

PRZYKŁAD INSTALACJI

PRZYKŁAD INSTALACJI AUTOMATU DO BRAMY PRZESUWNEJ FAAC 741 C

HERZ Systemy zabezpieczeń, ul.Ługi 74, 05-400 Otwock

tel. (22) 788 10 44, 797 108 180, e-mail: sklep@napedy24.pl

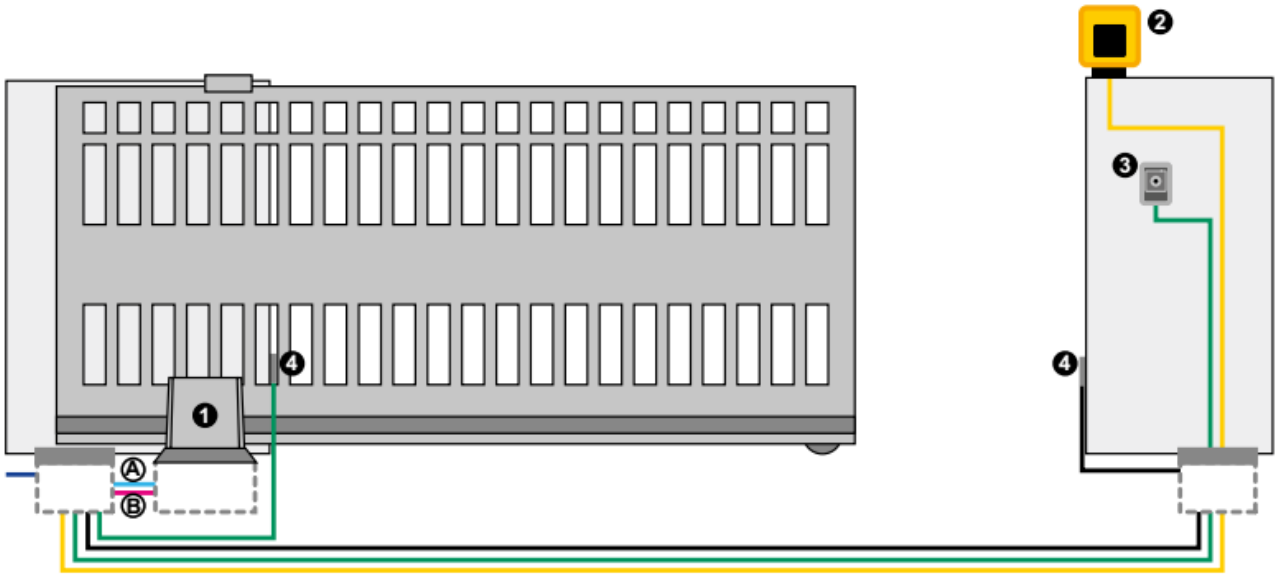

A Przewody niskonapięciowe

- przewód 3x0,5
- przewód 2x0,5

B Przewody zasilające (230 V)

- przewód 3x1,5
- przewód 2x1,5

Uwaga: Przekroje przewodów podano w mm^2.

Należy stosować przewody i kable do zastosowań na zewnątrz budynków.

PRZYKŁAD TYPOWEJ INSTALACJI FAAC 741 C

Ref.	Ilość	Opis	Kod
1	1	Napęd 741 C z wbudowaną centralą sterującą i płytą montażową	
	5	Listwa zębata, metalowa (8x30x1000 mm)	LZ 08
	1	Odbiornik radiowy 2-kanałowy FAAC XF FDS 433-868	787025
	3	Pilot 2-kanałowy FAAC XT4 FDS 433-868	787018
2	1	Lampa ostrzegawcza XLED	410029
5	1	Para fotokomórek FAAC XP 20 D	785102
3	1	Przełącznik kluczykowy XK10	401302

HERZ Systemy zabezpieczeń, ul.Ługi 74, 05-400 Otwock

tel. (22) 788 10 44, 797 108 180, e-mail: sklep@napedy24.pl

	1	Zamek z kluczem spersonalizowanym do XK10	**71275101/10**