**HERZ Systemy zabezpieczeń, ul.Ługi 74, 05-400 Otwock**

tel. (22) 788 10 44, 797 108 180, e-mail: sklep@napedy24.pl

Dane aktualne na dzień: 22-10-2026 08:36

Link do produktu: https://napedy24.pl/zestaw-napedowy-faac-741-dla-bramy-przesuwnej-do-900-kg-2x-pilot-xt2-fds-433-868-lampa-xled-listwa-nylonowa-4mb-p-12467.html

# Zestaw napędowy FAAC 741 dla bramy przesuwnej do 900 kg - 2x pilot XT2 FDS 433-868, lampa XLED, listwa NYLONOWA 4mb

| | |
|---|---|
| DOSTĘPNOŚĆ | **PRODUKT WYCOFANY - zapytaj o zamiennik** |
| NUMER KATALOGOWY | **(12467) 10563050** |
| KOD PRODUCENTA | **741 \| 2x XT2 FDS \| XLED \| LISTWA NYLON** |
| PRODUCENT | **FAAC** |
| KOMPLETACJA | **ZESTAW** |
| WAGA BRAMY | **900 kg** |
| CYKL PRACY | **UŻYCIE ŚREDNIO INTENSYWNE** |
| PRĘDKOŚĆ OTWIERANIA | **NORMALNA** |
| ENKODER | **TAK** |
| WYŁĄCZNIK KRAŃCOWY | **MAGNETYCZNY** |
| ZASILANIE SILNIKA | **230V** |

OPIS PRODUKTU

# FAAC DELTA 3 - 741 KOMPLETNY ZESTAW AUTOMATYKI DO BRAMY PRZESUWNEJ

**Maksymalny ciężar skrzydła bramy 900 kg**
**Prędkość przesuwu skrzydła bramy 12 m/min**
**Częstotliwość użytkowania 40%**

## Zestaw FAAC DELTA 3 – 741

**Najmocniejsze rozwiązanie do bram przesuwnych – siła, precyzja, niezawodność w jednym zestawie**

Jeśli szukasz napędu, który poradzi sobie z wyjątkowo ciężką bramą przesuwną i jednocześnie zapewni **komfort, bezpieczeństwo i prostą obsługę**, wybierz **FAAC DELTA 3 – 741**. To najmocniejszy w swojej klasie napęd elektromechaniczny, stworzony z myślą o użytkownikach ceniących jakość i trwałość.

## Najważniejsze zalety FAAC 741:

???? **Siła, która nie zna kompromisów**
**Napęd do bram o wadze do 900 kg** – idealny do ciężkich konstrukcji przydomowych, gdzie liczy się niezawodność i moc

działania w każdych warunkach.

⚙ **Wbudowany enkoder i precyzyjne pozycjonowanie**
System zintegrowany z centralą sterującą **740D** umożliwia dokładne ustawienie położeń krańcowych oraz płynne, bezpieczne przesuwanie skrzydła bramy.

**Ekspresowa instalacja i wygodna eksploatacja**
Zintegrowana centrala upraszcza montaż, a **samohamowny mechanizm** eliminuje konieczność stosowania dodatkowych zabezpieczeń – brama pozostaje zamknięta nawet bez prądu.

**Awaryjne otwieranie – zawsze pod kontrolą**
W przypadku braku zasilania, użytkownik może **łatwo rozblokować napęd** za pomocą **spersonalizowanego klucza** i ręcznie otworzyć bramę.

**Idealny do zastosowań przydomowych o większej intensywności pracy**
**Częstotliwość użytkowania 40%** sprawia, że napęd FAAC 741 doskonale sprawdza się w miejscach z częstym ruchem, zapewniając płynną pracę przez lata.

## Specyfikacja techniczna:

- **Zasilanie:** 230 V
- **Maksymalna masa bramy:** 900 kg
- **Prędkość przesuwu:** 12 m/min
- **Intensywność użytkowania:** 40%
- **Typ napędu:** samohamowny, z wbudowaną centralą 740D i enkoderem

## Dlaczego FAAC DELTA 3 – 741 to najlepszy wybór?

 Najsilniejszy napęd w swojej klasie
 Niezawodna praca przy ciężkich i dużych bramach
 Szybki montaż i wygodna obsługa
 Najwyższy poziom bezpieczeństwa
 Sprawdzona technologia FAAC – lidera w automatyce bram

**FAAC DELTA 3 – 741** – gdy liczy się moc, precyzja i bezpieczeństwo.
 Skontaktuj się z nami, a pomożemy Ci dobrać zestaw idealnie dopasowany do Twojej bramy przesuwnej!

## KUPUJĄC ZESTAW FAAC 741 DELTA 3 OTRZYMUJESZ :

- Napęd elektromechaniczny **FAAC 741** do użytku przydomowego z wbudowaną centralą 748D do bram przesuwnych dla skrzydła o wadze maks. 900 kg - 1szt
- Enkoder - 1szt
- Podstawa montażowa - 1szt
- Para fotokomórek **FAAC XP 20 D** - 1komplet
- Pilot 2-kanałowy **FAAC XT2 FDS 433-868** - 2szt
- Odbiornik radiowy 2-kanałowy **FAAC RP2 FDS 433-868** - 1szt
- Lampa sygnalizacyjna **FAAC XLED** - 1 szt
- Listwa zębata nylonowa 8mm z rdzeniem metalowym - 4 mb
- Instrukcja w języku polskim
- Karta gwarancyjna
- Dowód zakupu paragon / faktura VAT

**HERZ Systemy zabezpieczeń, ul.Ługi 74, 05-400 Otwock**

tel. (22) 788 10 44, 797 108 180, e-mail: sklep@napedy24.pl

ZAPRASZAMY DO KONTAKTU TELEFONICZNEGO

W CELU WYBRANIA ODPOWIEDNIEJ LAMPY

NYLONOWA STALOWA

MOŻLIWY JEST RÓWNIEŻ WYBÓR LISTWY ZĘBATEJ

# DANE TECHNICZNE

**DANE TECHNICZNE SIŁOWNIKA FAAC 741**

WYBÓR LAMPY:

| Parametr | Model 741 E Z16 z enkoderem |
|---|---|
| Napięcie zasilania | 220–240 V AC 50/60 Hz |
| Rodzaj silnika | Asynchroniczny, jednofazowy |
| Maksymalny pobór mocy | 500 W |
| Maksymalny moment obrotowy | 24 Nm (*) |
| Maksymalna siła ciągu | 650 N (*) |

WYBÓR LISTWY:

| | |
|---|---|
| Stopień redukcji | 01:25:00 |
| Maksymalna szerokość skrzydła bramy | 15 m |
| Prędkość przesuwu skrzydła bramy | 12 m/min |
| Regulacja prędkości przesuwu | Brak |
| Wyłącznik krańcowy | Magnetyczny |
| Koło zębate | Z16 M4 |
| Enkoder | Optyczny, inkrementalny |
| Regulacja siły | Poprzez centralę sterującą (50 poziomów) |
| Temperatura otoczenia podczas pracy | -20°C ÷ +55°C |
| Zabezpieczenie termiczne | 140°C |

| | |
|---|---|
| **Stopień ochrony** | IP44 |
| **Ciężar urządzenia** | 11 kg |
| **Wymiary urządzenia (DxGxW)** | 295 x 181 x 320 mm |
| **Maksymalny ciężar skrzydła bramy** | 900 kg |
| **Częstotliwość użytkowania** | S3 – 40% |
| **Centrala sterująca** | 740D (wbudowana) |
| **Uwagi** | (*) Dane odnoszą się do zasilania napięciem 230 V AC 50 Hz |

# WYMIARY

## WYMIARY NAPĘDU BRAMY PRZESUWNEJ FAAC 741

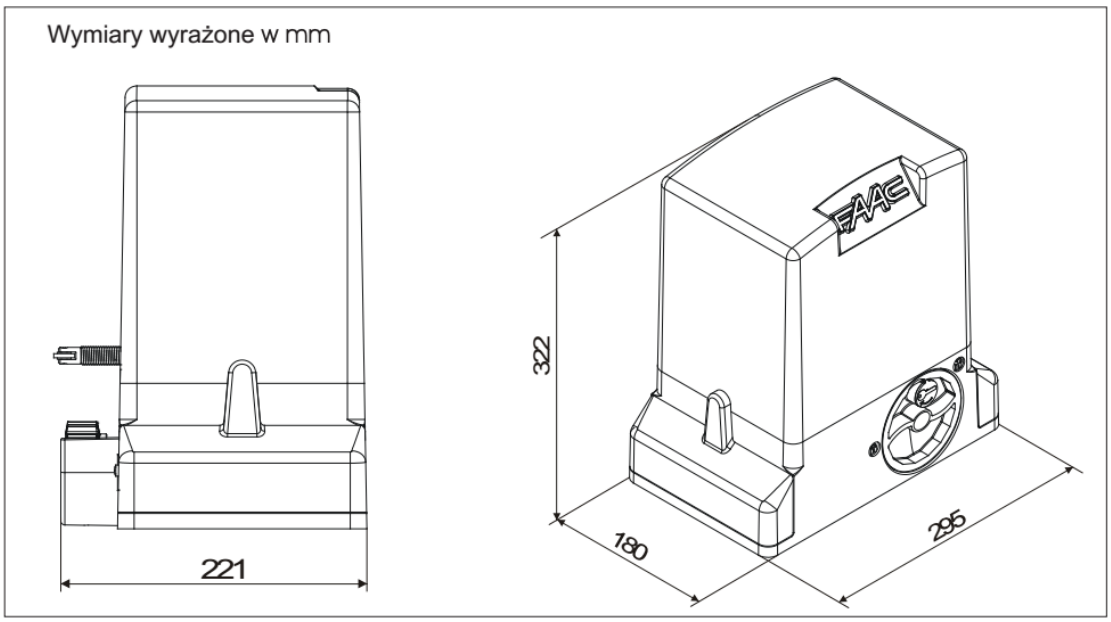
Wymiary wyrażone w mm
221
322
180
295
FAAC

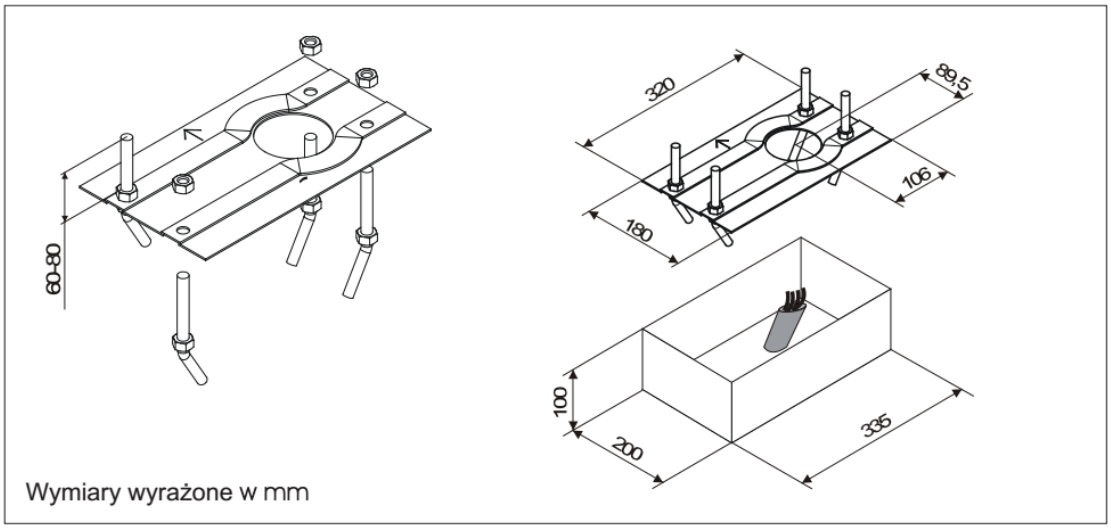
60-80
320
89,5
106
180
100
200
335
Wymiary wyrażone w mm

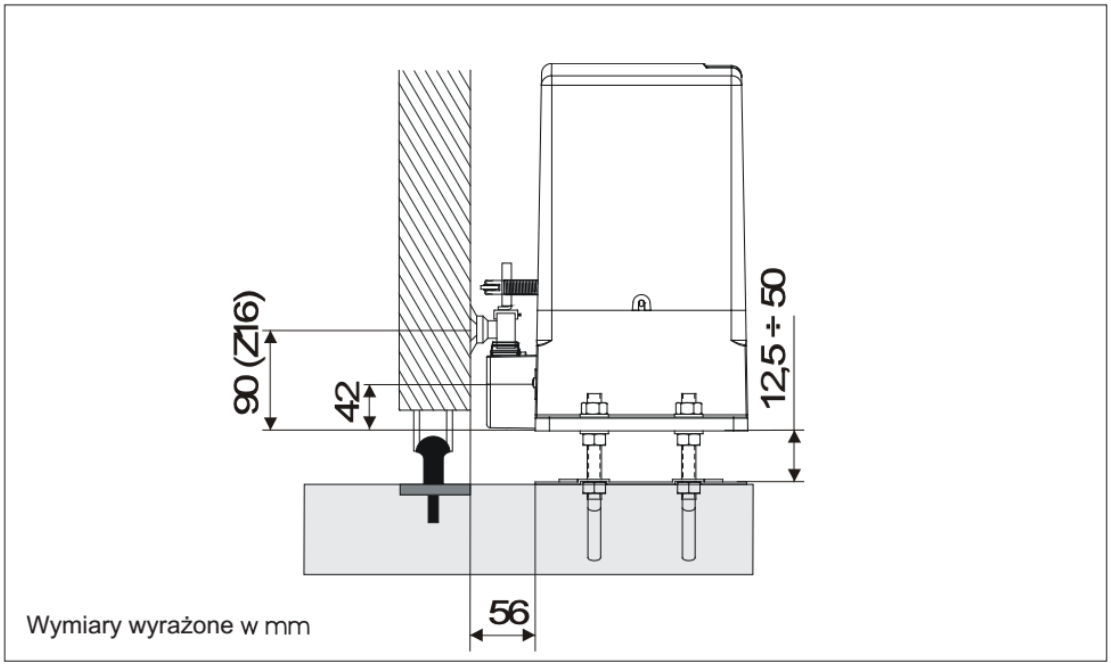
90 (Z16)
42
12,5 ÷ 50
56
Wymiary wyrażone w mm

**HERZ Systemy zabezpieczeń, ul.Ługi 74, 05-400 Otwock**

tel. (22) 788 10 44, 797 108 180, e-mail: sklep@napedy24.pl

# PRZYKŁAD INSTALACJI

## PRZYKŁAD INSTALACJI AUTOMATU DO BRAMY PRZESUWNEJ FAAC 741

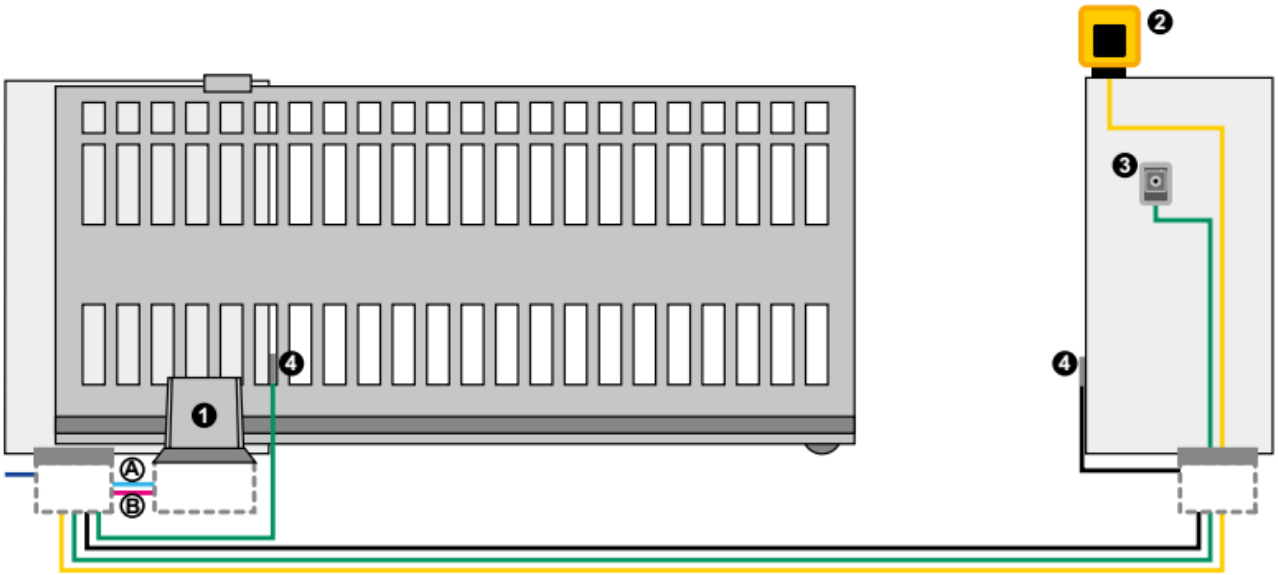


**Ⓐ Przewody niskonapięciowe**

- przewód 3x0,5
- przewód 2x0,5

Ⓑ Przewody zasilające (230 V)

- przewód 3x1,5
- przewód 2x1,5

Uwaga: Przekroje przewodów podano w $mm^2$.

**Należy stosować przewody i kable do zastosowań na zewnątrz budynków.**

| PRZYKŁAD TYPOWEJ INSTALACJI FAAC 741 | | | |
|---|---|---|---|
| **Ref.** | **Ilość** | **Opis** | **Kod** |
| **1** | 1 | Napęd 741 Z16 z wbudowaną centralą sterującą i płytą montażową | **1097815** |
| | 5 | Listwa zębata, metalowa (8x30x1000 mm) | **LZ 08** |
| | 1 | Odbiornik radiowy 2-kanałowy FAAC RP2 FDS 433-868 | **787022** |
| | 3 | Pilot 2-kanałowy FAAC XT2 FDS 433-868 | **7870091** |
| **2** | 1 | Lampa ostrzegawcza XLED | **410029** |

**HERZ Systemy zabezpieczeń, ul.Ługi 74, 05-400 Otwock**

tel. (22) 788 10 44, 797 108 180, e-mail: sklep@napedy24.pl

| | | | |
|---|---|---|---|
| **5** | 1 | Para fotokomórek FAAC XP 20 D | **785102** |
| **3** | 1 | Przełącznik kluczykowy XK10 | **401302** |
| | 1 | Zamek z kluczem spersonalizowanym do XK10 | **71275101/10** |