HERZ Systemy zabezpieczeń, ul.Ługi 74, 05-400 Otwock

tel. (22) 788 10 44, 797 108 180, e-mail: sklep@napedy24.pl

Dane aktualne na dzień: 22-10-2026 11:14

Link do produktu: https://napedy24.pl/zestaw-napedowy-faac-741-dla-bramy-przesuwnej-do-900-kg-2x-pilot-xt2-fds-433-868-listwa-stalowa-4mb-p-12464.html

Zestaw napędowy FAAC 741 dla bramy przesuwnej do 900 kg - 2x pilot XT2 FDS 433-868, listwa STALOWA 4mb

DOSTĘPNOŚĆ	**PRODUKT WYCOFANY - zapytaj o zamiennik**
NUMER KATALOGOWY	**(12464) 10563050**
KOD PRODUCENTA	**741 | 2x XT2 FDS | LISTWA STAL**
PRODUCENT	**FAAC**
KOMPLETACJA	**ZESTAW**
WAGA BRAMY	**900 kg**
CYKL PRACY	**UŻYCIE ŚREDNIO INTENSYWNE**
PRĘDKOŚĆ OTWIERANIA	**NORMALNA**
ENKODER	**TAK**
WYŁĄCZNIK KRAŃCOWY	**MAGNETYCZNY**
ZASILANIE SILNIKA	**230V**

OPIS PRODUKTU

FAAC DELTA 3 - 741 KOMPLETNY ZESTAW AUTOMATYKI DO BRAMY PRZESUWNEJ

Maksymalny ciężar skrzydła bramy 900 kg
Prędkość przesuwu skrzydła bramy 12 m/min
Częstotliwość użytkowania 40%

Zestaw FAAC DELTA 3 – 741

Najmocniejsze rozwiązanie do bram przesuwnych – siła, precyzja, niezawodność w jednym zestawie

Jeśli szukasz napędu, który poradzi sobie z wyjątkowo ciężką bramą przesuwną i jednocześnie zapewni **komfort, bezpieczeństwo i prostą obsługę**, wybierz **FAAC DELTA 3 – 741**. To najmocniejszy w swojej klasie napęd elektromechaniczny, stworzony z myślą o użytkownikach ceniących jakość i trwałość.

Najważniejsze zalety FAAC 741:

???? **Siła, która nie zna kompromisów**
Napęd do bram o wadze do 900 kg – idealny do ciężkich konstrukcji przydomowych, gdzie liczy się niezawodność i moc

działania w każdych warunkach.

⚙ **Wbudowany enkoder i precyzyjne pozycjonowanie**
System zintegrowany z centralą sterującą **740D** umożliwia dokładne ustawienie położeń krańcowych oraz płynne, bezpieczne przesuwanie skrzydła bramy.

Ekspresowa instalacja i wygodna eksploatacja
Zintegrowana centrala upraszcza montaż, a **samohamowny mechanizm** eliminuje konieczność stosowania dodatkowych zabezpieczeń – brama pozostaje zamknięta nawet bez prądu.

Awaryjne otwieranie – zawsze pod kontrolą
W przypadku braku zasilania, użytkownik może **łatwo rozblokować napęd** za pomocą **spersonalizowanego klucza** i ręcznie otworzyć bramę.

Idealny do zastosowań przydomowych o większej intensywności pracy
Częstotliwość użytkowania 40% sprawia, że napęd FAAC 741 doskonale sprawdza się w miejscach z częstym ruchem, zapewniając płynną pracę przez lata.

Specyfikacja techniczna:

- **Zasilanie:** 230 V
- **Maksymalna masa bramy:** 900 kg
- **Prędkość przesuwu:** 12 m/min
- **Intensywność użytkowania:** 40%
- **Typ napędu:** samohamowny, z wbudowaną centralą 740D i enkoderem

Dlaczego FAAC DELTA 3 – 741 to najlepszy wybór?

Najsilniejszy napęd w swojej klasie
Niezawodna praca przy ciężkich i dużych bramach
Szybki montaż i wygodna obsługa
Najwyższy poziom bezpieczeństwa
Sprawdzona technologia FAAC – lidera w automatyce bram

FAAC DELTA 3 – 741 – gdy liczy się moc, precyzja i bezpieczeństwo.
Skontaktuj się z nami, a pomożemy Ci dobrać zestaw idealnie dopasowany do Twojej bramy przesuwnej!

KUPUJĄC ZESTAW FAAC 741 DELTA 3 OTRZYMUJESZ :

- Napęd elektromechaniczny **FAAC 741** do użytku przydomowego z wbudowaną centralą 748D do bram przesuwnych dla skrzydła o wadze maks. 900 kg - 1szt
- Enkoder - 1szt
- Podstawa montażowa - 1szt
- Para fotokomórek **FAAC XP 20 D** - 1komplet
- Pilot 2-kanałowy **FAAC XT2 FDS 433-868** - 2szt
- Odbiornik radiowy 2-kanałowy **FAAC RP2 FDS 433-868** - 1szt
- Listwa zębata metalowa 8mm proste końcówki - 4 mb
- Instrukcja w języku polskim
- Karta gwarancyjna
- Dowód zakupu paragon / faktura VAT

HERZ Systemy zabezpieczeń, ul.Ługi 74, 05-400 Otwock

tel. (22) 788 10 44, 797 108 180, e-mail: sklep@napedy24.pl

ZAPRASZAMY DO KONTAKTU TELEFONICZNEGO

W CELU WYBRANIA ODPOWIEDNIEJ LAMPY

NYLONOWA STALOWA

MOŻLIWY JEST RÓWNIEŻ WYBÓR LISTWY ZĘBATEJ

DANE TECHNICZNE

DANE TECHNICZNE SIŁOWNIKA FAAC 741

WYBÓR LAMPY:

Parametr	Model 741 E Z16 z enkoderem
Napięcie zasilania	220–240 V AC 50/60 Hz
Rodzaj silnika	Asynchroniczny, jednofazowy
Maksymalny pobór mocy	500 W
Maksymalny moment obrotowy	24 Nm (*)
Maksymalna siła ciągu	650 N (*)

WYBÓR LISTWY:

Stopień redukcji	01:25:00
Maksymalna szerokość skrzydła bramy	15 m
Prędkość przesuwu skrzydła bramy	12 m/min
Regulacja prędkości przesuwu	Brak
Wyłącznik krańcowy	Magnetyczny
Koło zębate	Z16 M4
Enkoder	Optyczny, inkrementalny
Regulacja siły	Poprzez centralę sterującą (50 poziomów)
Temperatura otoczenia podczas pracy	-20°C ÷ +55°C
Zabezpieczenie termiczne	140°C

Stopień ochrony	IP44
Ciężar urządzenia	11 kg
Wymiary urządzenia (DxGxW)	295 x 181 x 320 mm
Maksymalny ciężar skrzydła bramy	900 kg
Częstotliwość użytkowania	S3 – 40%
Centrala sterująca	740D (wbudowana)
Uwagi	(*) Dane odnoszą się do zasilania napięciem 230 V AC 50 Hz

WYMIARY

WYMIARY NAPĘDU BRAMY PRZESUWNEJ FAAC 741

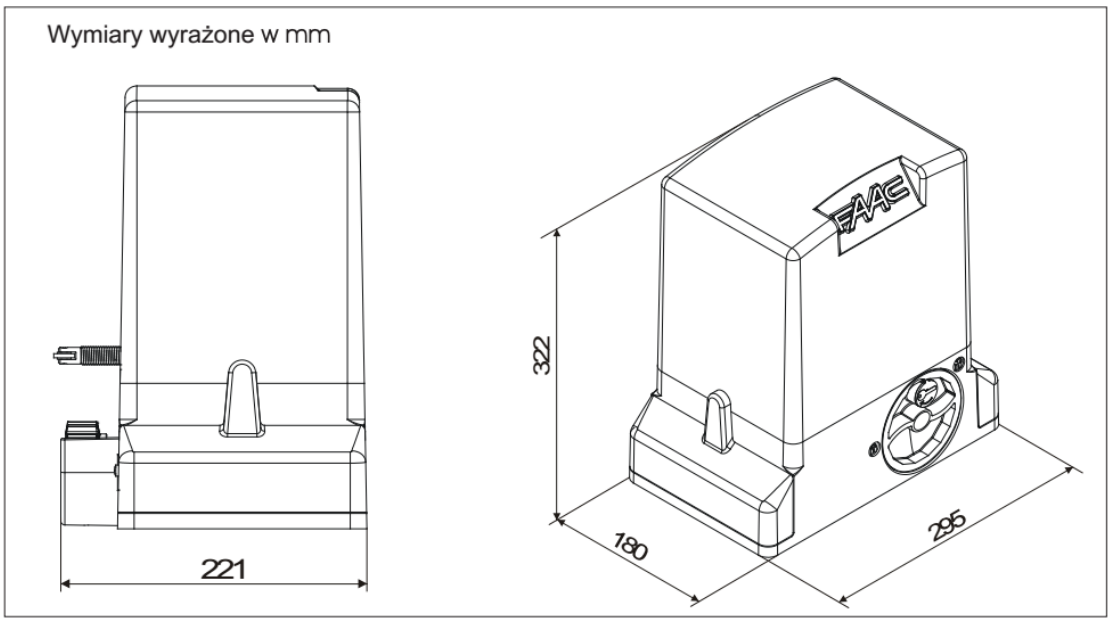
Wymiary wyrażone w mm
221
322
180
295
FAAC

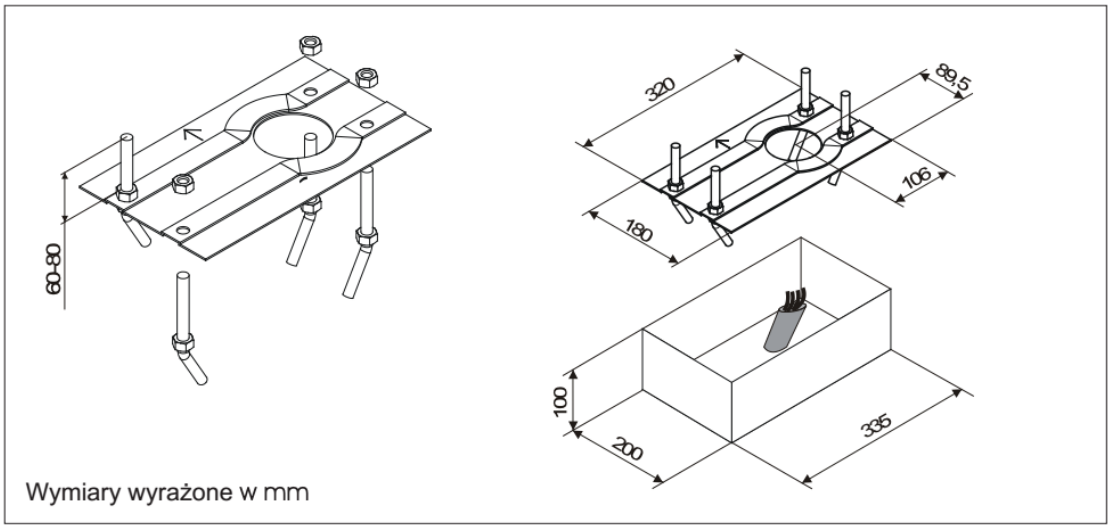
60-80
320
89,5
106
180
100
200
335
Wymiary wyrażone w mm

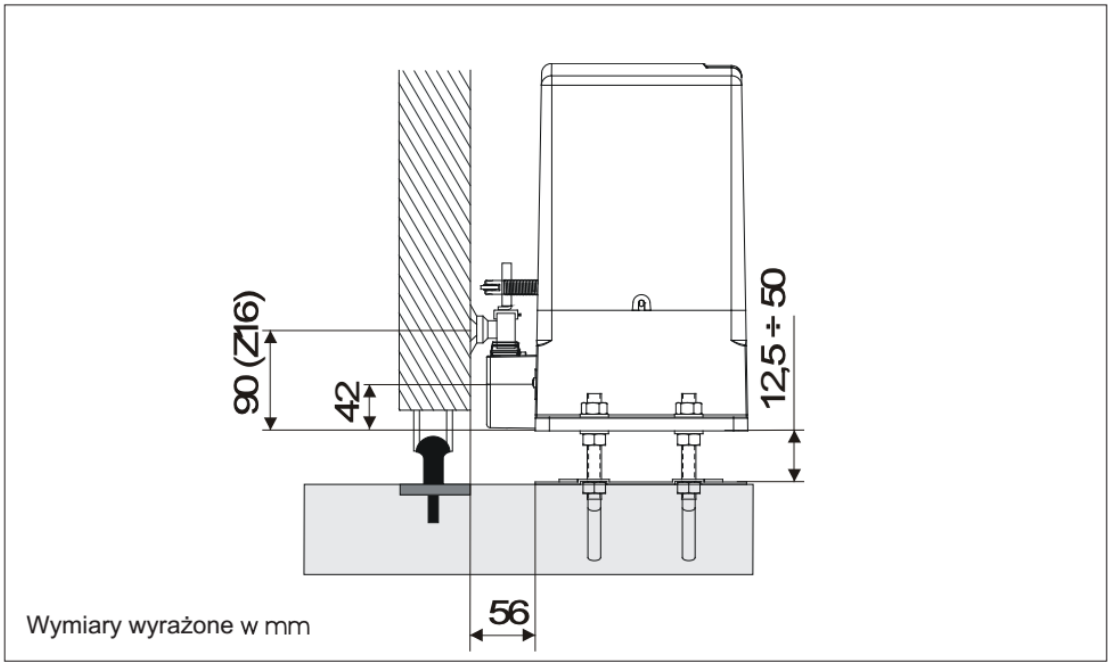
90 (Z16)
42
12,5 ÷ 50
56
Wymiary wyrażone w mm

HERZ Systemy zabezpieczeń, ul.Ługi 74, 05-400 Otwock

tel. (22) 788 10 44, 797 108 180, e-mail: sklep@napedy24.pl

PRZYKŁAD INSTALACJI

PRZYKŁAD INSTALACJI AUTOMATU DO BRAMY PRZESUWNEJ FAAC 741

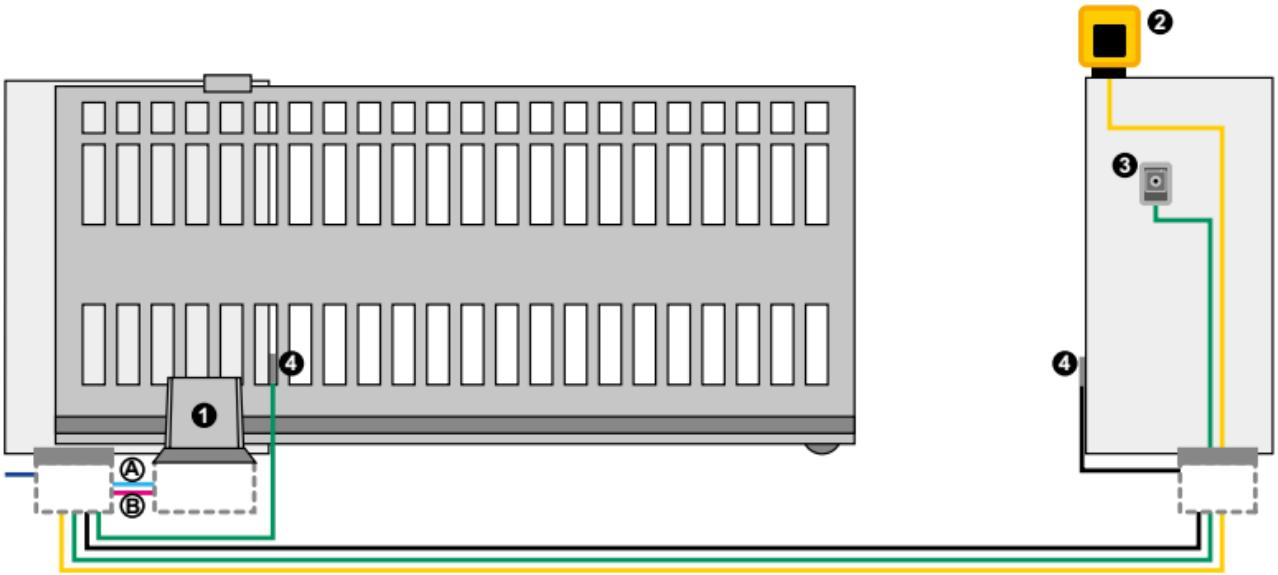

Ⓐ Przewody niskonapięciowe

- przewód 3x0,5
- przewód 2x0,5

Ⓑ Przewody zasilające (230 V)

- przewód 3x1,5
- przewód 2x1,5

Uwaga: Przekroje przewodów podano w mm^2.

Należy stosować przewody i kable do zastosowań na zewnątrz budynków.

PRZYKŁAD TYPOWEJ INSTALACJI FAAC 741			
Ref.	**Ilość**	**Opis**	**Kod**
1	1	Napęd 741 Z16 z wbudowaną centralą sterującą i płytą montażową	**1097815**
	5	Listwa zębata, metalowa (8x30x1000 mm)	**LZ 08**
	1	Odbiornik radiowy 2-kanałowy FAAC RP2 FDS 433-868	**787022**
	3	Pilot 2-kanałowy FAAC XT2 FDS 433-868	**7870091**
2	1	Lampa ostrzegawcza XLED	**410029**

HERZ Systemy zabezpieczeń, ul.Ługi 74, 05-400 Otwock

tel. (22) 788 10 44, 797 108 180, e-mail: sklep@napedy24.pl

5	1	Para fotokomórek FAAC XP 20 D	**785102**
3	1	Przełącznik kluczykowy XK10	**401302**
	1	Zamek z kluczem spersonalizowanym do XK10	**71275101/10**