HERZ Systemy zabezpieczeń, ul.Ługi 74, 05-400 Otwock

tel. (22) 788 10 44, 797 108 180, e-mail: sklep@napedy24.pl

Dane aktualne na dzień: 22-10-2026 11:12

Link do produktu: https://napedy24.pl/zestaw-set-bh23284l-light-roger-do-bram-skrzydlowych-do-5-6m-dlugosc-skrzydla-2-8m-p-9981.html

Zestaw SET BH23/284/L LIGHT ROGER do bram skrzydłowych do 5,6m (długość skrzydła 2,8m)

Cena	**5 460,00 zł**
DOSTĘPNOŚĆ	**dostępny**
CZAS WYSYŁKI	**2-3 dni**
NUMER KATALOGOWY	**(9981)**
KOD PRODUCENTA	**SET BH23/284/L**
PRODUCENT	**ROGER**
PRODUCENT	**ROGER**
KOMPLETACJA	**ZESTAW**
SZEROKOŚĆ SKRZYDŁA	**2,8m**
CYKL PRACY	**UŻYCIE INTENSYWNE**
PRĘDKOŚĆ OTWIERANIA	**NORMALNA**
ENKODER	**TAK**
WYŁĄCZNIK KRAŃCOWY	**MECHANICZNY**
ZASILANIE SILNIKA	**24V**

OPIS PRODUKTU

SET BH23/284/L LIGHT ROGER Zestaw do zautomatyzowania bramy skrzydłowej

ZESTAW SET BH23/284/L ZAWIERA:

- BH23/282 ROGER - napęd (2 szt.)
- EDGE1/BOX ROGER - centrala sterująca
- H93/RX22A/I ROGER - radioodbiornik*
- SYNUS/2 ROGER - pilot 2-kanałowy (2 szt.)**
- R90/F2ES ROGER - komplet fotokomórek***
- Akcesoria montażowe
- Gwarancja
- Dowód zakupu faktura VAT / paragon

* możliwość wymiany radia na radio z kodem dynamicznym H93/RX2RC/I (do pilotów Synus/2, T80/TX2 oraz Zoolock) za dopłatą
** możliwość wymiany pilotów Synus/2 na E80/TX52R/2 lub T80/TX2 bez dopłaty
*** możliwość wymiany fotokomórek R90/F2ES na fotokomórki obrotowe M90/F2ES0 za dopłatą

HERZ Systemy zabezpieczeń, ul.Ługi 74, 05-400 Otwock

tel. (22) 788 10 44, 797 108 180, e-mail: sklep@napedy24.pl

BH23/282 ROGER

- Max długości skrzydła 2,8m
- Silnik bezszczotkowy 24 V
- Użycie superintensywne - 1900 cykli na dobę
- Czas otwarcia do 900 12 - 20 s
- Na szerokie słupki
- Zarządzanie enkoderem cyfrowym
- Ogranicznik mechaniczny na otwieranie i zamykanie
- Przekładnia ze stopów metali, bez plastiku, bez teflonu, bez nylonu
- Niskie zużycie energii
- Bardzo cicha praca
- Pełna kontrola biegu skrzydeł
- Regulowany uchwyt do przykręcenia do słupka
- Uchwyt mocowania do skrzydła

BH23/282 ROGER to nowoczesny siłownik do bram skrzydłowych, dedykowany do intensywnego użytkowania. Wyposażony w silnik bezszczotkowy o napięciu 24 V, zapewnia niezawodność i wydajność nawet przy maksymalnej długości skrzydła do 2,8 metrów. Dzięki ogranicznikowi mechanicznemu oraz przekładni ze stopów metali, siłownik charakteryzuje się solidną konstrukcją, bez plastiku, teflonu czy nylonu, co gwarantuje jego trwałość na lata.

Model BH23/282 ROGER zapewnia szybkie czasy otwarcia do 20 sekund i cichą pracę, co sprawia, że jest doskonałym rozwiązaniem zarówno dla użytkowników indywidualnych, jak i zastosowań komercyjnych. Funkcje takie jak pełna kontrola biegu skrzydeł czy regulowany uchwyt sprawiają, że instalacja i użytkowanie siłownika są niezwykle proste i wygodne. Dodatkowo, uchwyt mocowania do skrzydła oraz do słupka zapewniają stabilność i bezpieczeństwo użytkowania każdej bramy. BH23/282 ROGER - doskonałe połączenie innowacyjnej technologii z solidnością konstrukcji.

ZAPRASZAMY DO KONTAKTU TELEFONICZNEGO

W CELU WYBRANIA ODPOWIEDNIEJ LAMPY

Produkt posiada dodatkowe opcje:

PILOT: 2 SZT - SYNUS/2 , 3 SZT - SYNUS/2 (+ 100,00 zł)
LAMPA OSTRZEGAWCZA: BEZ LAMPY , KWADRAT (+ 119,99 zł), POMENA (+ 109,99 zł)
ODBOJE: BEZ ODBOJÓW , 1 SZT BOCZNY (+ 30,00 zł), 2 SZT BOCZNY (+ 60,00 zł), ŚRODKOWY (+ 30,00 zł), 2 SZT BOCZNE + ŚRODKOWY (+ 90,00 zł)
ZASILANIE AWARYJNE: BEZ AWARYJNEGO ZASILANIA , B71/BCHP/EXT (+ 1 100,00 zł)

DANE TECHNICZNE

DANE TECHNICZNE		
	BH23/282	**H23/282**
Zasilanie sieciowe	230 V AC - 50 Hz	
Zasilanie silnika	24V	230 V AC
Moc znamionowa	160 W	200

WYBÓR LAMPY:

Częstotliwość użytkowania	Intensywne	50,00%
Siła	50 -280 N	300 N
Temperatura pracy	-20°C / +55°C	
Stopień ochrony	IP43	
Typ motoreduktora	Nieodwracalny	
Prędkość	1 - 1,9 obr/min	1,2 obr/min
Czas otwierania do 90°	12 - 20 s	12 s
Ochrona termiczna silnika	-	150 °C
Kondensator	-	10 uF
Wyłączniki krańcowe	Ograniczniki mechaniczne na otwarcie i zamknięcie	Ograniczniki microswitch na otwarcie i zamknięcie
Centrala sterująca (wbudowana)		
Enkoder	Wbudowany cyfrowy + magnetyczny cyfrowy SENSORED, 48 impulsów na obrót	optyczny
Ilość cykli na dobę (otwieranie/zamykanie - 24h non stop)	1900	-
Waga produktu zapakowanego	13 kg	13,3 kg

WYMIARY

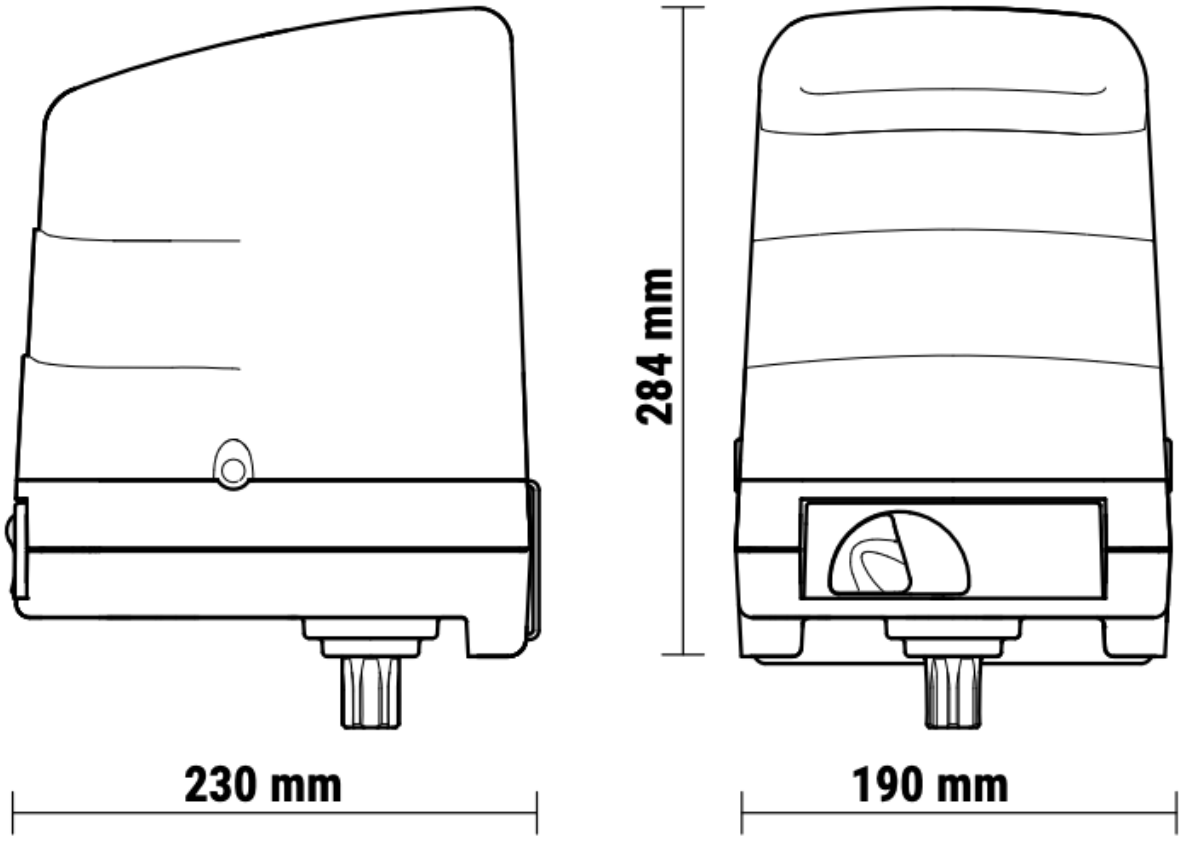
284 mm
230 mm
190 mm

BH23/282

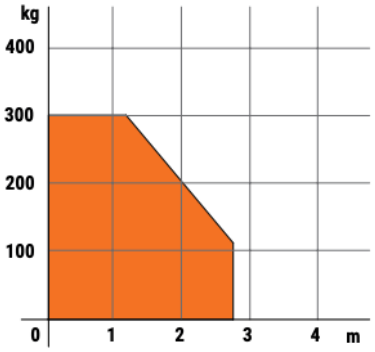

BH23/252/HS

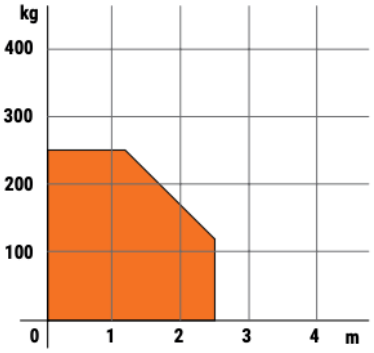

Z RAMIENIEM LT302

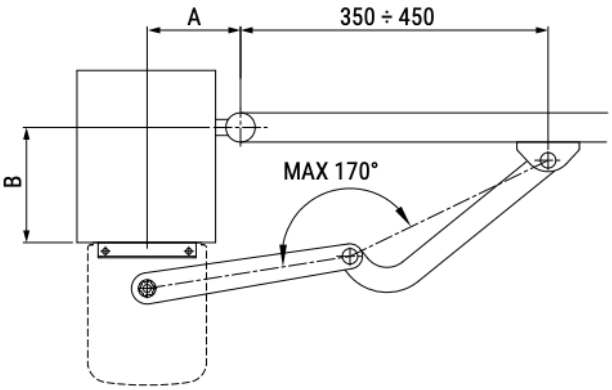

Z RAMIENIEM LT338

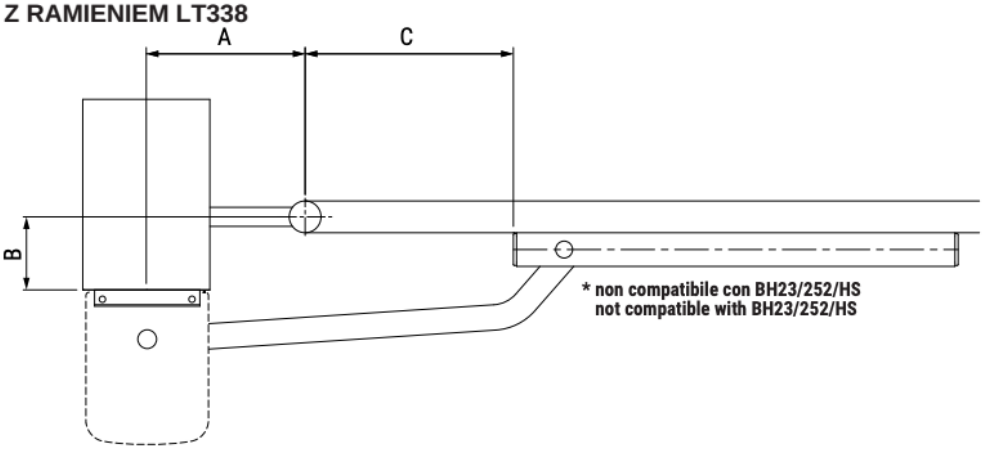

Z RAMIENIEM LT302		
A	B	α°
130	50	90°
130	80	90°
130	100	90°
140	120	90°
150	50	95°
160	160	95°
180	180	95°
180	200	100°
200	200	100°
230	200	105°
250	250	105°
300	250	110°

Z RAMIENIEM LT338			
A	B	C	α°
150	0	250 - 450	100°
150	150	400	90°
200	50	330-390	105°
200	100	260-390	90°
250	0	255-355	110°
250	80	300	90°

ATTENZIONE! Per la corretta installazione e uso di **LT338** fare riferimento al relativo manuale d'istruzione.
WARNING! For the correct installation and use of the **LT338** refer to the corresponding instruction manual.

PRZYKŁAD INSTALACJI

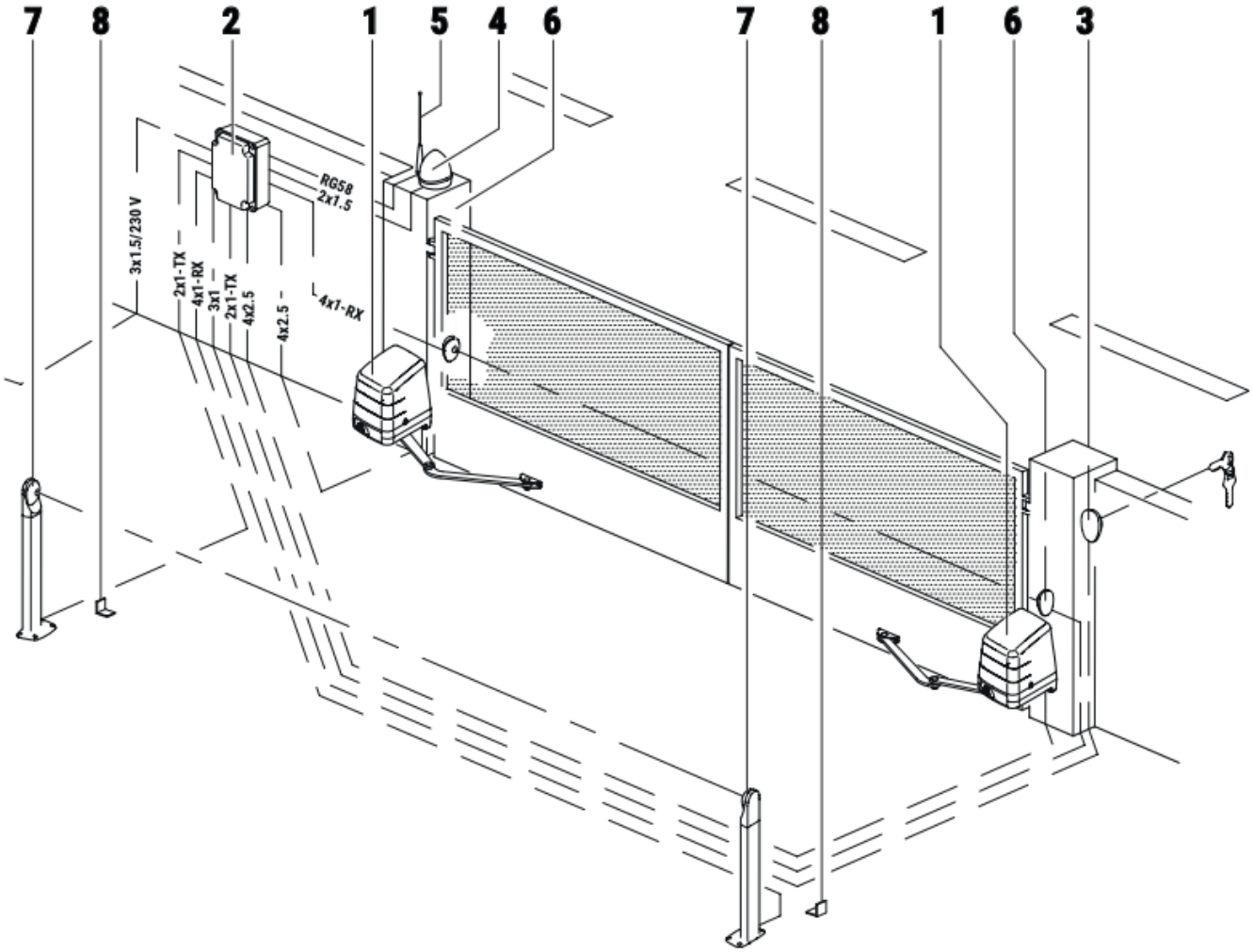

1	BH23 ROGER siłownik
2	EDGE1/BOX ROGER - Centrala sterująca
3	R85/60 H85/TTD – H85/TDS ROGER – przełącznik kluczykowy
4, 5	FIFTHY/24 ROGER Lampa ostrzegawcza z anteną
6	R90/F2ES ROGER fotokomórki
7	R90/F2ES ROGER fotokomórki i kolumienki
8	Odboje

ROGER

ROGER

OSOBY I POMYSŁY

Działalność firmy Roger Technology od początku opiera się na wartości, jaką są osoby pełne innowacyjnych pomysłów i pasji. Osoby, które nigdy się nie poddają, które podejmują wielkie wyzwania, aby nie popadać w monotonię. Osoby, które wierzą, że z każdego wspaniałego pomysłu rodzi się wielka zmiana dająca początek wielkiej przyszłości.

DOŚWIADCZENIE W ZAKRESIE PRODUKTU

W naszym języku tłumaczymy słowo „doświadczenie” jako pasja. Dla nas, pasja oznacza wszystko. Właśnie ta wielka wartość popycha nas każdego dnia do ciągłej, intensywnej oceny rozwoju naszych produktów i rozwiązań, aby były one mocno związane z rzeczywistymi wymaganiami naszych klientów, którzy oczekują produktów zaprojektowanych z myślą o ułatwieniu ich pracy.

DOSKONAŁE SUROWCE

Od zawsze stal, żeliwo sferoidalne, aluminium, brąz, miedź i tytan stanowią główne i jedyne surowce stosowane w procesach produkcyjnych zaawansowanej mechaniki w naszej firmie.

TECHNOLOGIA PRODUKCJI

W Roger Technology cała wewnętrzna obróbka opiera się na najlepszych - dzięki najnowszej technologii - liniach produkcyjnych. W trosce o każdy produkowany element, dokonaliśmy odpowiednich inwestycji, a także w sposób istotny zautomatyzowaliśmy i

zrobotyzowaliśmy wszystkie modele oraz wszystkie etapy realizacji produktu, aby zapewnić wysoką niezawodność podzespołów i półfabrykatów. Osiągnęliśmy to przy jednoczesnym przestrzeganiu najwyższych standardów jakościowych.

MONTAŻ WEWNĘTRZNY
Główną wartość dodaną na etapie montażu oraz montażu wewnętrznego stanowi dedykowany - w całości włoski - zespół wysoko wykwalifikowanych pracowników, który kontroluje, montuje i z największą pasją dba o prawidłowy przebieg wszystkich etapów montażu.

CYFROWY SILNIK BRUSHLESS
Rewolucyjny oraz innowacyjny silnik cyfrowy brushless ze stałym polem magnetycznym, trójfazowy, zasilany napięciem sinusoidalnym z natywnym enkoderem, który umożliwia superintensywne wykorzystanie napędu przy niezwykle niskim zużyciu energii, gwarantując 100% działanie wszystkich funkcji sterowania i bezpieczeństwa napędu.

NOWA GENERACJA ELEKTRONIKI
Nowa centrala sterująca z wbudowanym sterownikiem cyfrowym typu brushless. Pozbawiona tradycyjnych przekaźników, dzięki rewolucyjnemu systemowi kwadrantowemu z tranzystorami MOSFET oraz technologii sterowania w pełni opartej na mikrosterowniku DSP, stanowi

nową generację układów elektronicznych stworzonych w celu maksymalnie bezpiecznego, automatycznego sterowania wszelkiego typu ruchami napędu.

PASJA DO MECHANIKI

Wszystkie podzespoły mechaniczne oraz przekładnie zębate są produkowane ze stali, żeliwa i brązu. Obudowy napędów są produkowane w formie odlewów ciśnieniowych z aluminium wzmocnionego tytanem. Wszystkie przekładnie zębate są kontrolowane oraz montowane na wysokiej jakości łożyskach, a następnie wprowadzane do dokładnie obrobionych gniazd, aby zapewnić idealne dopasowanie między osiami.

Roger Technology to producent, który stawia na nowe rozwiązania technologiczne, dlatego też jego automatyka bramowa i szlabany są o najwyższej możliwej jakości na rynku. Jako pierwsza firma na rynku dostosowała silniki bezszczotkowe do automatyki do bram i szlabanów, stając się tym samym absolutnym pionierem technologii Brushless w branży.

O wyjątkowości produktów Roger Technology świadczą:

- silniki bezszczotkowe BRUSHLESS do superintensywnej, ciągłej eksploatacji,
- 100% włoska, precyzyjna mechanika wykonana ze stali, żeliwa i brązu,
- solidne, ciche, skrojone na miarę XXI wieku automaty,

- napędy w wersji High Speed,
- bardzo niski pobór energii oraz ograniczenie użycia plastiku, teflonu i nylonu w procesie produkcji,
- kierowanie się ekologią i odpowiedzialnością społeczną w swojej działalności

Dla Roger Technology najistotniejsze jest zaangażowania ludzi, otwarcie umysłu na innowacje i nowe pomysły, dążenie do perfekcji, stałe zwracanie uwagi na jakość produktów.

ABSOLUTNIE PIERWSI W ZASTOSOWANIU BRUSHLESS

Rewolucyjny silnik bezszczotkowy z 12 unikatowymi cechami.
Technologia, która zapewnia maksymalną wydajność przy

mniejszym zużyciu energii niż inne silniki

BEZSZCZOTKOWY SILNIK TRÓJFAZOWY BRUSHLESS

Bardzo mocny silnik, zapewniający duży moment obrotowy, a jedno-cześnie niezwykle małych rozmiarów oraz o kompaktowej budowie, dzięki wyjątkowemu uzwojeniu w formie skupionych cewek, zasilanych przez trójfazowy układ napięcia

o przebiegu sinusoidalnym.

STEROWNIK CYFROWY I WEKTOROWY NAPĘDU

Sterownik cyfrowy BRUSHLESS, który pracuje przy niskim napięciu 24 V/36V DC, umożliwia 100% sterowanie napędem w sposób cyfrowy. Dzięki jego działaniu opartemu w całości na mikrosterowniku DSP, można w prosty, precyzyjny i elegancki sposób zaprogramować i spersonalizować bieg oraz wszystkie przewidziane ruchy posiadanego napędu.

CYFROWA CISZA SILNIKA

Olbrzymie znaczenie ma całkowity, lub prawie całkowity brak jakichkolwiek dźwięków wydawanych przez silnik BRUSHLESS podczas wszystkich jego ruchów.

SILNIK DO SUPERINTENSYWNEJ EKSPLOATACJI

Chcielibyśmy zaskoczyć Państwa jedną podstawową charakterystyką:

PRĘDKOŚĆ, PRZYSPIESZENIA I SPWOLNIENIA Z NAJWYŻSZĄ PŁYNNOŚCIĄ

Napęd z wykorzystaniem cyfrowej technologii BRUSHLESS wytwarza

BARDZO NISKIE ZUŻYCIE ENERGII

Silnik, który może pracować przy niskim napięciu, z możliwością

nawet w przypadku superintensywnej eksploatacji napędu z silnikiem, pozostaje on stale chłodny, pomimo wielu dni użytkowania.

idealne, eleganckie ruchy ze stałą siłą i momentem obrotowym w każdym punkcie biegu, zapewniając maksymalnebezpieczeństwo oraz możliwość zmiany prędkości w dowolnym momencie poprzez optymalne sterowanie spowolnieniem i przyspieszeniem.

superintensywnej eksploatacji, oraz który może działać w środowiskach charakteryzujących się bardzo trudnymi warunkami klimatycznymi, stale utrzymując niski poziom zużycia i poboru energii.

WYKRYCIE PRZESZKODY ORAZ INWERSJA RUCHU Z ZACHOWANIEM PEŁNEGO BEZPIECZEŃSTWA

Dzięki technologii cyfrowej jesteśmy w stanie wykryć przeszkodę i natychmiast odwrócić pracę silnika, definiując w prosty sposób moment brotowy silnika, czułość, czas i skok inwersji. Wszystko to z zachowaniem maksymalnego bezpieczeństwa.

WBUDOWANY NATYWNY ENKODER CYFROWY

Silnik BRUSHLESS z niezwykle rozwiniętym, natywnym enkoderem cyfrowym, umożliwia zarządzanie sterowaniem napędu w sposób bezpieczny, precyzyjny i wyjątkowo elegancki.

BRAK PROBLEMÓW W PRZYPADKU PRZERWY W DOSTAWIE ENERGII ELEKTRYCZNEJ

Dzięki wsparciu wewnętrznych lub zewnętrznych akumulatorów oraz układowi ładowania akumulatorów, napęd może nadal pracować z dużą autonomią, również w przypadku krót-szych lub dłuższych przerw w dostawie energii elektrycznej, zapewniając dużo więcej manewrów w

porównaniu z obecnymi, tradycyjnymi technologiami.

SILNIK O TEMPERATURZE OTOCZENIA

Główny cel przyświecający projektantom silnika BRUSHLESS to zbudowanie silnika do superintensywnej eksploatacji oraz wydajności sięgającej 99%. Niezależnie od liczby manewrów wykonywanych w ciągu jednego dnia przez silnik, zawsze pozostaje on chłodny lub, co najwyżej, osiąga temperaturę otoczenia.

PROSTA INSTALACJA ZA POMOCĄ JEDNEGO KABLA 3-ŻYŁOWEGO

A gdybyśmy powiedzieli, że instalacja silnika BRUSHLESS polega po prostu na podłączeniu jednego 3-żyłowego kabla? Prosty jak żaden inny! W ten sposób można sterować napędem w sposób w pełni cyfrowy, dzięki technologii SENSORLESS lub SENSORED, dostępnej w zależności od rodzaju napędu.

WYMAGAJĄCA I PRECYZYJNA MECHANIKA NA POTRZEBY SILNIKA

Stworzyliśmy mechanikę, która pozwala uzyskiwać maksymalne osiągi silnika. Wszystko to dzięki połączeniu najwyższej jakości wewnętrznych procesów produkcyjnych, obróbek mechanicznych oraz doskonałej jakości zastosowanych materiałów żelaznych i nieżelaznych.

[redacted]

HERZ Systemy zabezpieczeń, ul.Ługi 74, 05-400 Otwock

tel. (22) 788 10 44, 797 108 180, e-mail: sklep@napedy24.pl

SERIA BRUSHLLESS HIGH SPEED

Startuje cyfrowa prędkość

SZYBKOŚĆ	ZARZĄDZANIE	KONTROLA	BEZPIECZEŃSTWO
100% SZYBSZY W PORÓWNANIU DO KONKURENCYJ	PRĘDKOŚCIĄ OTWIERANIA I ZAMYKANIA	PRZYZPIESZENIEM I SPOWALNIANIEM	PUNKTOWI SPOWALNIANIA I ZWIĄZANEJ Z

HERZ Systemy zabezpieczeń, ul.Ługi 74, 05-400 Otwock

tel. (22) 788 10 44, 797 108 180, e-mail: sklep@napedy24.pl

NYCH ROZWIĄZAŃ

PRZY OTWIERANIU I ZAMYKWANIU

NIM PRĘDKOŚCI ORAZ BEZKOMPROMISO WEMU WYKRYWANIU PRZESZKÓD

BM30

BH30

BG30

TW90

SLED

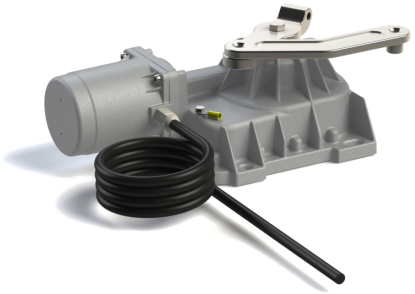

BR21

AYRON

BE20

SMARTY

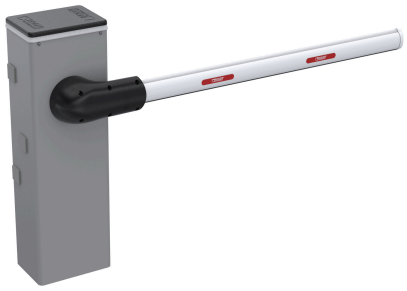

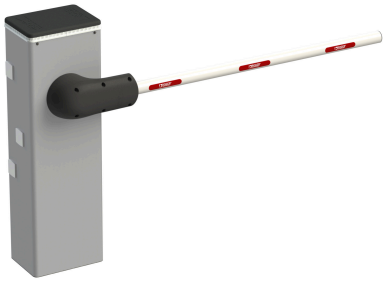

BIONIK4

BIONIK1PE

BIONIK1PC

MONTAŻ

Istnieje możliwość montażu urządzania przez profesjonalnego instalatora produktów **ROGER**.

W przypadku chęci poznania szczegółów montażu prosimy o kontakt z naszym biurem handlowym:

tel. +48 797108180

HERZ Systemy zabezpieczeń, ul.Ługi 74, 05-400 Otwock

tel. (22) 788 10 44, 797 108 180, e-mail: sklep@napedy24.pl