**HERZ Systemy zabezpieczeń, ul.Ługi 74, 05-400 Otwock**

tel. (22) 788 10 44, 797 108 180, e-mail: sklep@napedy24.pl

Dane aktualne na dzień: 22-10-2026 11:11

Link do produktu: https://napedy24.pl/zestaw-set-h23284l-light-roger-do-bram-skrzydlowych-do-5-6m-dlugosc-skrzydla-2-8m-p-9983.html

# Zestaw SET H23/284/L LIGHT ROGER do bram skrzydłowych do 5,6m (długość skrzydła 2,8m)

| | |
|---|---|
| Cena | **4 773,60 zł** |
| DOSTĘPNOŚĆ | **dostępny** |
| CZAS WYSYŁKI | **2-3 dni** |
| NUMER KATALOGOWY | **(9983)** |
| KOD PRODUCENTA | **SET H23/284/L** |
| PRODUCENT | **ROGER** |
| PRODUCENT | **ROGER** |
| KOMPLETACJA | **ZESTAW** |
| SZEROKOŚĆ SKRZYDŁA | **2,8m** |
| CYKL PRACY | **UŻYCIE INTENSYWNE** |
| PRĘDKOŚĆ OTWIERANIA | **NORMALNA** |
| ENKODER | **TAK** |
| WYŁĄCZNIK KRAŃCOWY | **MECHANICZNY** |
| ZASILANIE SILNIKA | **230V** |

## OPIS PRODUKTU

## SET H23/284/L LIGHT ROGER Zestaw do zautomatyzowania bramy skrzydłowej

### ZESTAW SET H23/284/F ZAWIERA:

- H23/282 ROGER - napęd (2 szt.)
- H70/200AC/BOX ROGER - centrala sterująca
- H93/RX22A/I ROGER - radioodbiornik*
- T80/TX2 ROGER - pilot 2-kanałowy (2 szt.)**
- R90/F2ES ROGER - komplet fotokomórek***
- Akcesoria montażowe
- Gwarancja
- Dowód zakupu faktura VAT / paragon

* możliwość wymiany radia na radio z kodem dynamicznym H93/RX2RC/I (do pilotów Synus/2, T80/TX2 oraz Zoolock) za dopłatą
** możliwość wymiany pilotów T80/TX2 na Synus/2 lub E80/TX52R/2 bez dopłaty
*** możliwość wymiany fotokomórek R90/F2ES na fotokomórki obrotowe M90/F2ES0 za dopłatą

**HERZ Systemy zabezpieczeń, ul.Ługi 74, 05-400 Otwock**

tel. (22) 788 10 44, 797 108 180, e-mail: sklep@napedy24.pl

## H23/282 ROGER

- Max długości skrzydła 2,8m
- Silnik ASYNCHRONICZNY 230 V
- Użycie intensywne
- Zarządzanie enkoderem optycznym
- Ogranicznik microswitch na otwieranie i zamykanie
- Przekładnia ze stopów metali, bez plastiku, bez teflonu, bez nylonu
- Bardzo cicha praca
- Regulowany uchwyt do przykręcenia do słupka
- Uchwyt mocowania do skrzydła

Siłownik do bram skrzydłowych H23/282 ROGER to doskonałe rozwiązanie dla tych, którzy poszukują niezawodnego i trwałego mechanizmu do swojej bramy. Wyposażony w silnik asynchroniczny o napięciu 230 V, ten siłownik umożliwia obsługę intensywną, co sprawia, że doskonale sprawdzi się w codziennym użytkowaniu. Zintegrowany enkoder optyczny oraz precyzyjne ograniczniki microswitch pozwalają precyzyjnie kontrolować otwieranie i zamykanie bramy, zapewniając bezpieczeństwo i wygodę użytkowania.

Dodatkowo, siłownik charakteryzuje się wysoką jakością wykonania - przekładnia ze stopów metali pozbawiona plastiku, teflonu i nylonu gwarantuje nie tylko solidność, ale także cichą pracę. Regulowany uchwyt mocowania do słupka oraz specjalny uchwyt do skrzydła umożliwiają łatwą i stabilną instalację siłownika. Dzięki tym cechom, Siłownik do bram skrzydłowych H23/282 ROGER to produkt, który sprosta wymaganiom nawet najbardziej wymagających klientów, zapewniając niezawodne i bezproblemowe funkcjonowanie systemu bramy.

ZAPRASZAMY DO KONTAKTU TELEFONICZNEGO

W CELU WYBRANIA ODPOWIEDNIEJ LAMPY

### Produkt posiada dodatkowe opcje:

**PILOT**: 2 SZT - T80/TX2 , 3 SZT - T80/TX2 (+ 100,00 zł )
**LAMPA OSTRZEGAWCZA**: BEZ LAMPY , KWADRAT (+ 119,99 zł ), POMENA (+ 109,99 zł )
**ODBOJE**: BEZ ODBOJÓW , 1 SZT BOCZNY (+ 30,00 zł ), 2 SZT BOCZNY (+ 60,00 zł ), ŚRODKOWY (+ 30,00 zł ), 2 SZT BOCZNE + ŚRODKOWY (+ 90,00 zł )

### DANE TECHNICZNE

| DANE TECHNICZNE | | |
|---|---|---|
| | **BH23/282** | **H23/282** |
| **Zasilanie sieciowe** | 230 V AC - 50 Hz | |
| **Zasilanie silnika** | 24V | 230 V AC |
| **Moc znamionowa** | 160 W | 200 |
| **Częstotliwość użytkowania** | Intensywne | 50,00% |
| | | |

WYBÓR LAMPY:

| | | |
|---|---|---|
| **Siła** | 50 -280 N | 300 N |
| **Temperatura pracy** | -20°C / +55°C | |
| **Stopień ochrony** | IP43 | |
| **Typ motoreduktora** | Nieodwracalny | |
| **Prędkość** | 1 - 1,9 obr/min | 1,2 obr/min |
| **Czas otwierania do 90°** | 12 - 20 s | 12 s |
| **Ochrona termiczna silnika** | - | 150 °C |
| **Kondensator** | - | 10 uF |
| **Wyłączniki krańcowe** | Ograniczniki mechaniczne na otwarcie i zamknięcie | Ograniczniki microswitch na otwarcie i zamknięcie |
| **Centrala sterująca (wbudowana)** | | |
| **Enkoder** | Wbudowany cyfrowy + magnetyczny cyfrowy SENSORED, 48 impulsów na obrót | optyczny |
| **Ilość cykli na dobę (otwieranie/zamykanie - 24h non stop)** | 1900 | - |
| **Waga produktu zapakowanego** | 13 kg | 13,3 kg |

WYMIARY

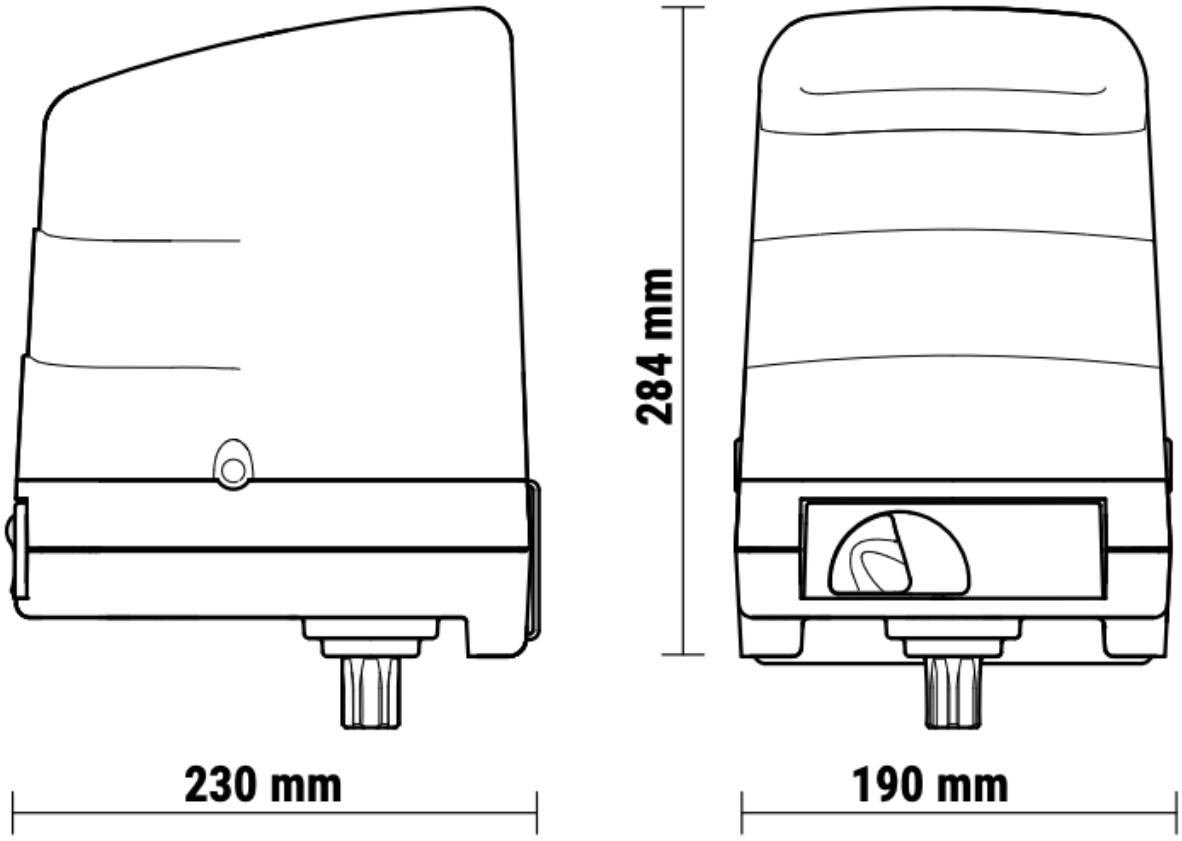
284 mm
230 mm
190 mm

**BH23/282**

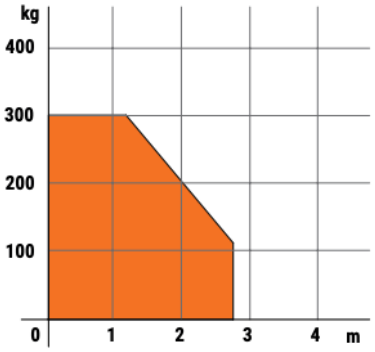


**BH23/252/HS**

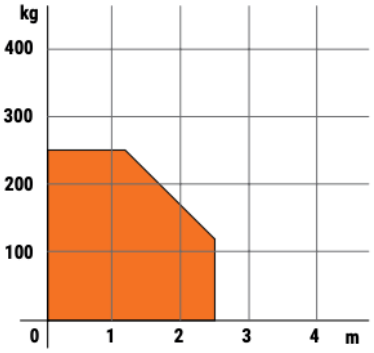


**Z RAMIENIEM LT302**

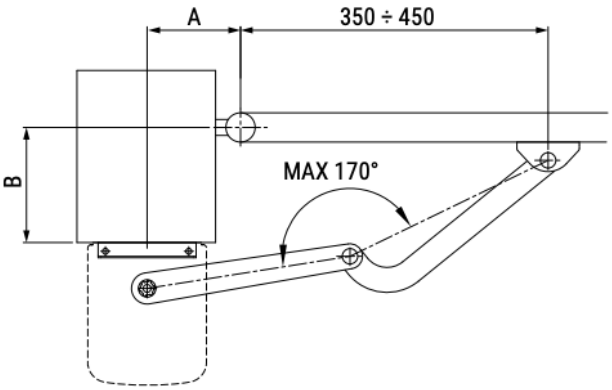


**Z RAMIENIEM LT338**

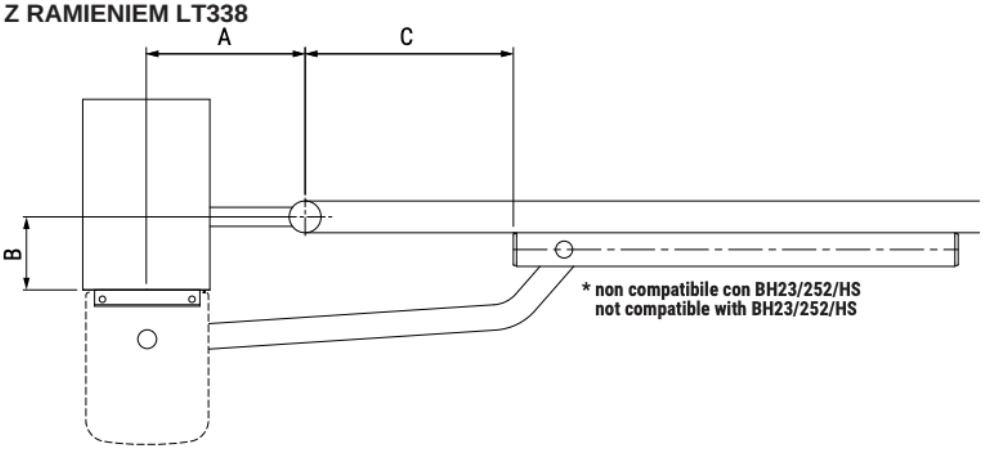


| Z RAMIENIEM LT302 | | |
|---|---|---|
| A | B | α° |
| 130 | 50 | 90° |
| 130 | 80 | 90° |
| 130 | 100 | 90° |
| 140 | 120 | 90° |
| 150 | 50 | 95° |
| 160 | 160 | 95° |
| 180 | 180 | 95° |
| 180 | 200 | 100° |
| 200 | 200 | 100° |
| 230 | 200 | 105° |
| 250 | 250 | 105° |
| 300 | 250 | 110° |

| Z RAMIENIEM LT338 | | | |
|---|---|---|---|
| A | B | C | α° |
| 150 | 0 | 250 - 450 | 100° |
| 150 | 150 | 400 | 90° |
| 200 | 50 | 330-390 | 105° |
| 200 | 100 | 260-390 | 90° |
| 250 | 0 | 255-355 | 110° |
| 250 | 80 | 300 | 90° |

**ATTENZIONE!** Per la corretta installazione e uso di **LT338** fare riferimento al relativo manuale d'istruzione.
**WARNING!** For the correct installation and use of the **LT338** refer to the corresponding instruction manual.

PRZYKŁAD INSTALACJI

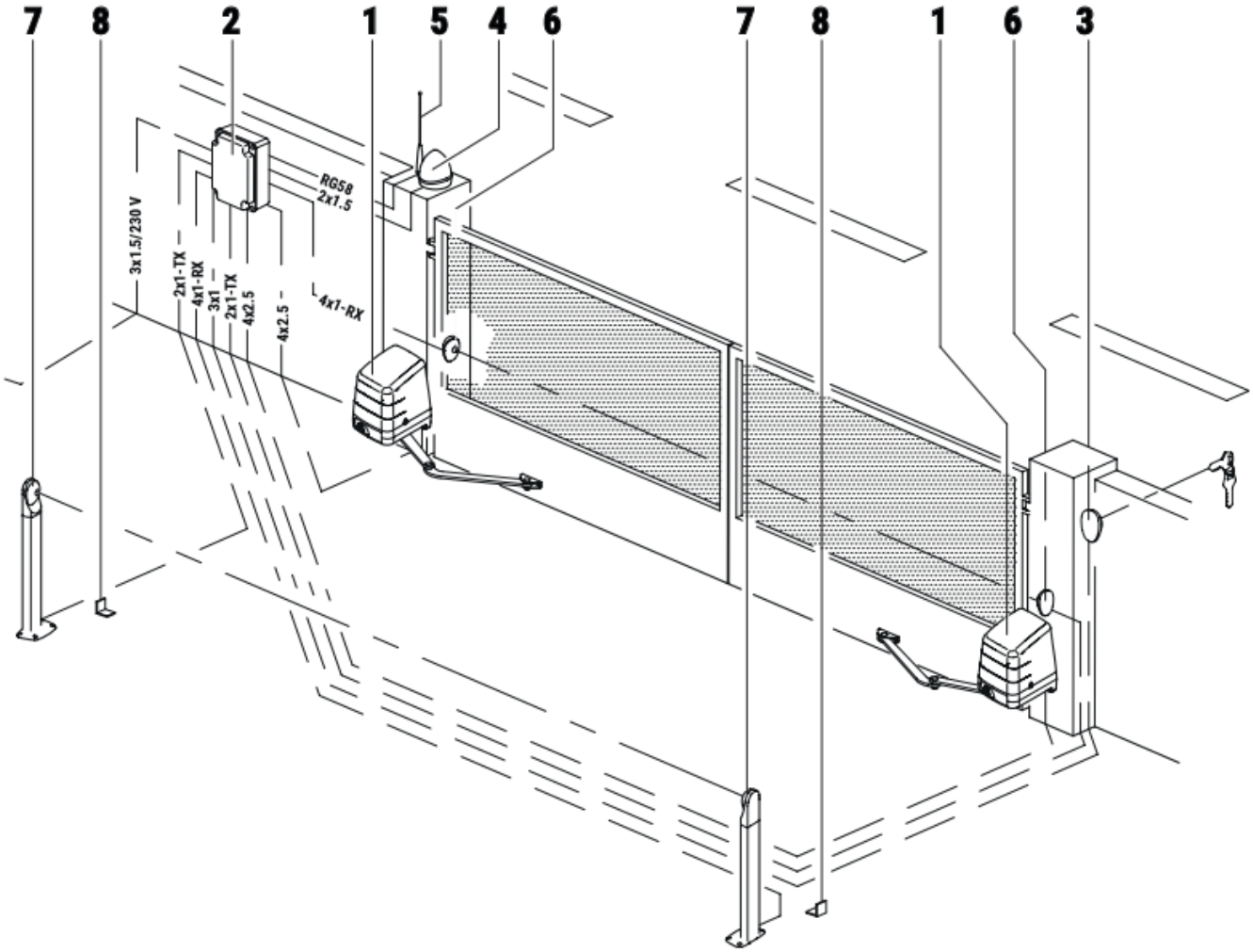


| | |
|---|---|
| **1** | BH23 ROGER siłownik |
| **2** | EDGE1/BOX ROGER - Centrala sterująca |
| **3** | R85/60 H85/TTD – H85/TDS ROGER – przełącznik kluczykowy |
| **4, 5** | FIFTHY/24 ROGER Lampa ostrzegawcza z anteną |
| **6** | R90/F2ES ROGER fotokomórki |
| **7** | R90/F2ES ROGER fotokomórki i kolumienki |
| **8** | Odboje |

ROGER

# ROGER

## OSOBY I POMYSŁY

Działalność firmy Roger Technology od początku opiera się na wartości, jaką są osoby pełne innowacyjnych pomysłów i pasji. Osoby, które nigdy się nie poddają, które podejmują wielkie wyzwania, aby nie popadać w monotonię. Osoby, które wierzą, że z każdego wspaniałego pomysłu rodzi się wielka zmiana dająca początek wielkiej przyszłości.

## DOŚWIADCZENIE W ZAKRESIE PRODUKTU

W naszym języku tłumaczymy słowo „doświadczenie” jako pasja. Dla nas, pasja oznacza wszystko. Właśnie ta wielka wartość popycha nas każdego dnia do ciągłej, intensywnej oceny rozwoju naszych produktów i rozwiązań, aby były one mocno związane z rzeczywistymi wymaganiami naszych klientów, którzy oczekują produktów zaprojektowanych z myślą o ułatwieniu ich pracy.

## DOSKONAŁE SUROWCE

Od zawsze stal, żeliwo sferoidalne, aluminium, brąz, miedź i tytan stanowią główne i jedyne surowce stosowane w procesach produkcyjnych zaawansowanej mechaniki w naszej firmie.

## TECHNOLOGIA PRODUKCJI

W Roger Technology cała wewnętrzna obróbka opiera się na najlepszych - dzięki najnowszej technologii - liniach produkcyjnych. W trosce o każdy produkowany element, dokonaliśmy odpowiednich inwestycji, a także w sposób istotny zautomatyzowaliśmy i

zrobotyzowaliśmy wszystkie modele oraz wszystkie etapy realizacji produktu, aby zapewnić wysoką niezawodność podzespołów i półfabrykatów. Osiągnęliśmy to przy jednoczesnym przestrzeganiu najwyższych standardów jakościowych.

**MONTAŻ WEWNĘTRZNY**
Główną wartość dodaną na etapie montażu oraz montażu wewnętrznego stanowi dedykowany - w całości włoski - zespół wysoko wykwalifikowanych pracowników, który kontroluje, montuje i z największą pasją dba o prawidłowy przebieg wszystkich etapów montażu.

**CYFROWY SILNIK BRUSHLESS**
Rewolucyjny oraz innowacyjny silnik cyfrowy brushless ze stałym polem magnetycznym, trójfazowy, zasilany napięciem sinusoidalnym z natywnym enkoderem, który umożliwia superintensywne wykorzystanie napędu przy niezwykle niskim zużyciu energii, gwarantując 100% działanie wszystkich funkcji sterowania i bezpieczeństwa napędu.

**NOWA GENERACJA ELEKTRONIKI**
Nowa centrala sterująca z wbudowanym sterownikiem cyfrowym typu brushless. Pozbawiona tradycyjnych przekaźników, dzięki rewolucyjnemu systemowi kwadrantowemu z tranzystorami MOSFET oraz technologii sterowania w pełni opartej na mikrosterowniku DSP, stanowi

nową generację układów elektronicznych stworzonych w celu maksymalnie bezpiecznego, automatycznego sterowania wszelkiego typu ruchami napędu.

## PASJA DO MECHANIKI

Wszystkie podzespoły mechaniczne oraz przekładnie zębate są produkowane ze stali, żeliwa i brązu. Obudowy napędów są produkowane w formie odlewów ciśnieniowych z aluminium wzmocnionego tytanem. Wszystkie przekładnie zębate są kontrolowane oraz montowane na wysokiej jakości łożyskach, a następnie wprowadzane do dokładnie obrobionych gniazd, aby zapewnić idealne dopasowanie między osiami.

Roger Technology to producent, który stawia na nowe rozwiązania technologiczne, dlatego też jego automatyka bramowa i szlabany są o najwyższej możliwej jakości na rynku. Jako pierwsza firma na rynku dostosowała silniki bezszczotkowe do automatyki do bram i szlabanów, stając się tym samym absolutnym pionierem technologii Brushless w branży.

O wyjątkowości produktów Roger Technology świadczą:

- silniki bezszczotkowe BRUSHLESS do superintensywnej, ciągłej eksploatacji,
- 100% włoska, precyzyjna mechanika wykonana ze stali, żeliwa i brązu,
- solidne, ciche, skrojone na miarę XXI wieku automaty,

- napędy w wersji High Speed,
- bardzo niski pobór energii oraz ograniczenie użycia plastiku, teflonu i nylonu w procesie produkcji,
- kierowanie się ekologią i odpowiedzialnością społeczną w swojej działalności

Dla Roger Technology najistotniejsze jest zaangażowania ludzi, otwarcie umysłu na innowacje i nowe pomysły, dążenie do perfekcji, stałe zwracanie uwagi na jakość produktów.

## ABSOLUTNIE PIERWSI W ZASTOSOWANIU BRUSHLESS

Rewolucyjny silnik bezszczotkowy z 12 unikatowymi cechami.
Technologia, która zapewnia maksymalną wydajność przy

mniejszym zużyciu energii niż inne silniki

## BEZSZCZOTKOWY SILNIK TRÓJFAZOWY BRUSHLESS

Bardzo mocny silnik, zapewniający duży moment obrotowy, a jedno-cześnie niezwykle małych rozmiarów oraz o kompaktowej budowie, dzięki wyjątkowemu uzwojeniu w formie skupionych cewek, zasilanych przez trójfazowy układ napięcia

o przebiegu sinusoidalnym.

## STEROWNIK CYFROWY I WEKTOROWY NAPĘDU

Sterownik cyfrowy BRUSHLESS, który pracuje przy niskim napięciu 24 V/36V DC, umożliwia 100% sterowanie napędem w sposób cyfrowy. Dzięki jego działaniu opartemu w całości na mikrosterowniku DSP, można w prosty, precyzyjny i elegancki sposób zaprogramować i spersonalizować bieg oraz wszystkie przewidziane ruchy posiadanego napędu.

## CYFROWA CISZA SILNIKA

Olbrzymie znaczenie ma całkowity, lub prawie całkowity brak jakichkolwiek dźwięków wydawanych przez silnik BRUSHLESS podczas wszystkich jego ruchów.

## SILNIK DO SUPERINTENSYWNEJ EKSPLOATACJI

Chcielibyśmy zaskoczyć Państwa jedną podstawową charakterystyką:

## PRĘDKOŚĆ, PRZYSPIESZENIA I SPWOLNIENIA Z NAJWYŻSZĄ PŁYNNOŚCIĄ

Napęd z wykorzystaniem cyfrowej technologii BRUSHLESS wytwarza

## BARDZO NISKIE ZUŻYCIE ENERGII

Silnik, który może pracować przy niskim napięciu, z możliwością

nawet w przypadku superintensywnej eksploatacji napędu z silnikiem, pozostaje on stale chłodny, pomimo wielu dni użytkowania.

idealne, eleganckie ruchy ze stałą siłą i momentem obrotowym w każdym punkcie biegu, zapewniając maksymalnebezpieczeństwo oraz możliwość zmiany prędkości w dowolnym momencie poprzez optymalne sterowanie spowolnieniem i przyspieszeniem.

superintensywnej eksploatacji, oraz który może działać w środowiskach charakteryzujących się bardzo trudnymi warunkami klimatycznymi, stale utrzymując niski poziom zużycia i poboru energii.

## WYKRYCIE PRZESZKODY ORAZ INWERSJA RUCHU Z ZACHOWANIEM PEŁNEGO BEZPIECZEŃSTWA

Dzięki technologii cyfrowej jesteśmy w stanie wykryć przeszkodę i natychmiast odwrócić pracę silnika, definiując w prosty sposób moment brotowy silnika, czułość, czas i skok inwersji. Wszystko to z zachowaniem maksymalnego bezpieczeństwa.

## WBUDOWANY NATYWNY ENKODER CYFROWY

Silnik BRUSHLESS z niezwykle rozwiniętym, natywnym enkoderem cyfrowym, umożliwia zarządzanie sterowaniem napędu w sposób bezpieczny, precyzyjny i wyjątkowo elegancki.

## BRAK PROBLEMÓW W PRZYPADKU PRZERWY W DOSTAWIE ENERGII ELEKTRYCZNEJ

Dzięki wsparciu wewnętrznych lub zewnętrznych akumulatorów oraz układowi ładowania akumulatorów, napęd może nadal pracować z dużą autonomią, również w przypadku krót-szych lub dłuższych przerw w dostawie energii elektrycznej, zapewniając dużo więcej manewrów w

porównaniu z obecnymi, tradycyjnymi technologiami.

## SILNIK O TEMPERATURZE OTOCZENIA

Główny cel przyświecający projektantom silnika BRUSHLESS to zbudowanie silnika do superintensywnej eksploatacji oraz wydajności sięgającej 99%. Niezależnie od liczby manewrów wykonywanych w ciągu jednego dnia przez silnik, zawsze pozostaje on chłodny lub, co najwyżej, osiąga temperaturę otoczenia.

## PROSTA INSTALACJA ZA POMOCĄ JEDNEGO KABLA 3-ŻYŁOWEGO

A gdybyśmy powiedzieli, że instalacja silnika BRUSHLESS polega po prostu na podłączeniu jednego 3-żyłowego kabla? Prosty jak żaden inny! W ten sposób można sterować napędem w sposób w pełni cyfrowy, dzięki technologii SENSORLESS lub SENSORED, dostępnej w zależności od rodzaju napędu.

## WYMAGAJĄCA I PRECYZYJNA MECHANIKA NA POTRZEBY SILNIKA

Stworzyliśmy mechanikę, która pozwala uzyskiwać maksymalne osiągi silnika. Wszystko to dzięki połączeniu najwyższej jakości wewnętrznych procesów produkcyjnych, obróbek mechanicznych oraz doskonałej jakości zastosowanych materiałów żelaznych i nieżelaznych.

[redacted]

**HERZ Systemy zabezpieczeń, ul.Ługi 74, 05-400 Otwock**

tel. (22) 788 10 44, 797 108 180, e-mail: sklep@napedy24.pl

# SERIA BRUSHLLESS HIGH SPEED

Startuje cyfrowa prędkość

| SZYBKOŚĆ | ZARZĄDZANIE | KONTROLA | BEZPIECZEŃSTWO |
|---|---|---|---|
| 100% SZYBSZY W PORÓWNANIU DO KONKURENCYJ | PRĘDKOŚCIĄ OTWIERANIA I ZAMYKANIA | PRZYZPIESZENIEM I SPOWALNIANIEM | PUNKTOWI SPOWALNIANIA I ZWIĄZANEJ Z |

**HERZ Systemy zabezpieczeń, ul.Ługi 74, 05-400 Otwock**

tel. (22) 788 10 44, 797 108 180, e-mail: sklep@napedy24.pl

NYCH ROZWIĄZAŃ

PRZY OTWIERANIU I ZAMYKWANIU

NIM PRĘDKOŚCI ORAZ BEZKOMPROMISO WEMU WYKRYWANIU PRZESZKÓD

**BM30**

**BH30**

**BG30**

**TW90**

**SLED**

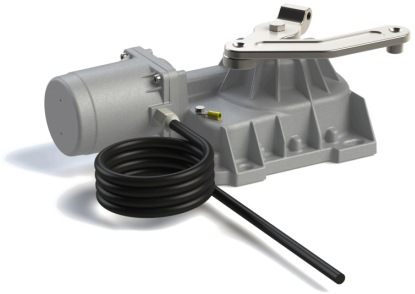

**BR21**

**AYRON**

**BE20**

**SMARTY**

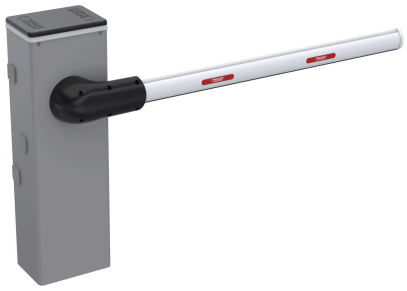

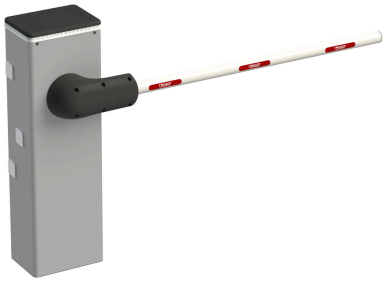

**BIONIK4**

**BIONIK1PE**

**BIONIK1PC**

MONTAŻ

Istnieje możliwość montażu urządzania przez profesjonalnego instalatora produktów **ROGER**.

W przypadku chęci poznania szczegółów montażu prosimy o kontakt z naszym biurem handlowym:

**tel. +48 797108180**

**HERZ Systemy zabezpieczeń, ul.Ługi 74, 05-400 Otwock**

tel. (22) 788 10 44, 797 108 180, e-mail: sklep@napedy24.pl