HERZ Systemy zabezpieczeń, ul.Ługi 74, 05-400 Otwock

tel. (22) 788 10 44, 797 108 180, e-mail: sklep@napedy24.pl

Dane aktualne na dzień: 24-10-2026 00:20

Link do produktu: https://napedy24.pl/zestaw-silownik-do-bram-przesuwnych-o-wadze-500-kg-somfy-elixo-500-rts-230v-cp-p-4348.html

ZESTAW - Siłownik do bram przesuwnych o wadze 500 kg SOMFY Elixo 500 RTS 230V CP

DOSTĘPNOŚĆ

Zapytaj o dostępność
Skontaktuj się z nami w celu potwierdzenia dostępności.

CZAS WYSYŁKI	**zapytaj o termin wysyłki**
NUMER KATALOGOWY	**Elixo 500 230v CP**
KOD PRODUCENTA	**1216450**
PRODUCENT	**SOMFY**
KOMPLETACJA	**ZESTAW**

OPIS PRODUKTU

ZESTAW Comfort Pack SOMFY Elixo 500 RTS 230V Niezawodny, wytrzymały i cichy napęd do bram przesuwnych.

Niezawodność i trwałość
> Sprawdzony układ mechaniczny wykorzystujący 30 lat doświadczeń producenta
> Do 100 cykli na dobę dla bramy o wadze 500 kg i długości 8 metrów
Wygodne użytkowanie
> Przy użyciu kluczyka, łatwe odblokowanie i otwieranie bramy od zewnątrz
> Cicha praca
> Łatwy dostęp do śrub montażowych
W skład zestawu Eco Comfort Pack wchodzi
> 1 x Siłownik **Elixo 500 RTS 230V**
> 2 x Piloty 4-kanałowe Keygo RTS
> 2 x Fotokomórki Master Pro Bitech
> 1 x Lampa ostrzegawcza Master Pro 230 V migająca

Wymiary [mm]:

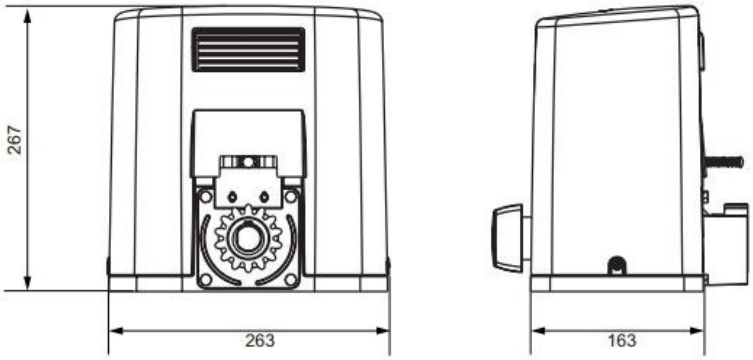

Specyfikacja techniczna

Zasilanie	230 V (-15% / +10%) - 50 Hz
Zasilanie silnika	230 V
Pobór mocy (maks.)	400 W
Zasilanie akcesoriów	24 V DC / 200 mA
Czas otwierania do 3 m	21 sekund

Siła napędu	500N
Częstotliwość radiowa RTS	433.42 MHz
Ilość możliwych do zapisania urządzeń sterowania zdalnego	36
Stopień ochrony	IP 44
Temperatura pracy	od -20°C do +60°C