HERZ Systemy zabezpieczeń, ul.Ługi 74, 05-400 Otwock

tel. (22) 788 10 44, 797 108 180, e-mail: sklep@napedy24.pl

Dane aktualne na dzień: 23-10-2026 06:05

Link do produktu: https://napedy24.pl/zestaw-silownik-do-bram-skrzydlowych-do-300kg-somfy-axovia-multipro-3s-io-ee-p-4363.html

ZESTAW - Siłownik do bram skrzydłowych do 300KG SOMFY Axovia MultiPro 3S io EE

DOSTĘPNOŚĆ	Zapytaj o dostępność !
CZAS WYSYŁKI	**zapytaj o termin wysyłki**
NUMER KATALOGOWY	**Axovia MULTIPRO 3S io EE**
KOD PRODUCENTA	**1216597**
PRODUCENT	**SOMFY**
KOMPLETACJA	**ZESTAW**

OPIS PRODUKTU

SOMFY Axovia MultiPro 3S io SKRZYDŁO DO 2,5 METRÓW WAGA DO 300 KG Uniwersalny napęd do różnych bram skrzydłowych. Centrala 3S: szybka instalacja, możliwość ustawiania parametrów pracy, intuicyjna obsługa

Wydajność i bezpieczeństwo
> Wbudowane w ramiona wyłączniki krańcowe
> Samoblokujące się ramiona wytrzymują silny napór wiatru i innych sił
> Krótki czas otwierania: 90° w 15 sek.
> Awaryjne otwieranie aktywowane kluczykiem z zewnątrz posesji
Dbałość o stan bramy
> Zachowany jest naturalny sposób otwierania bramy bez nadwyrężania jej konstrukcji
> Łagodne domykanie
W skład zestawu wchodzi
> 2 x siłowniki **Axovia MultiPro 3S io**
> 1 x piloty 4-kanałowe Keygo io
> 2 x Fotokomórki Master Pro Bitech
> 1 x Centralka 3S io

Kompatybilność z układami zasilania energią słoneczną, w przypadku instalacji w miejscach trudno dostępnych dla doprowadzenia przewodów zasilających

Wymiary zewnętrzne (dla standardowego ramienia) [mm]:

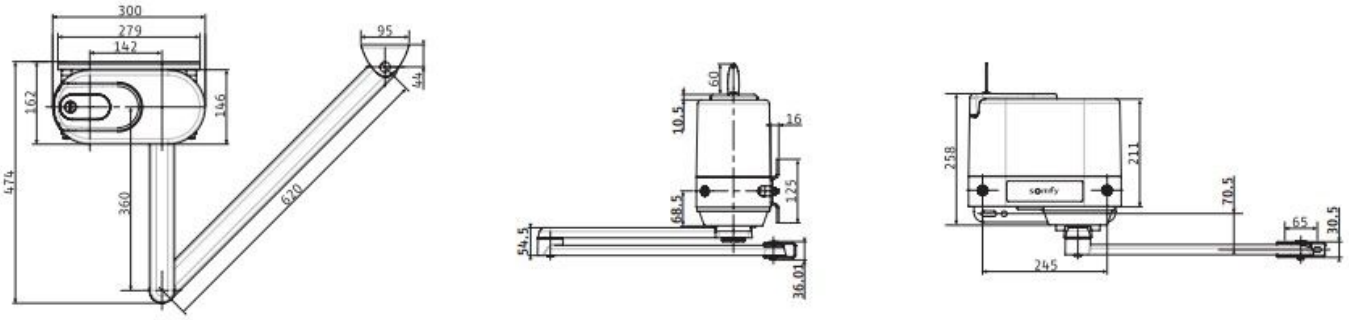

Specyfikacja techniczna (dla standardowego ramienia)

Zasilanie	230 V - 50 Hz
Minimalny odstęp za skrzydłem*	450 mm
Maksymalne odsunięcie zawiasu**	400 mm
Zasilanie napędu	24 V DC
Pobór mocy (maks.)	130 W
Oświetlenie	Maks. 500 W

Zasilanie akcesoriów	24 V DC / 1200 mA
Czas otwierania do 90°	15 s
Częstotliwość radiowa RTS	433.42 MHz
Maksymalna liczba możliwych do zapisania urządzeń sterowania zdalnego	40 kanałów
Stopień ochrony	IP 44
Temperatura pracy	od -20°C do +60°C